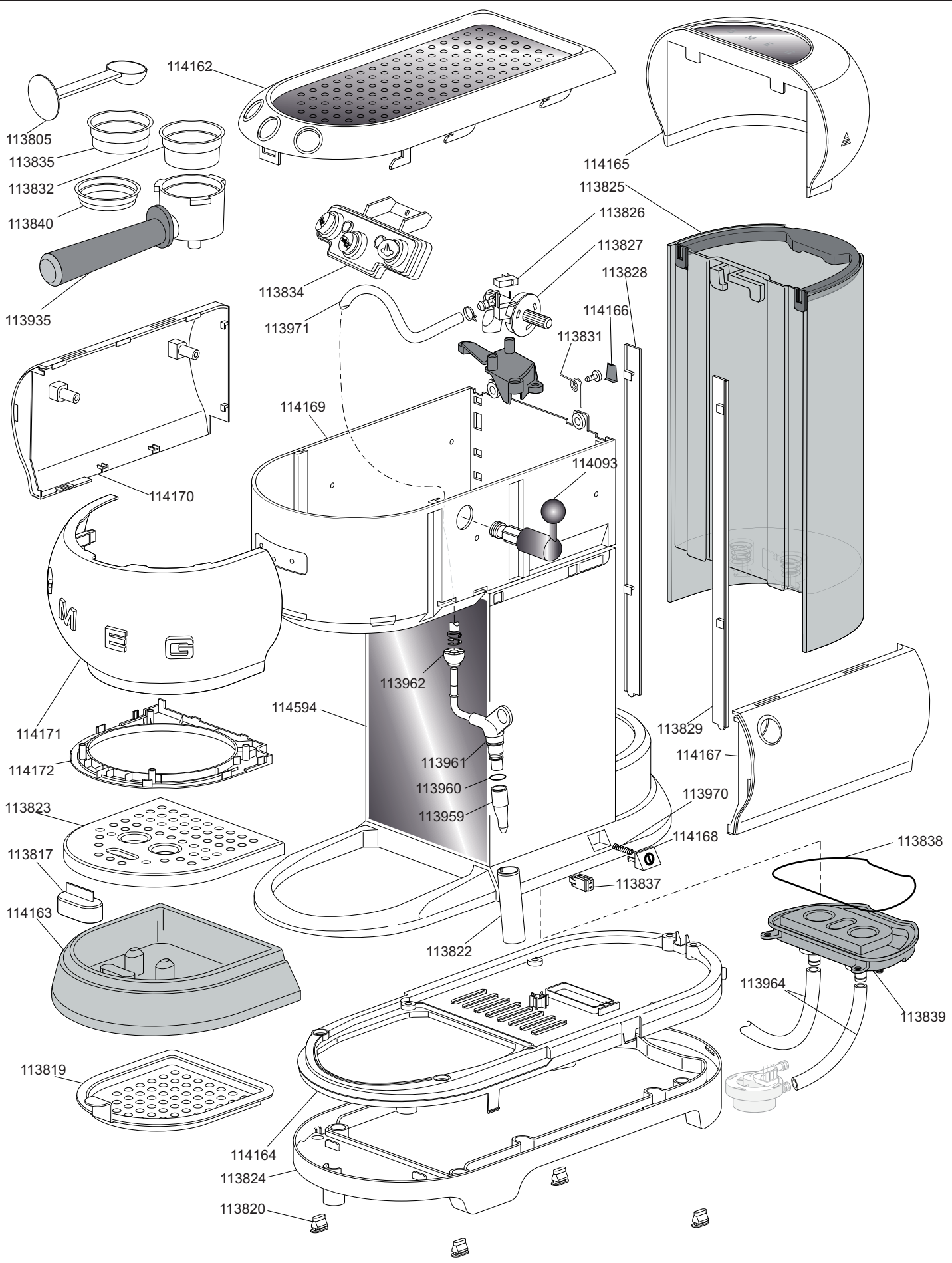
114162
113805
113835
113832
113840
113935
113834
113971
113826
113827
113828
114166
113831
114165
113825
114169
114093
114170
113962
114594
114171
114172
113961
113960
113959
113829
114167
113970
114168
113823
113817
113837
113838
114163
113822
113964
113839
113819
114164
113824
113820

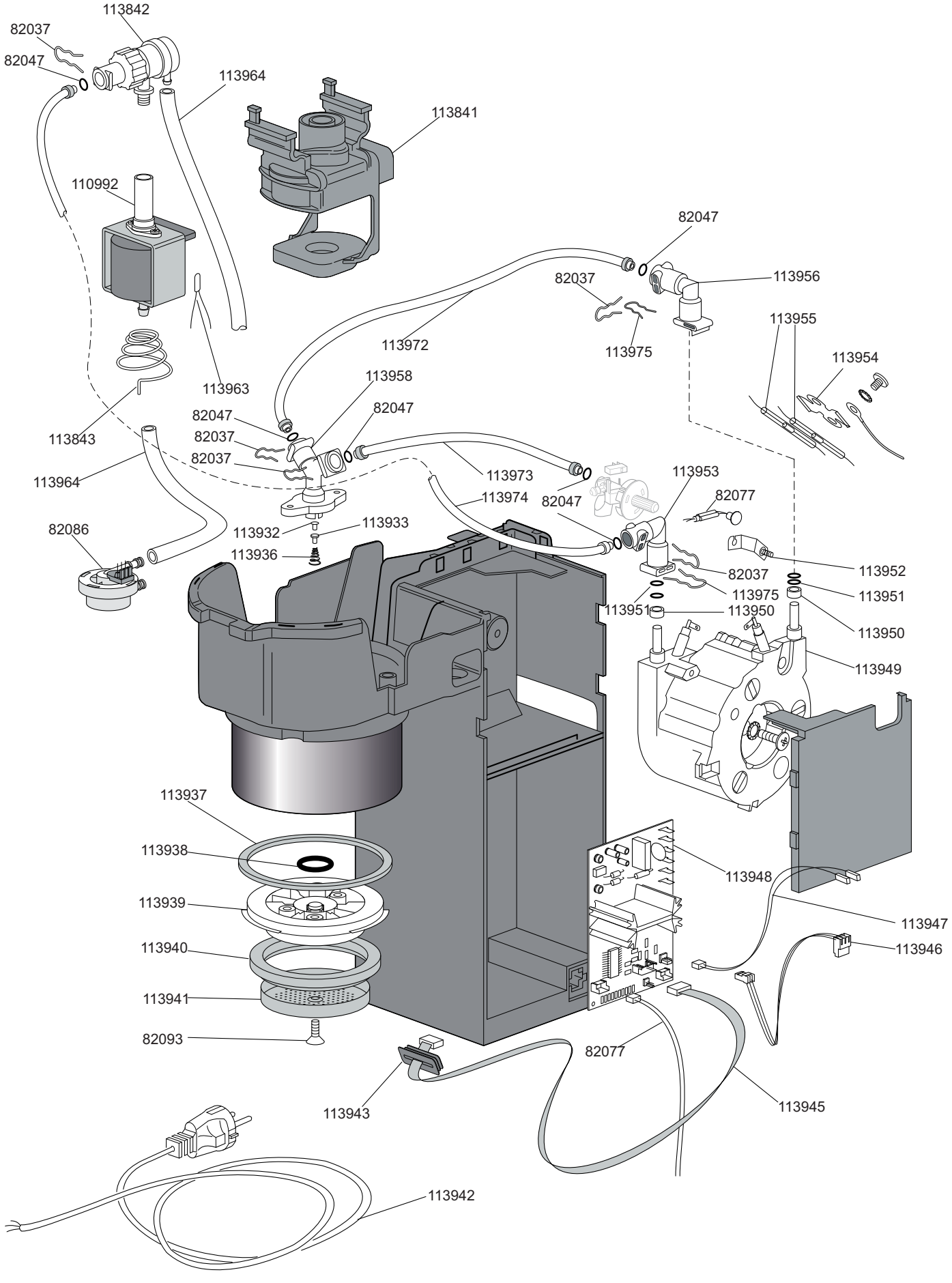
113842
82037
82047
113964
113841
110992
82047
82037
113956
113955
113972
113975
113954
113963
113958
82047
82047
82037
113843
82037
113964
113973
113953
113974
82047
82077
82086
113932
113933
113936
82037
113952
113975
113951
113951
113950
113950
113949
113937
113938
113948
113939
113947
113940
113946
113941
82093
82077
113943
113945
113942