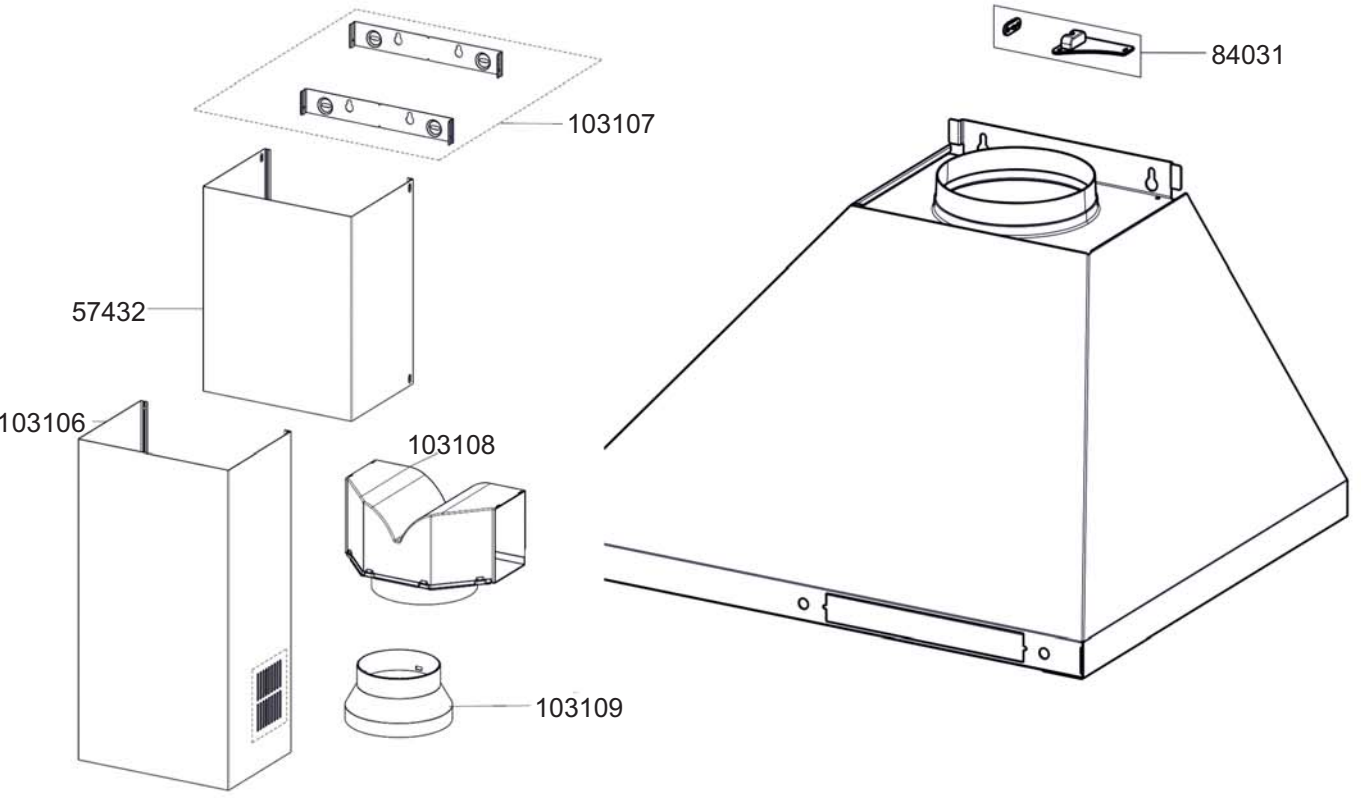
84031
103107
57432
103106
103108
103109

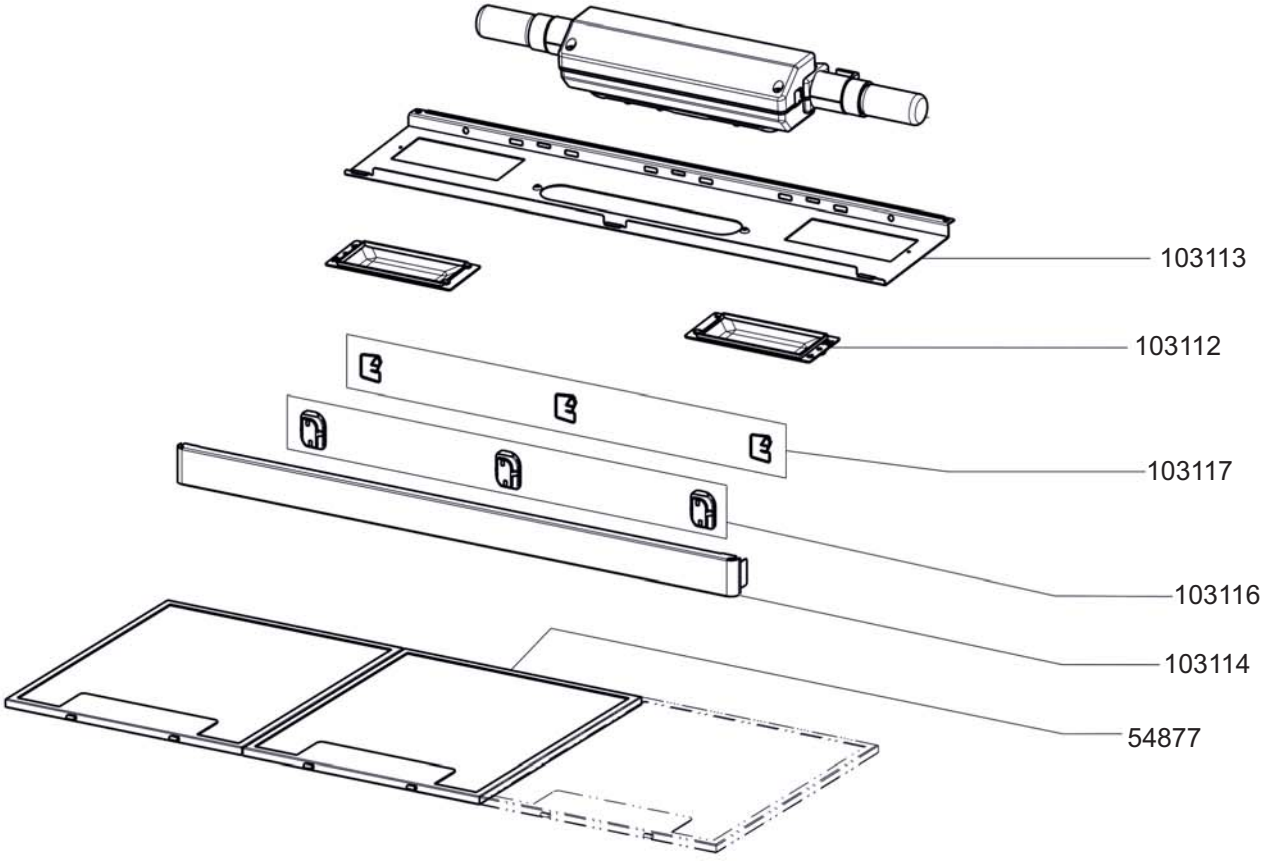
103113
103112
103117
103116
103114
54877

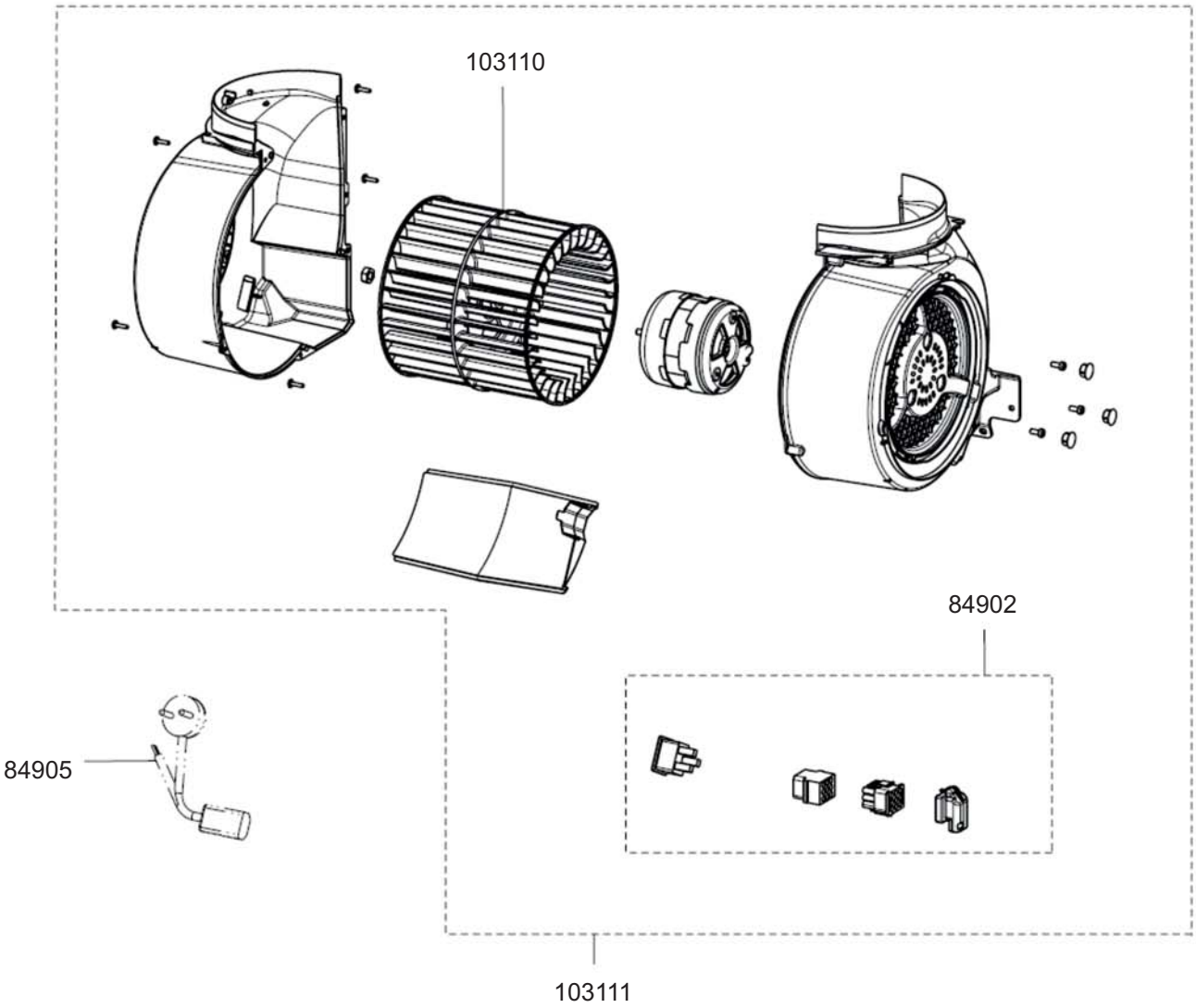
103110
84902
84905
103111

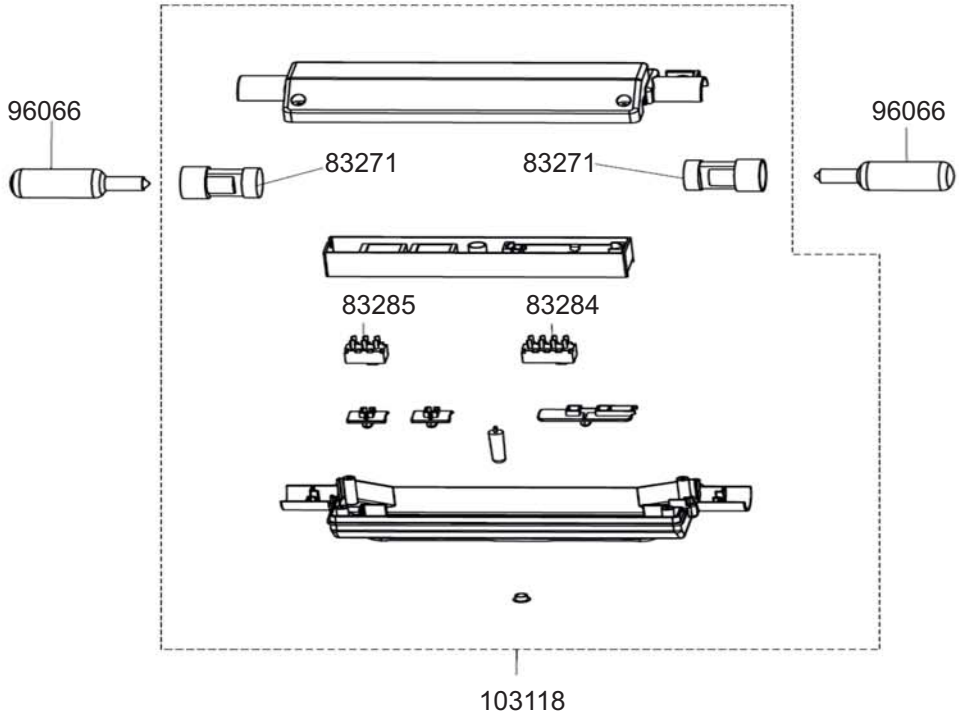
96066
83271
83271
96066
83285
83284
103118