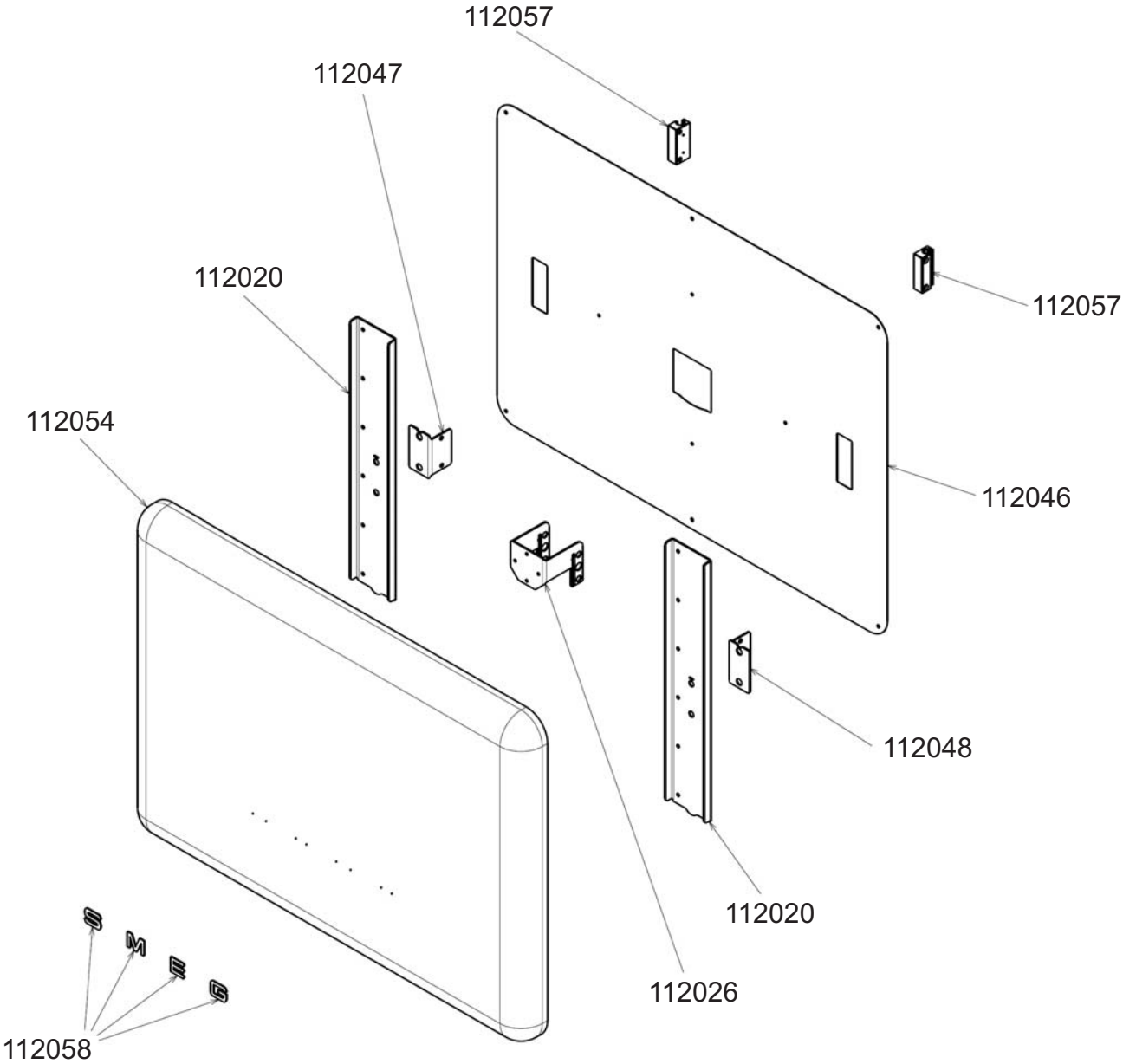
112057
112047
112020
112057
112054
112046
112048
112020
112026
112058

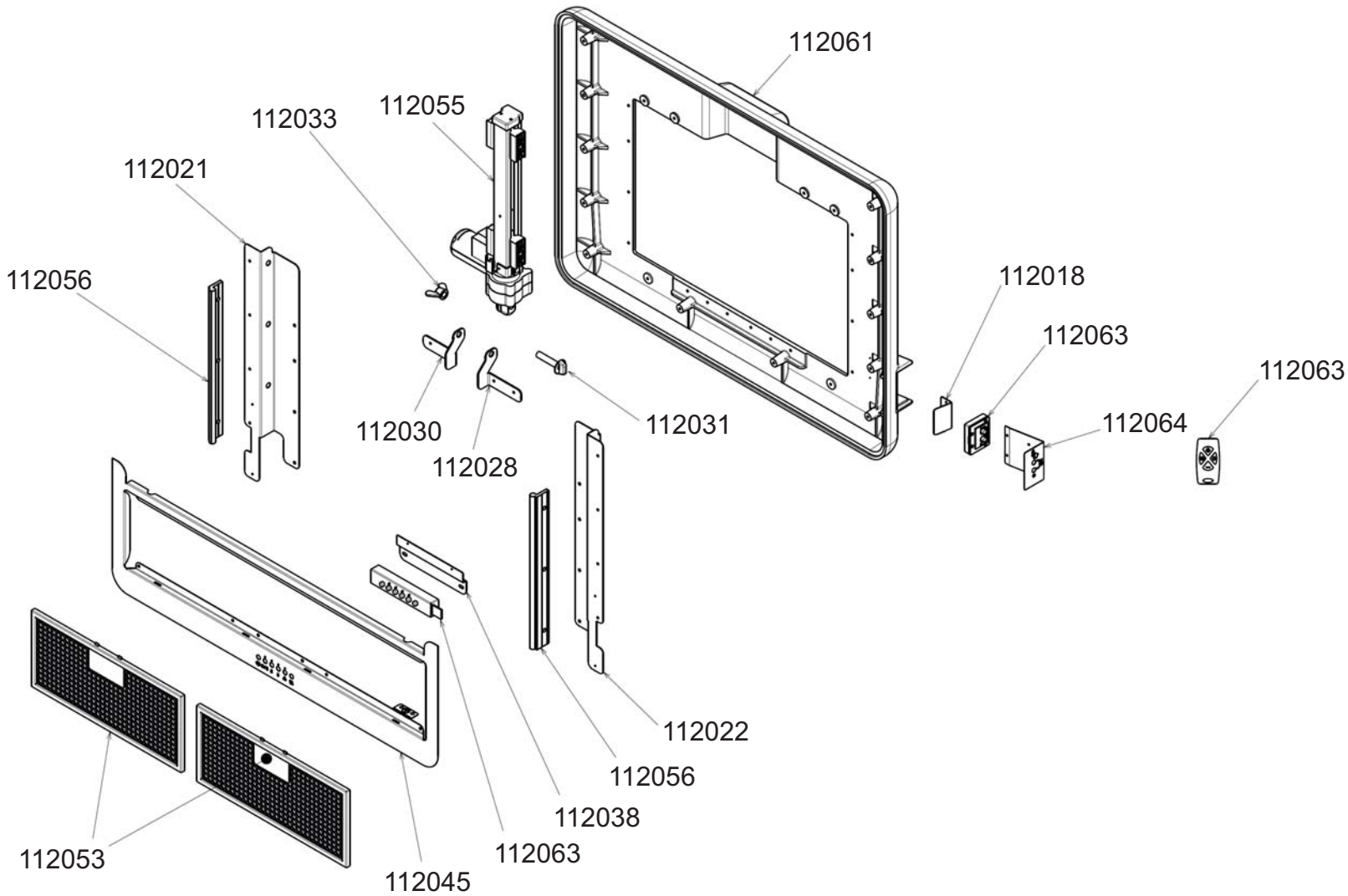
112061
112055
112033
112021
112056
112018
112063
112063
112064
112030
112028
112031
112022
112056
112038
112063
112053
112045

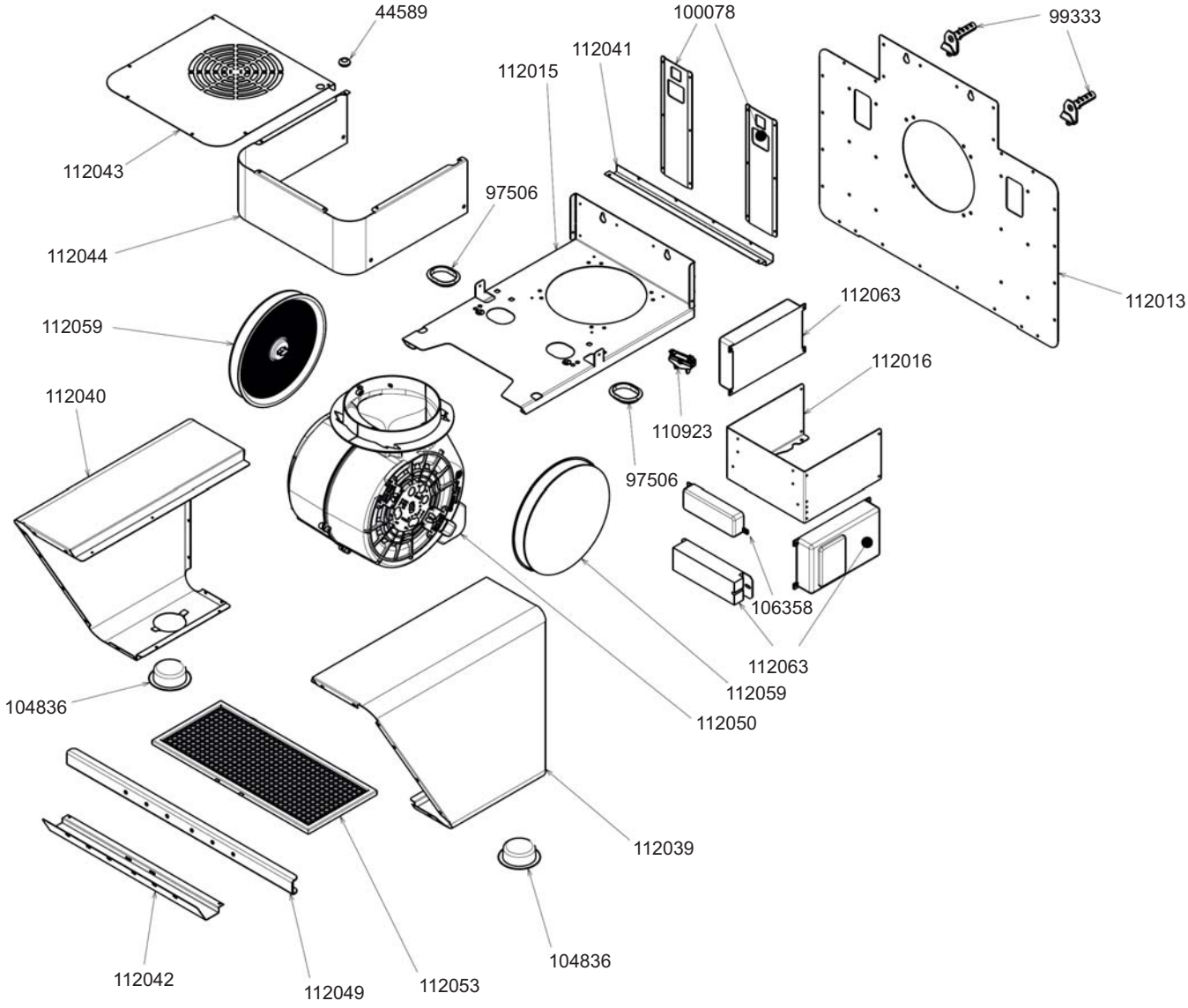
44589
100078
99333
112041
112015
112043
97506
112044
112013
112063
112059
112016
112040
110923
97506
106358
112063
112059
104836
112050
112039
104836
112042
112049
112053