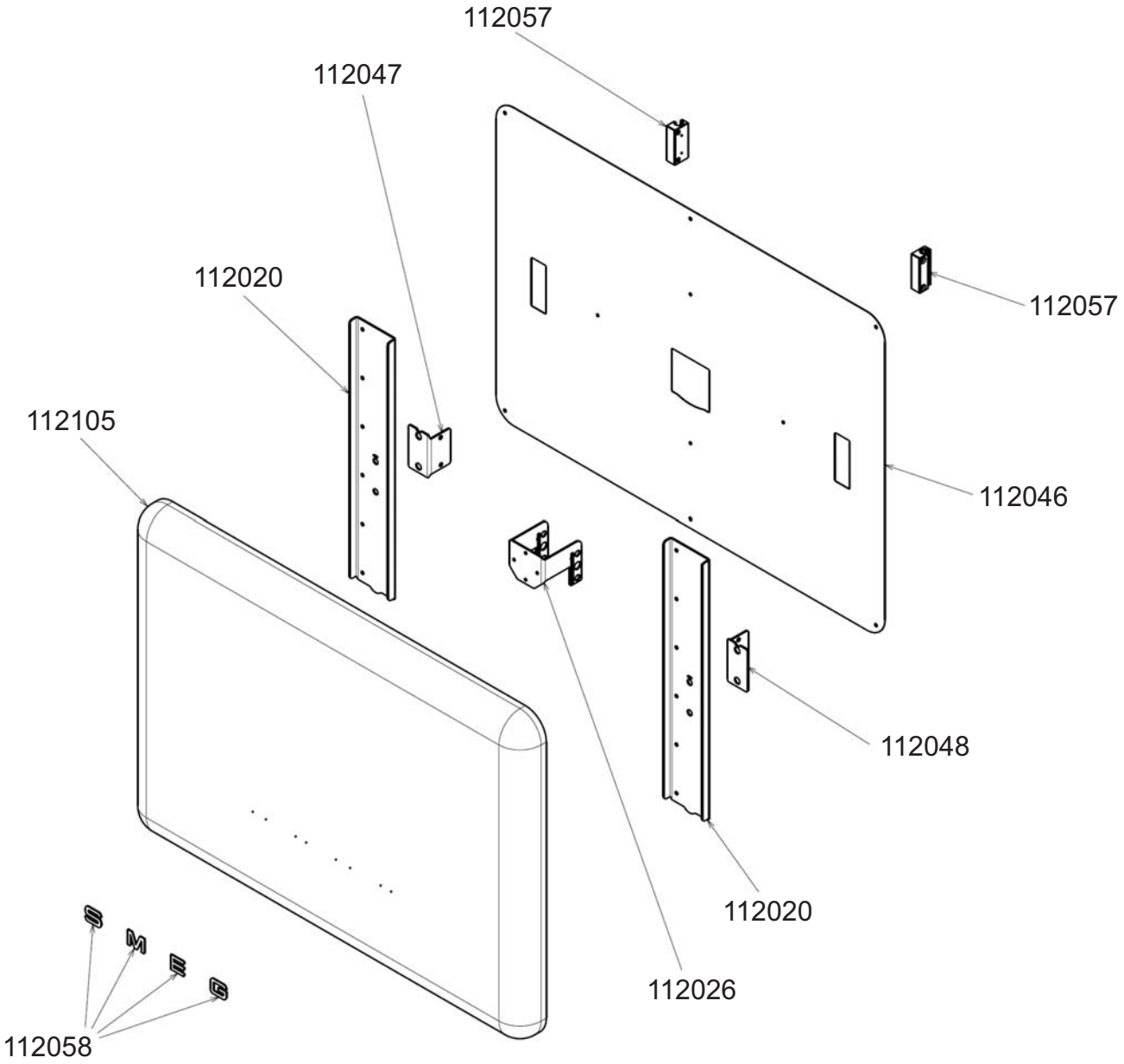
112057
112047
112020
112057
112105
112046
112048
112020
112026
112058

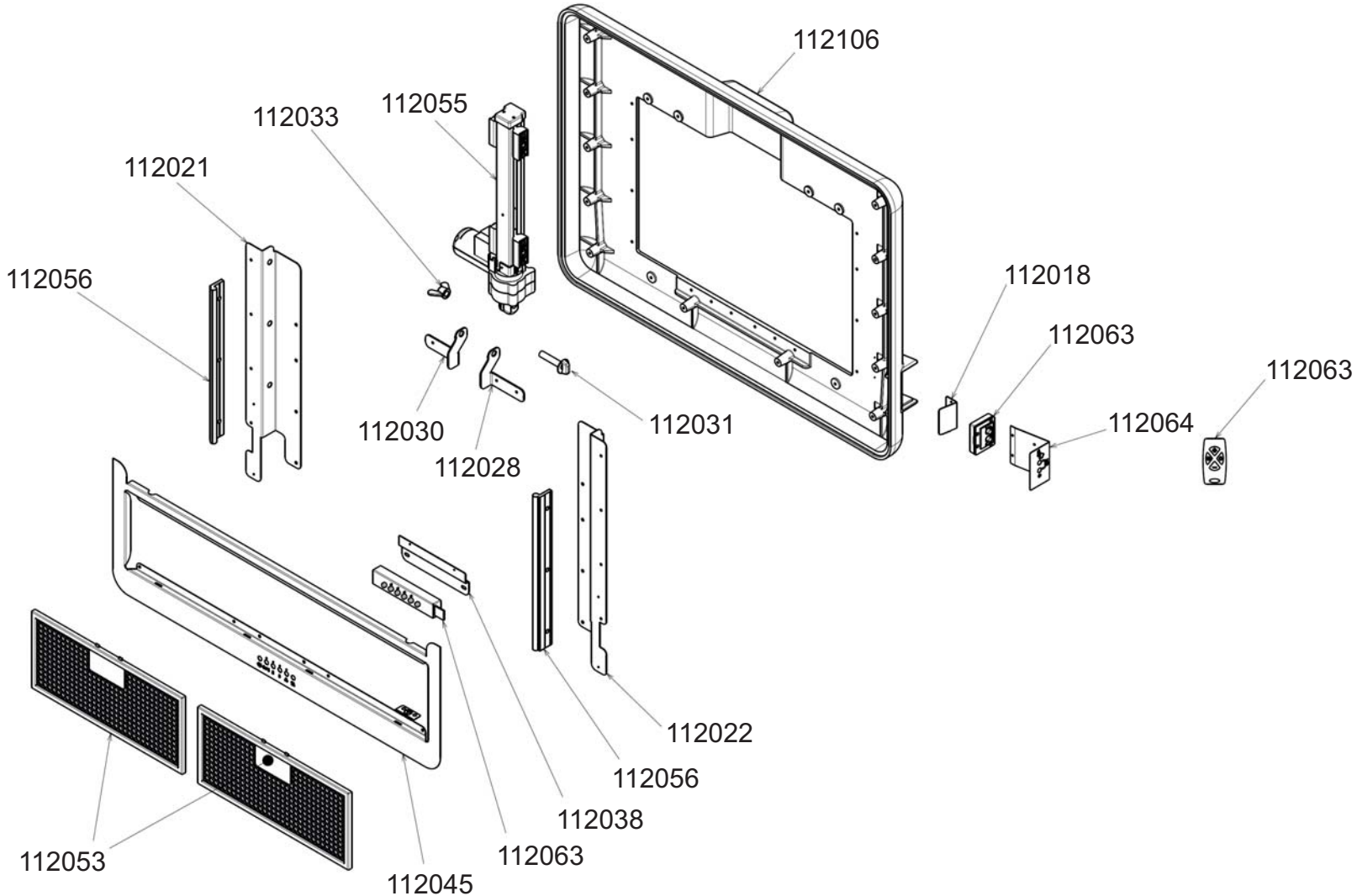
112106
112055
112033
112021
112056
112018
112063
112063
112064
112030
112028
112031
112022
112056
112038
112063
112053
112045

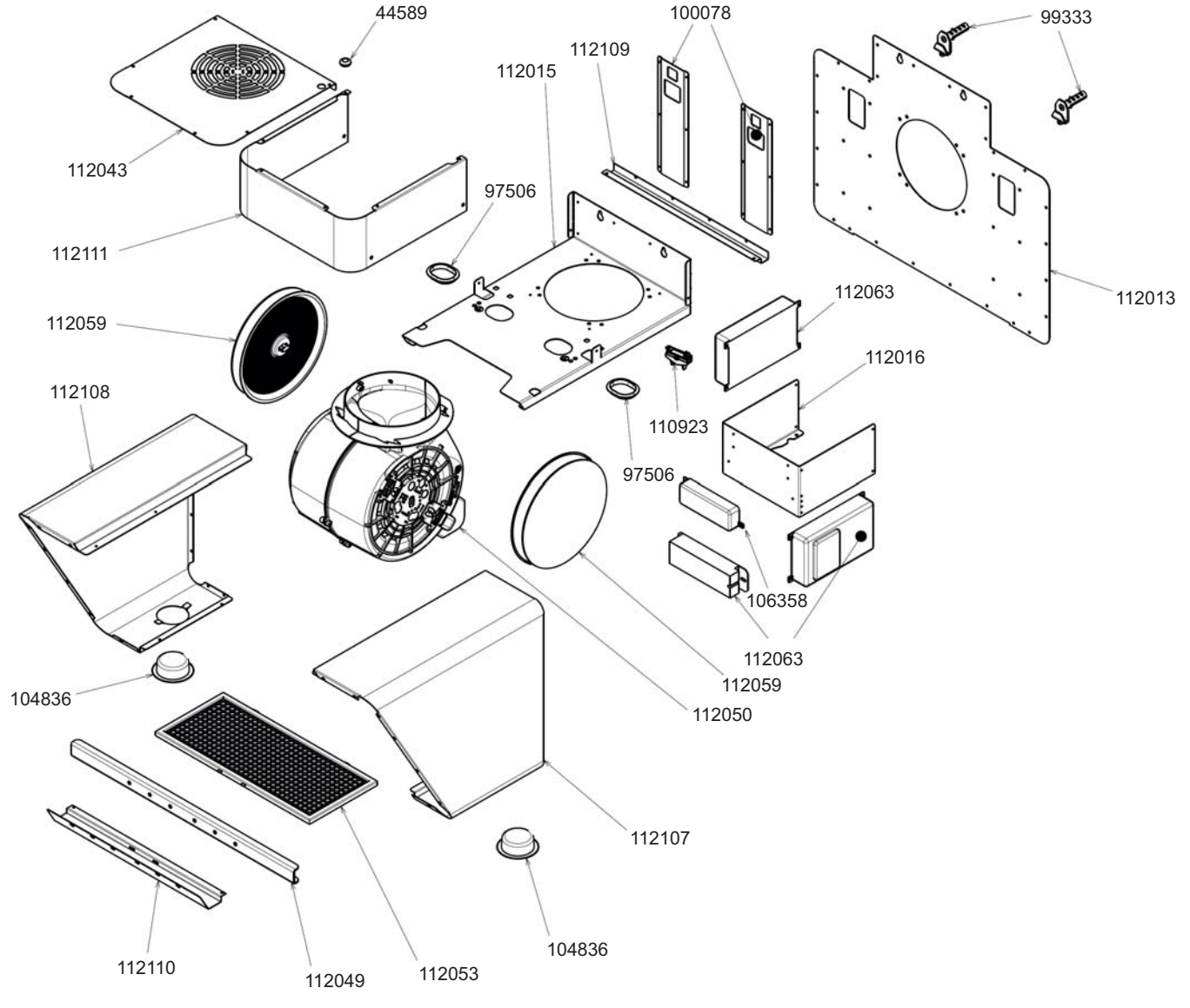
44589
100078
99333
112109
112015
112043
97506
112111
112013
112063
112059
112016
112108
110923
97506
106358
112063
112059
104836
112050
112107
104836
112110
112049
112053