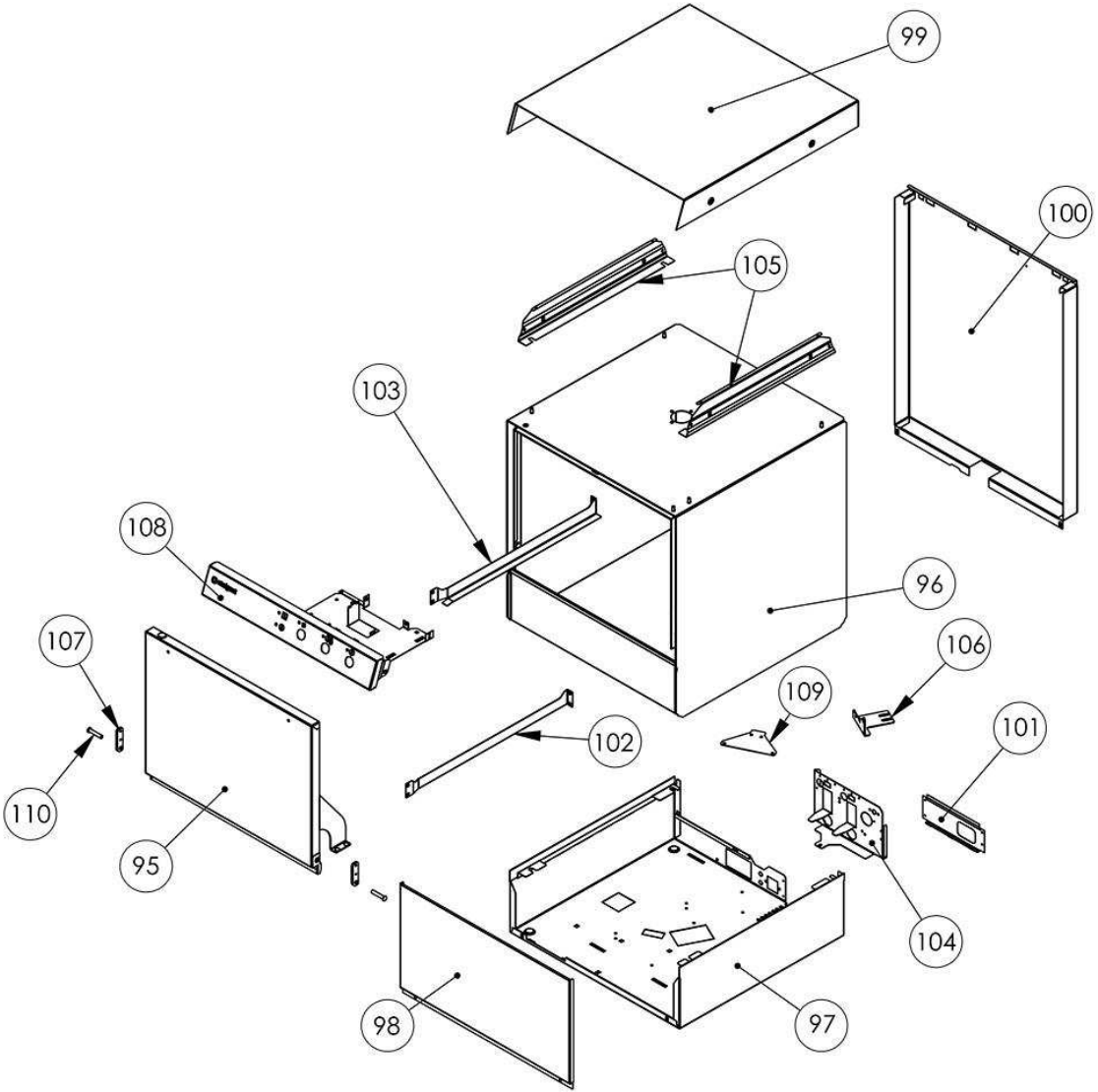
99
100
105
103
108
96
107
106
109
102
101
110
95
104
98
97

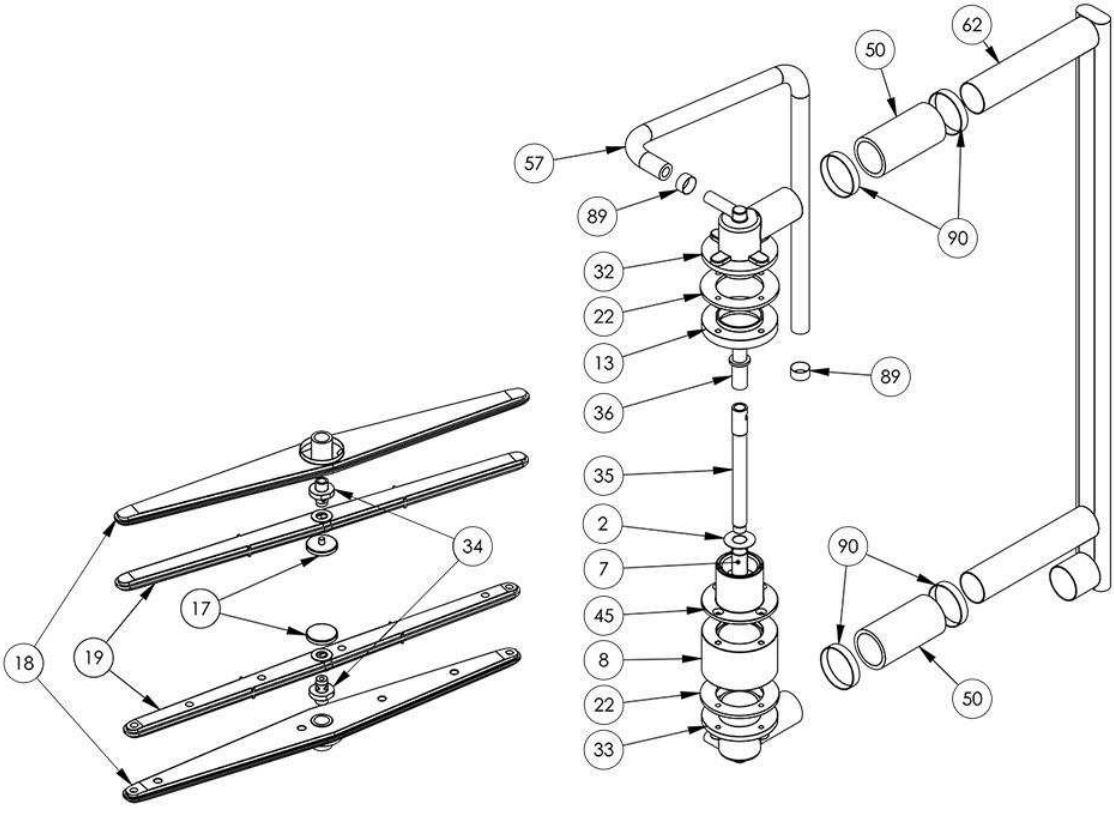
62
50
57
89
90
32
22
13
89
36
35
2
7
45
8
22
33
90
50
34
17
18
19

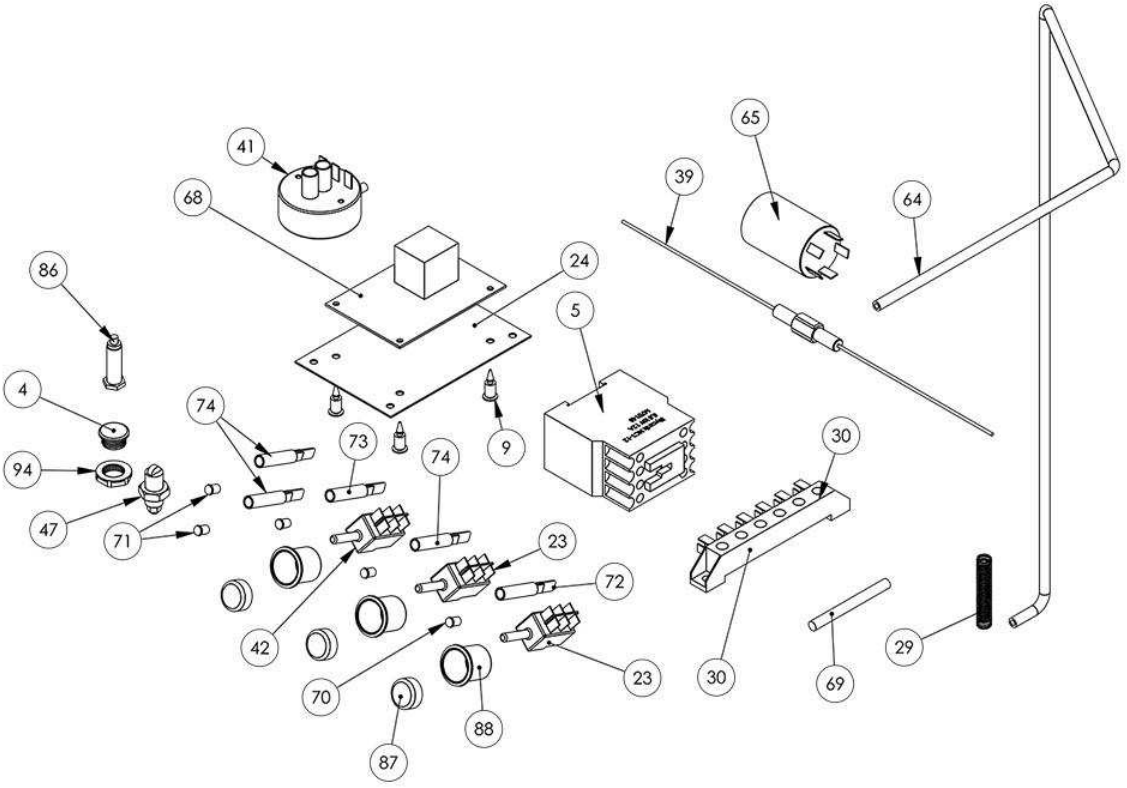
41
68
24
86
4
94
47
71
74
73
74
9
5
39
65
64
30
23
72
42
70
23
30
69
29
88
87

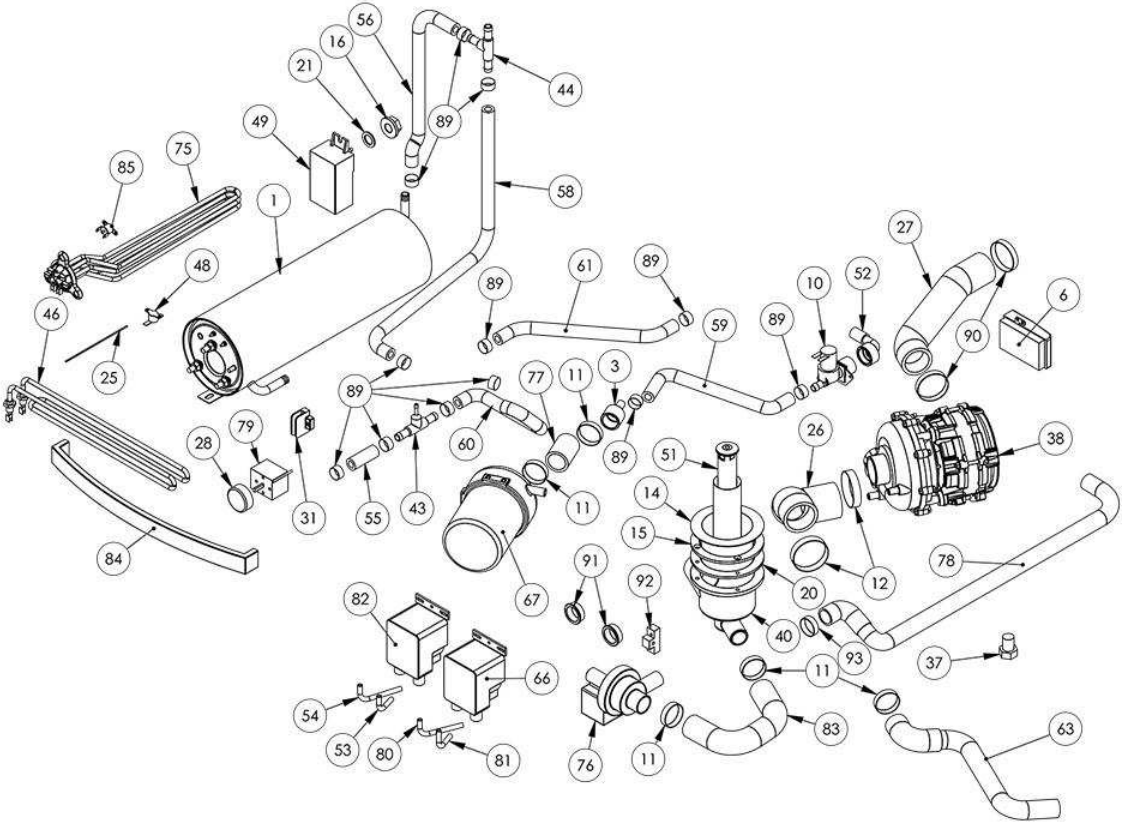
56
16
21
44
89
49
75
85
58
1
48
46
25
61
89
89
10
52
27
6
90
59
89
77
11
3
89
60
89
55
43
79
28
31
84
51
26
38
14
15
11
12
78
67
20
91
92
40
93
37
82
66
11
54
53
80
81
76
11
83
63