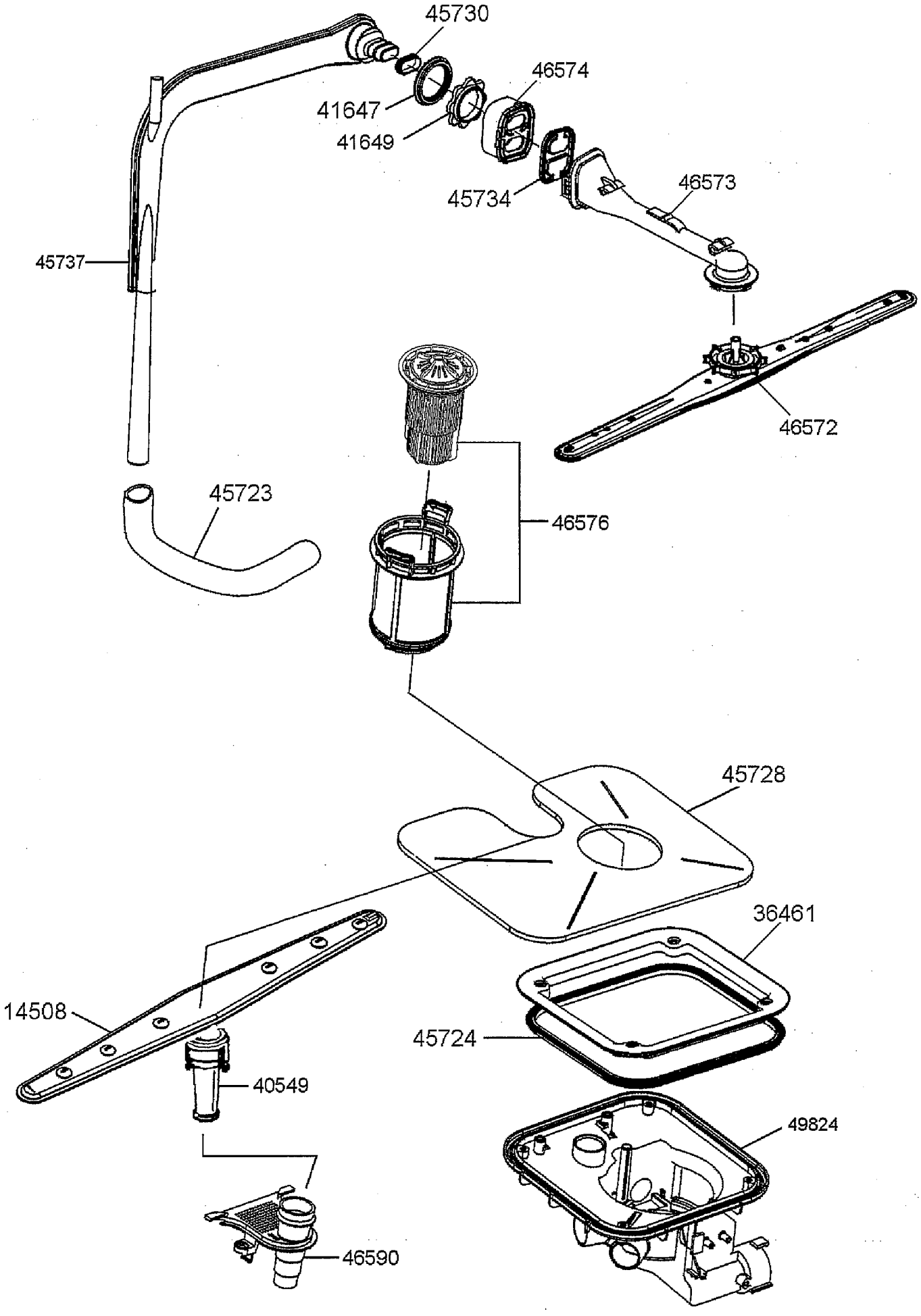
45730
46574
41647
41649
45734
46573
45737
46572
45723
46576
45728
36461
14508
45724
40549
49824
46590

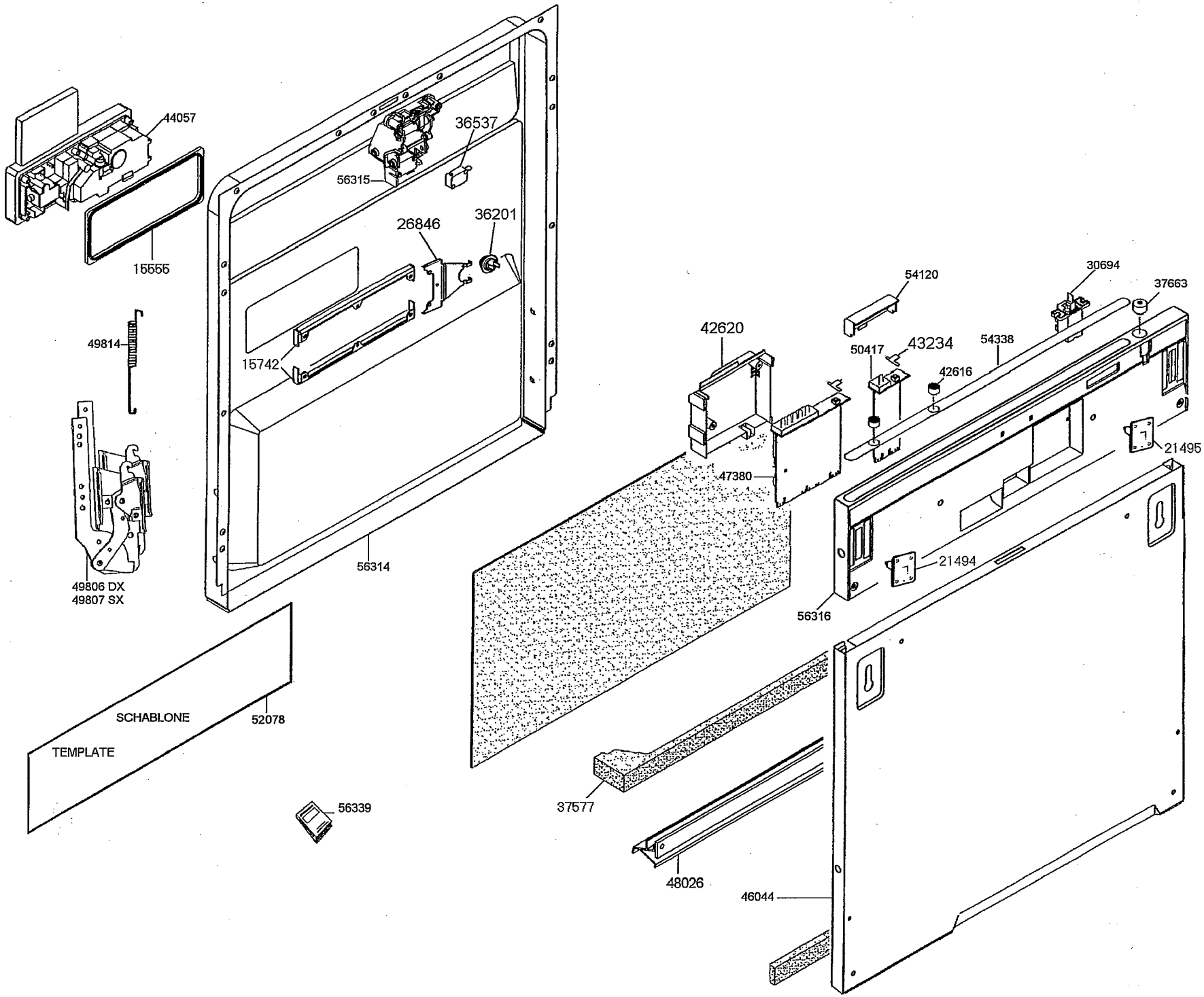
44057
15555
49814
49806 DX
49807 SX
36537
56315
26846
36201
15742
56314
SCHABLONE
TEMPLATE
52078
56339
42620
47380
54120
50417
43234
42616
54338
30694
37663
21495
21494
56316
37577
48026
46044

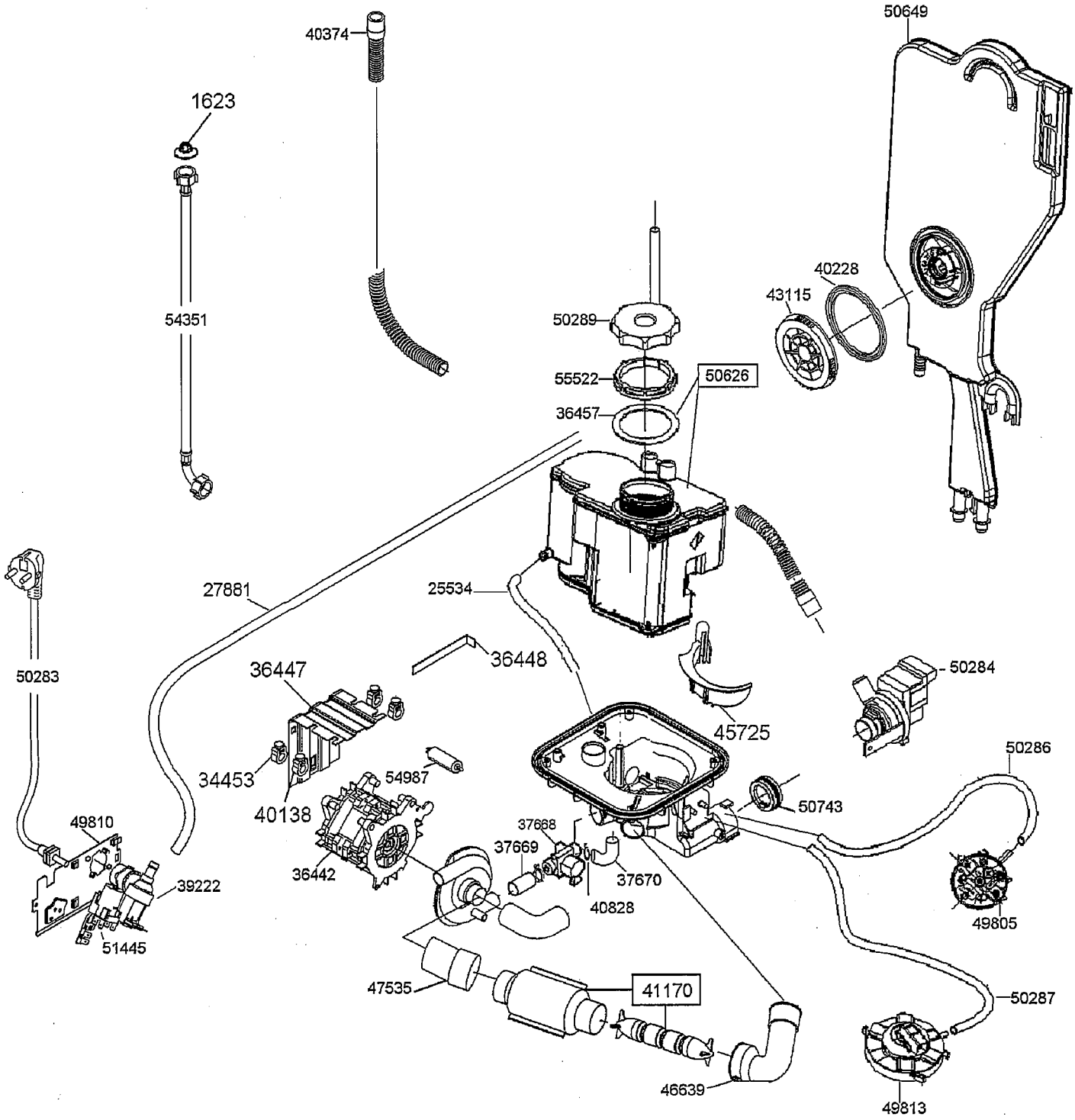
40374
1623
54351
50649
40228
43115
50289
55522
50626
36457
27881
25534
36448
36447
50283
50284
45725
34453
54987
40138
50286
50743
49810
37668
37669
36442
37670
39222
40828
49805
51445
47535
41170
50287
46639
49813

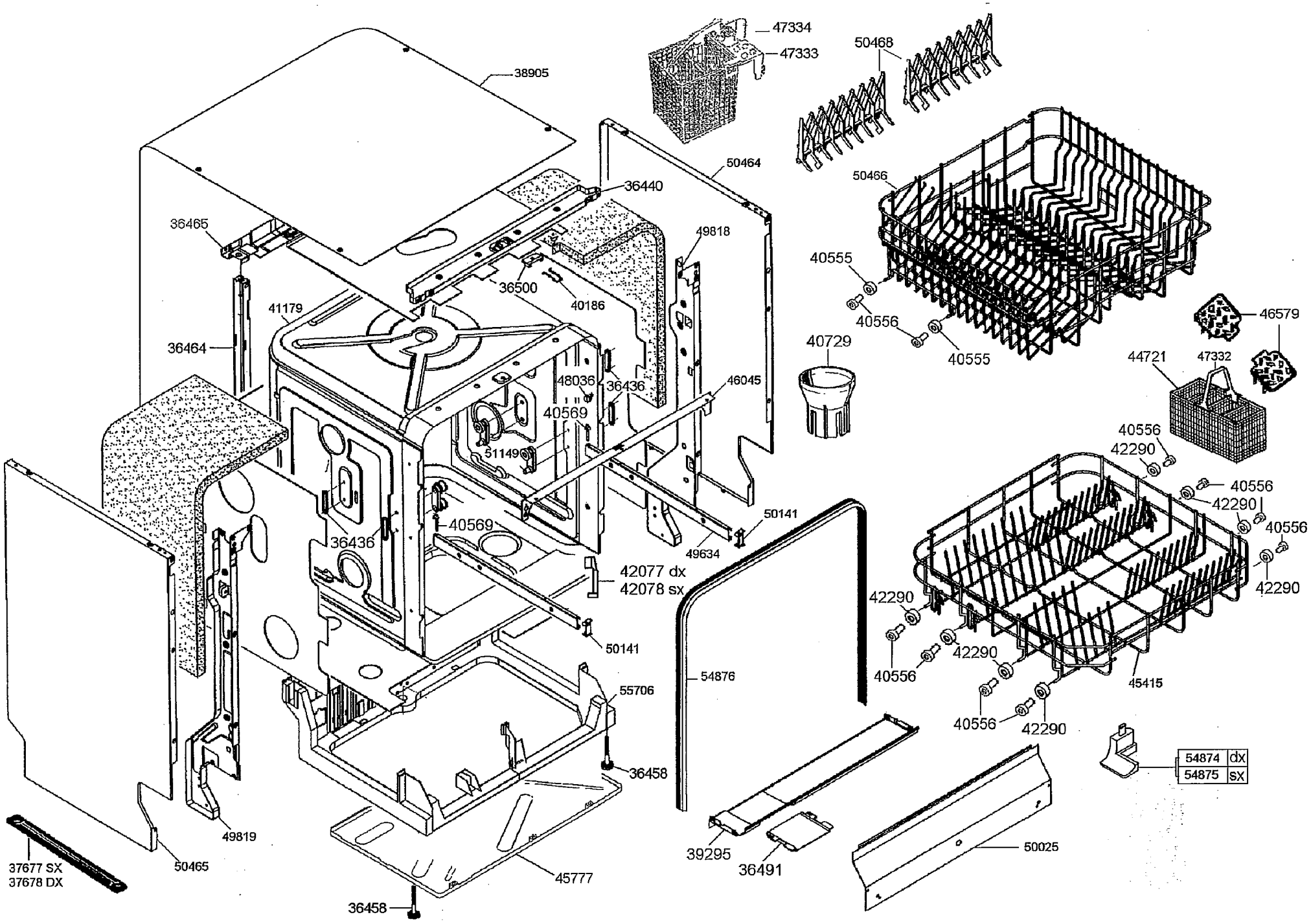
47334
47333
50468
38905
50464
36440
50466
36465
49818
40555
36500
40186
41179
40556
46579
36464
40729
40555
44721
47332
48036
36436
46045
40569
40556
51149
42290
40556
42290
36436
40569
50141
40556
49634
42290
42077 dx
42078 sx
42290
50141
42290
54876
55706
40556
45415
42290
40556
42290
54874 dx
54875 sx
36458
49819
50465
37677 SX
37678 DX
45777
39295
36491
50025
36458