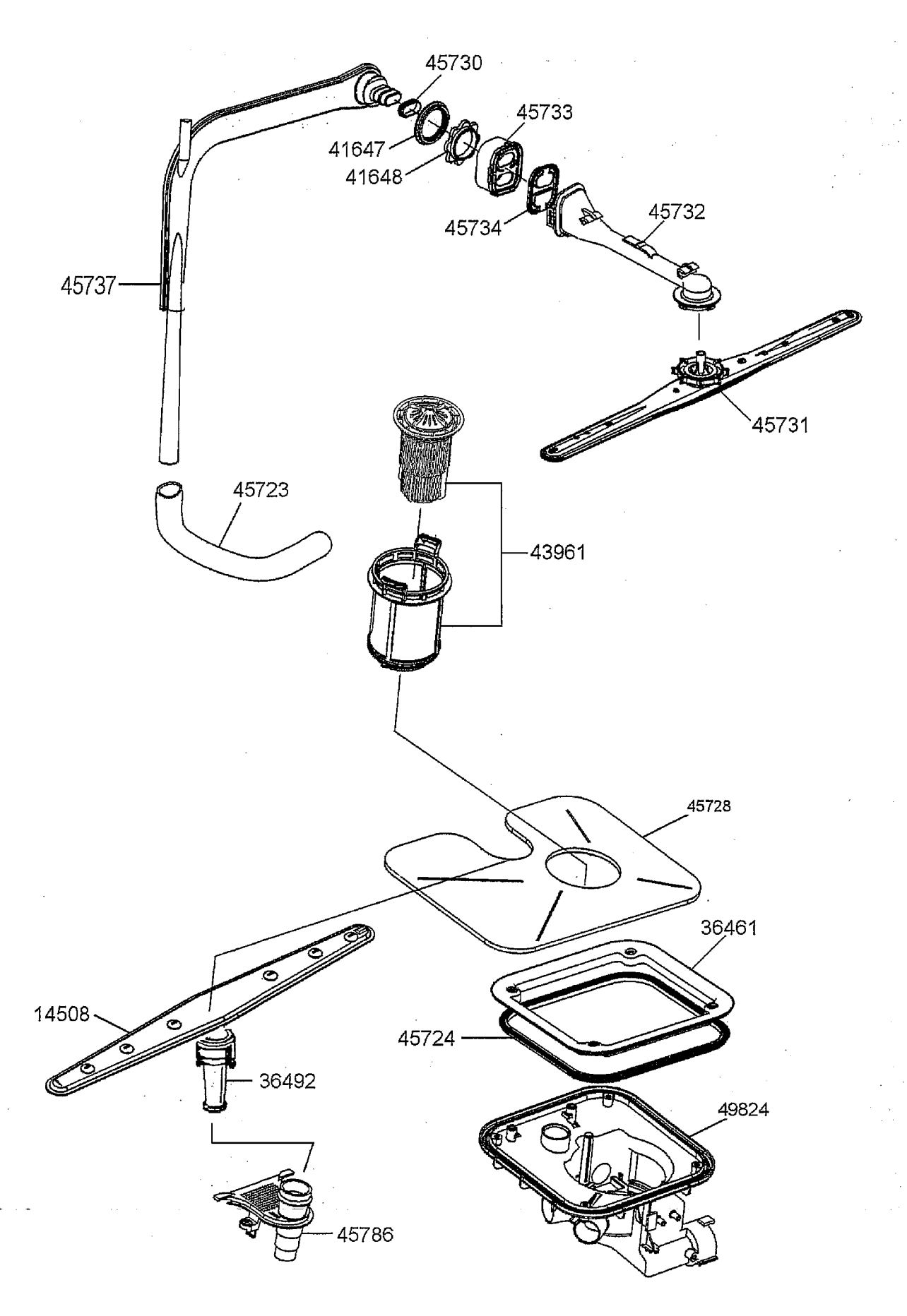
45730
45733
41647
41648
45734
45732
45737
45731
45723
43961
45728
36461
14508
45724
36492
49824
45786

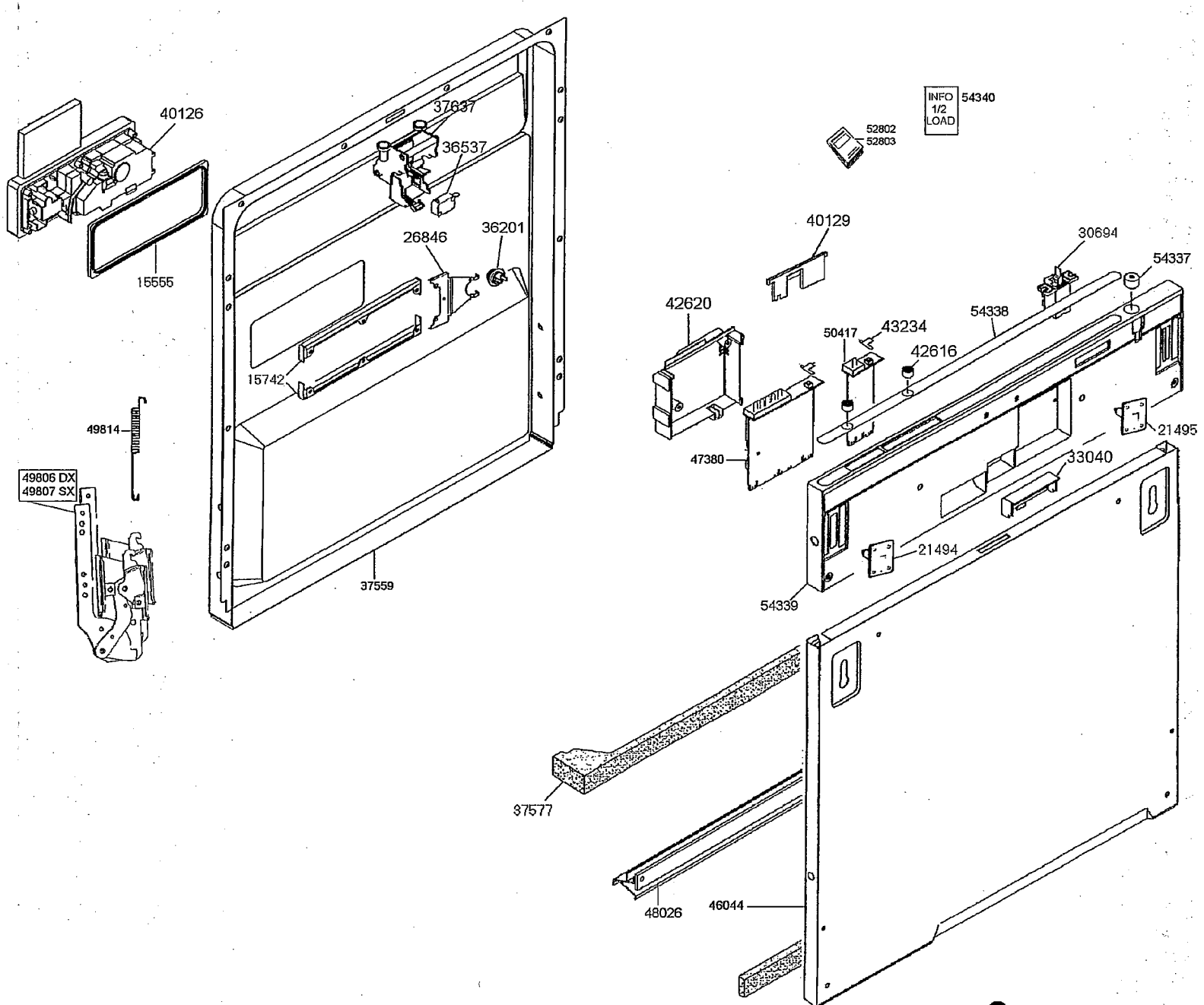
40126
15555
37637
36537
26846
36201
15742
37559
49814
49806 DX
49807 SX
INFO
1/2
LOAD
54340
52802
52803
40129
30694
54337
42620
54338
50417
43234
42616
21495
47380
33040
21494
54339
37577
48026
46044

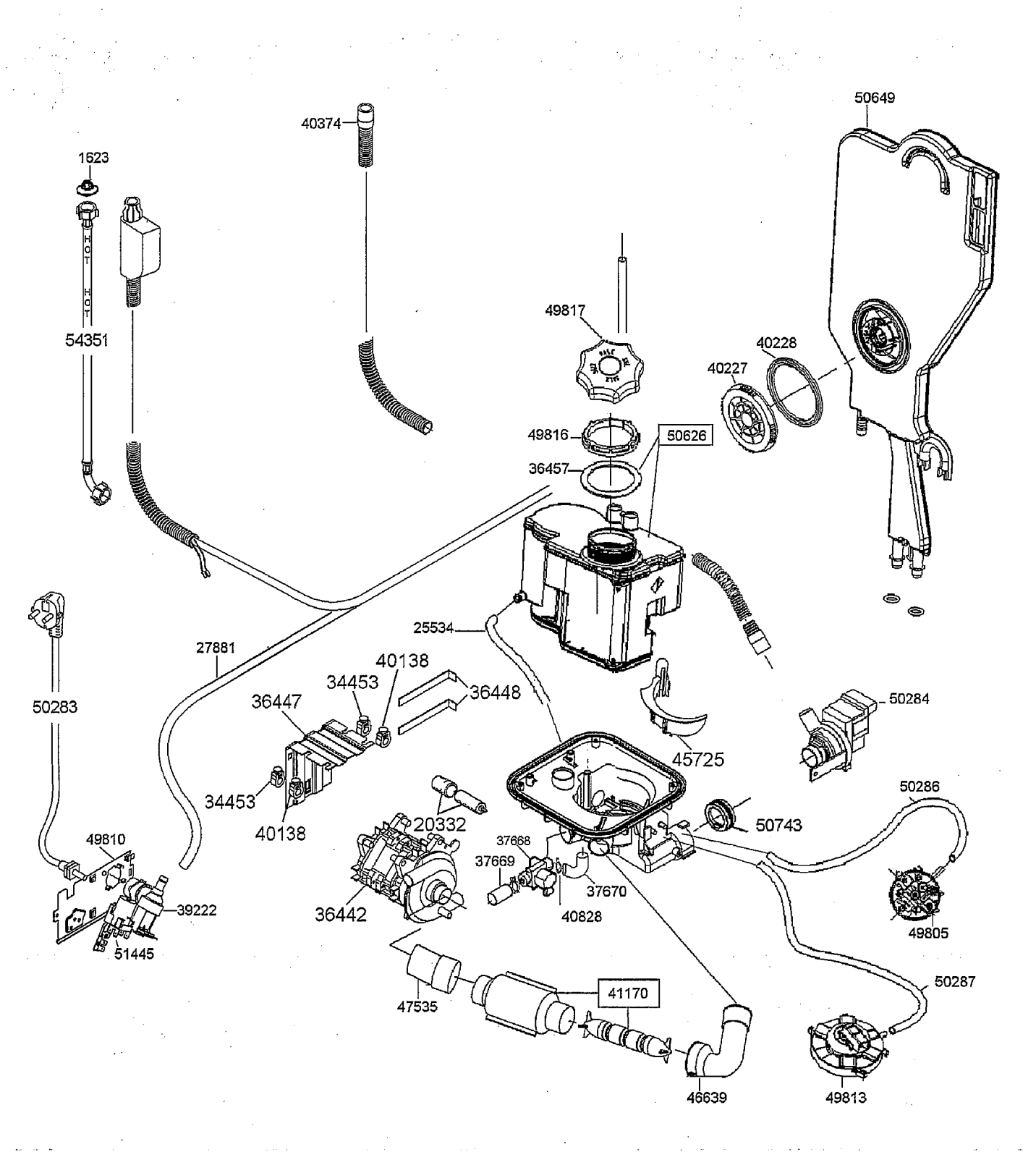
50649
40374
1623
54351
49817
40228
40227
49816
50626
36457
25534
27881
40138
34453
36448
36447
50283
50284
45725
34453
40138
20332
50286
50743
49810
37668
37669
37670
39222
36442
40828
49805
51445
50287
41170
47535
46639
49813

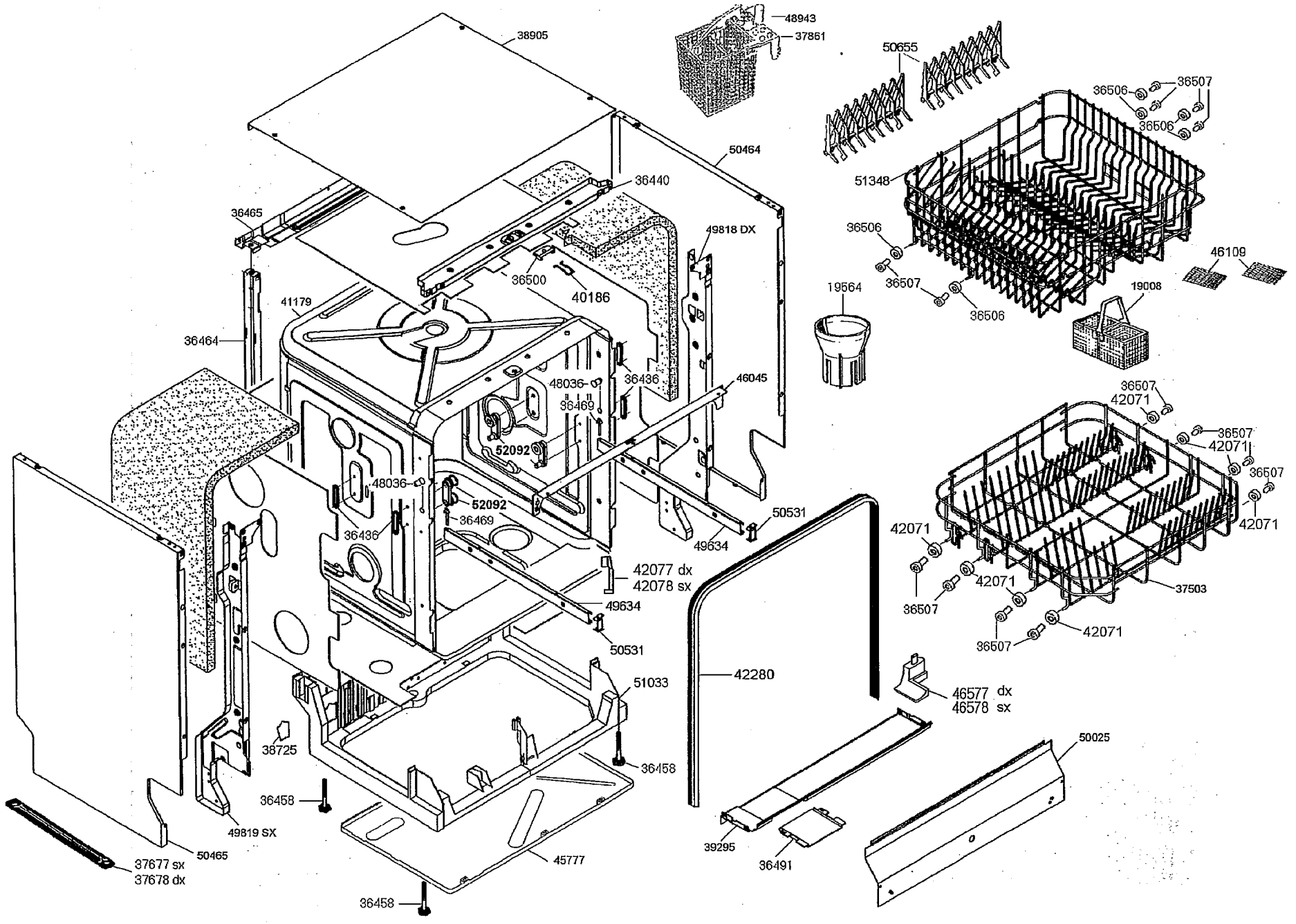
38905
48943
37861
50655
36506
36507
36506
50464
36440
51348
36465
49818 DX
36506
46109
36500
40186
36507
19564
19008
41179
36506
36464
48036
36436
46045
36469
36507
42071
52092
36507
42071
48036
52092
36507
36469
50531
42071
36436
49634
42071
42077 dx
42078 sx
37503
36507
49634
42071
50531
36507
42280
51033
46577 dx
46578 sx
38725
50025
36458
36458
49819 SX
39295
50465
36491
37677 sx
37678 dx
45777
36458