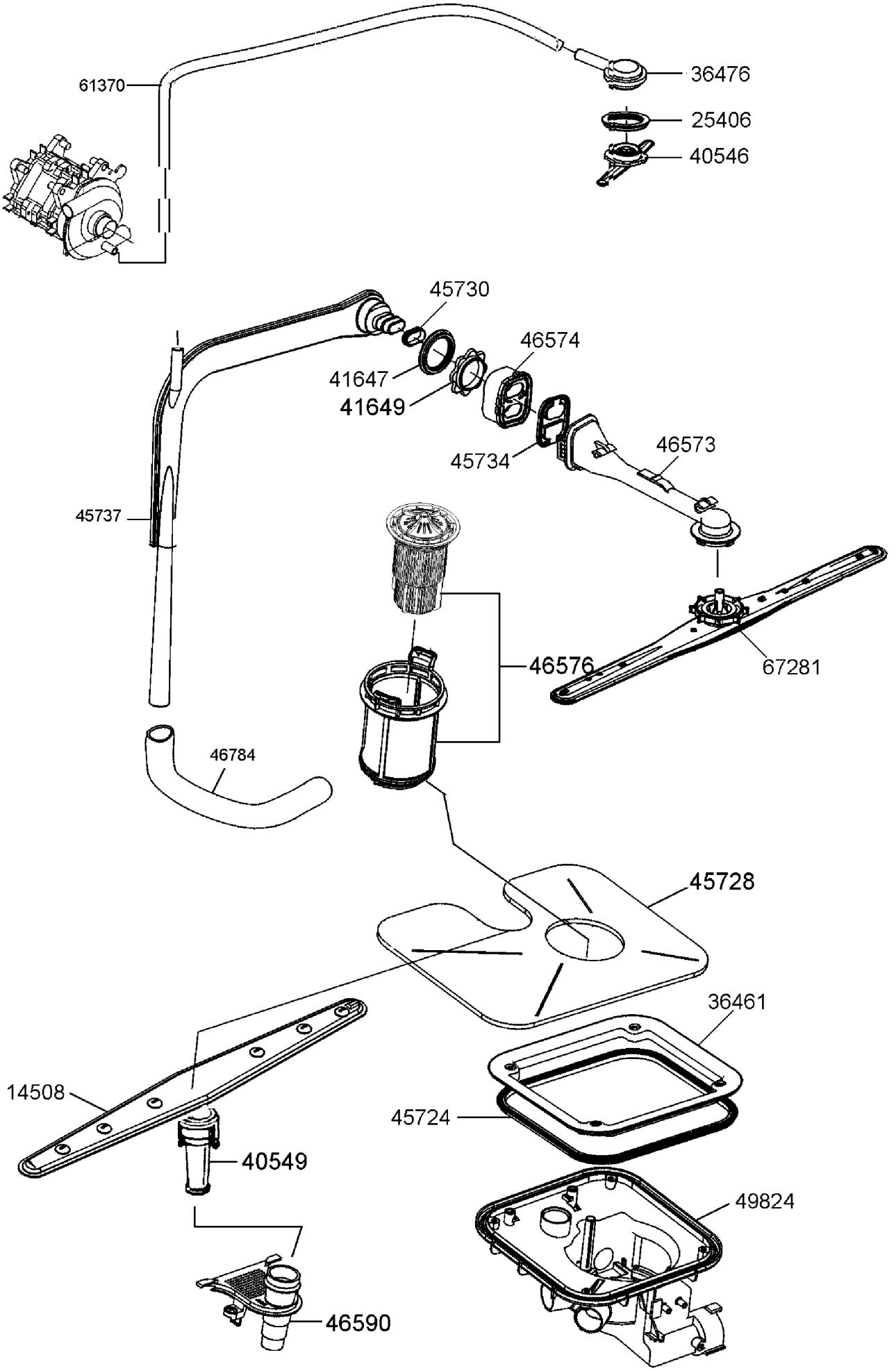
61370
36476
25406
40546
45730
46574
41647
41649
45734
46573
45737
46576
67281
46784
45728
36461
14508
45724
40549
49824
46590

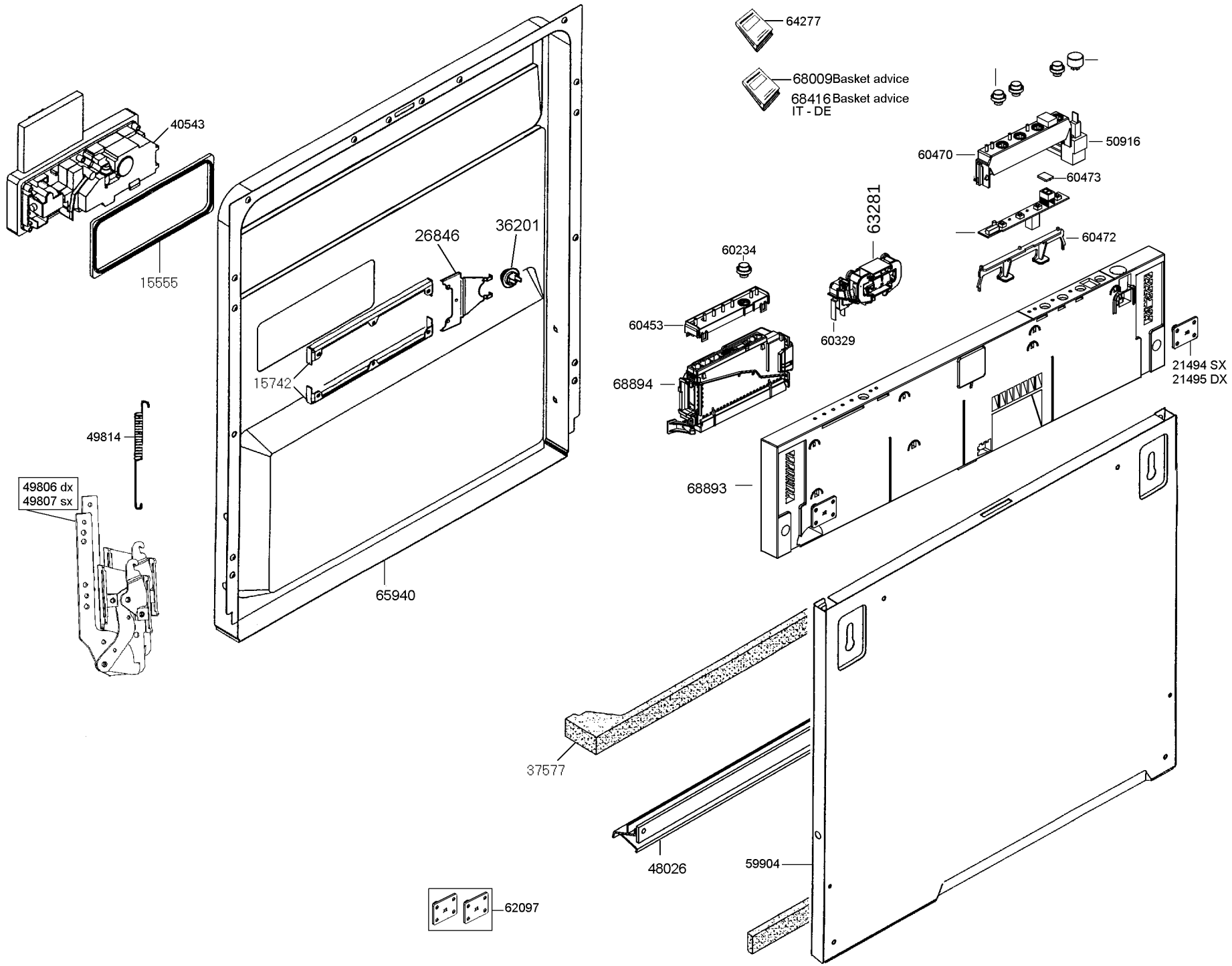
64277
68009 Basket advice
68416 Basket advice
IT - DE
40543
15555
26846
36201
15742
65940
49814
49806 dx
49807 sx
60470
50916
60473
63281
60472
60234
60453
60329
68894
21494 SX
21495 DX
68893
37577
48026
59904
62097

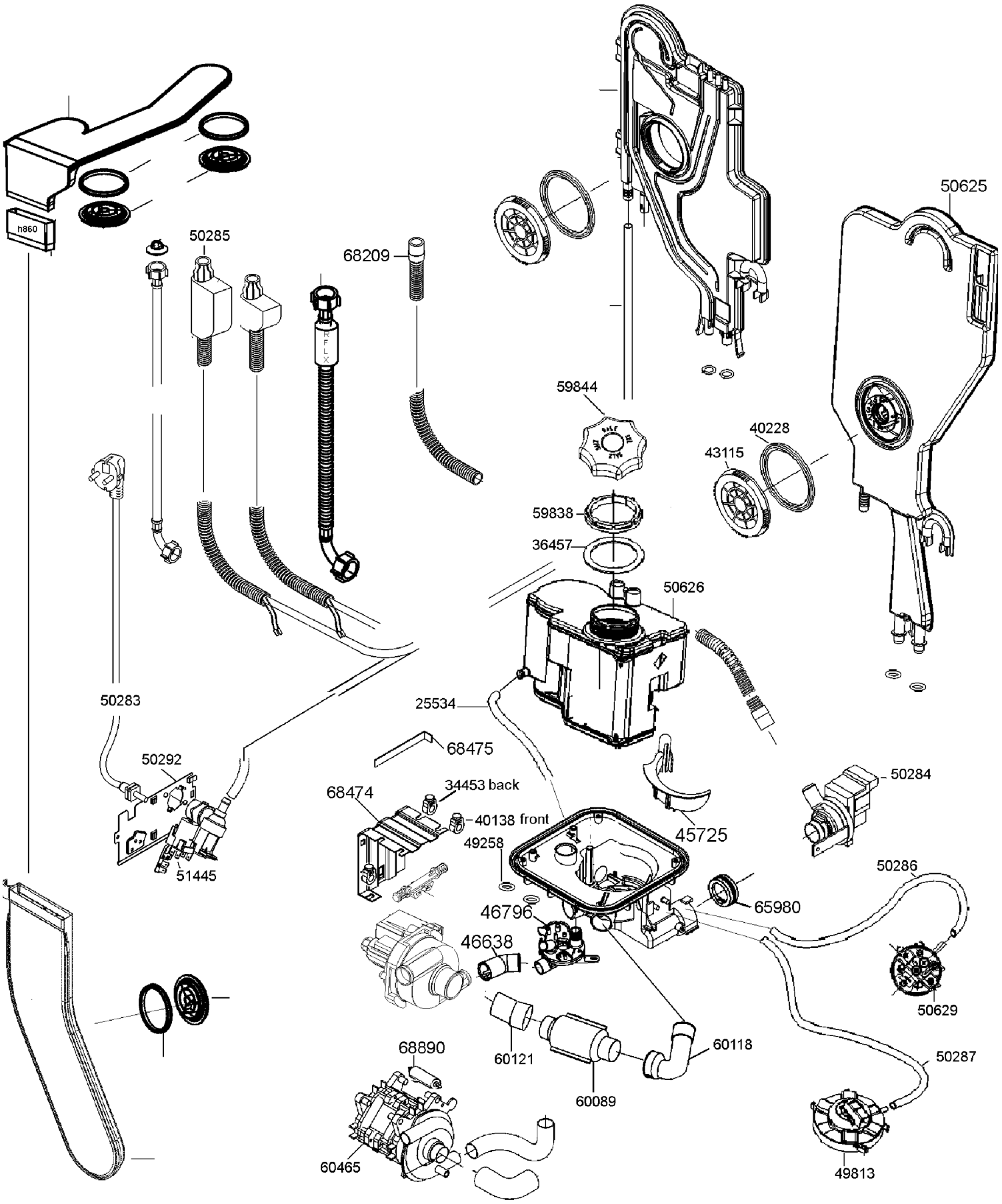
h860
50285
68209
50625
59844
40228
43115
59838
36457
50626
50283
25534
68475
50292
34453 back
68474
40138 front
50284
45725
49258
51445
50286
65980
46796
46638
50629
60121
60118
68890
50287
60089
60465
49813

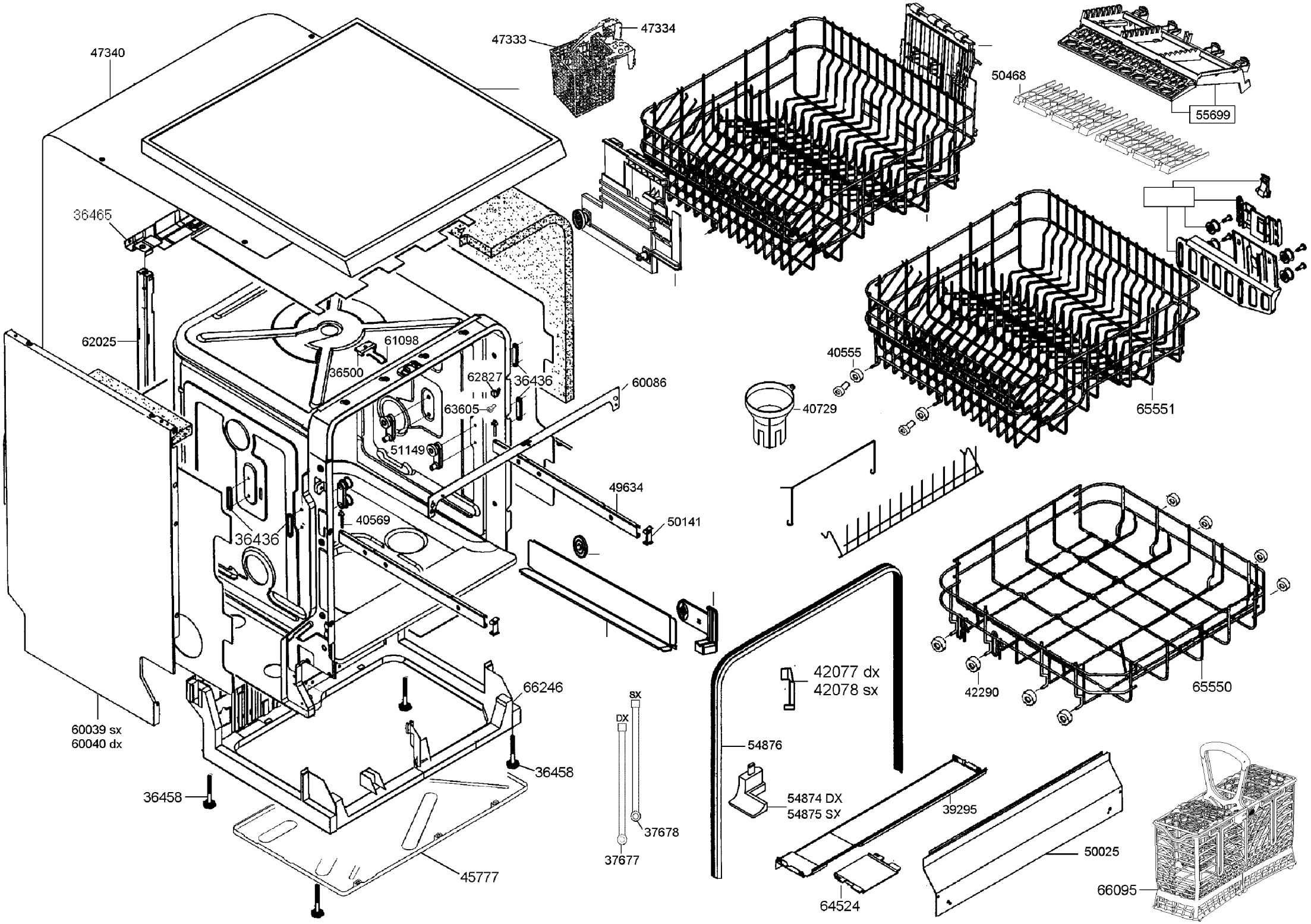
47340
47333
47334
50468
55699
36465
62025
61098
36500
62827
36436
60086
63605
51149
40555
40729
65551
49634
50141
40569
36436
66246
60039 sx
60040 dx
36458
36458
45777
SX
DX
37678
37677
42077 dx
42078 sx
54876
54874 DX
54875 SX
39295
64524
50025
42290
65550
66095