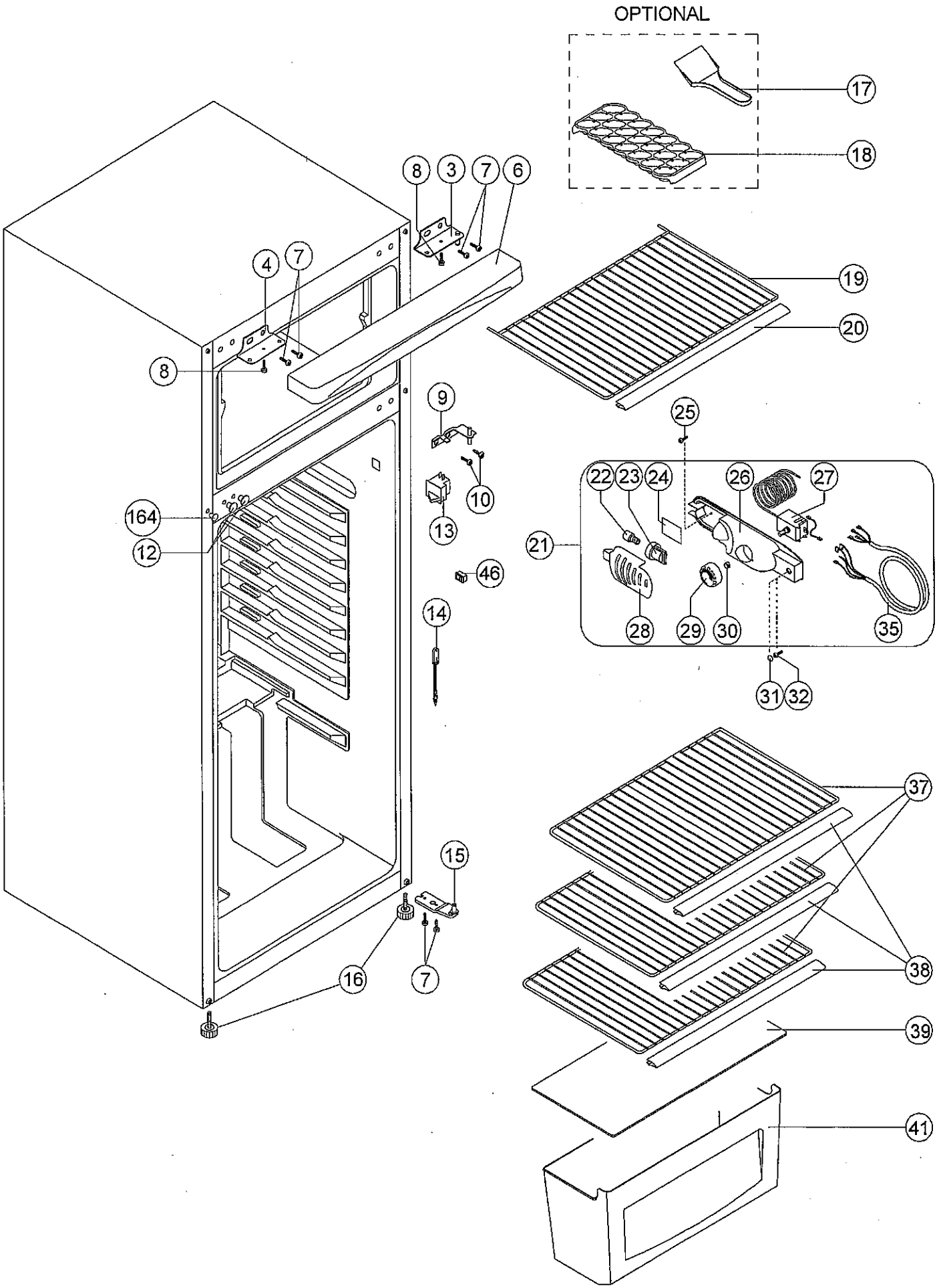
OPTIONAL
17
18
8
3
7
6
4
7
19
20
8
9
25
22
23
24
26
27
10
164
13
21
12
46
28
29
30
35
14
31
32
37
15
38
16
7
39
41

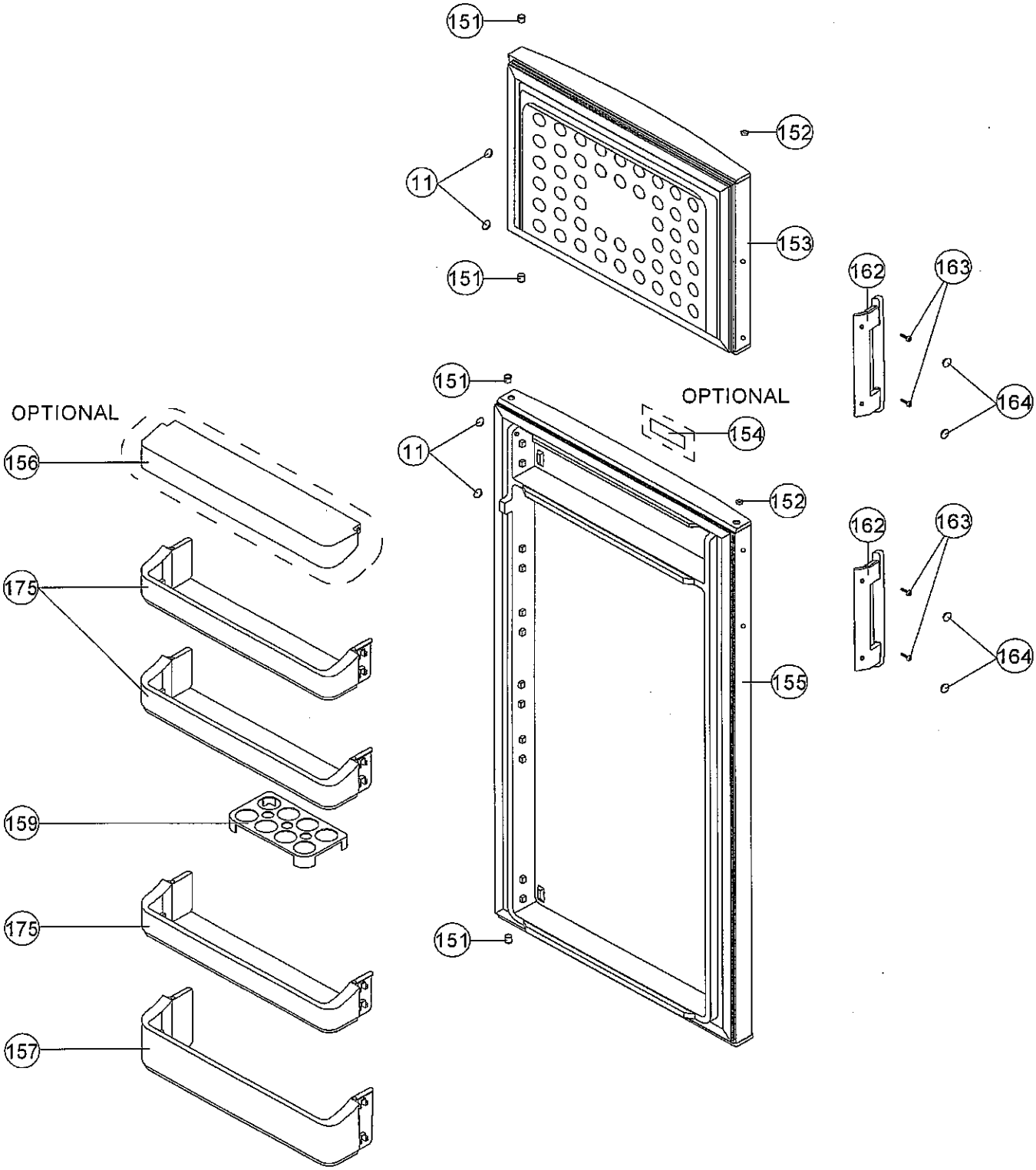
151
152
11
153
151
162
163
164
151
OPTIONAL
154
OPTIONAL
156
11
152
162
163
175
164
155
159
151
175
157

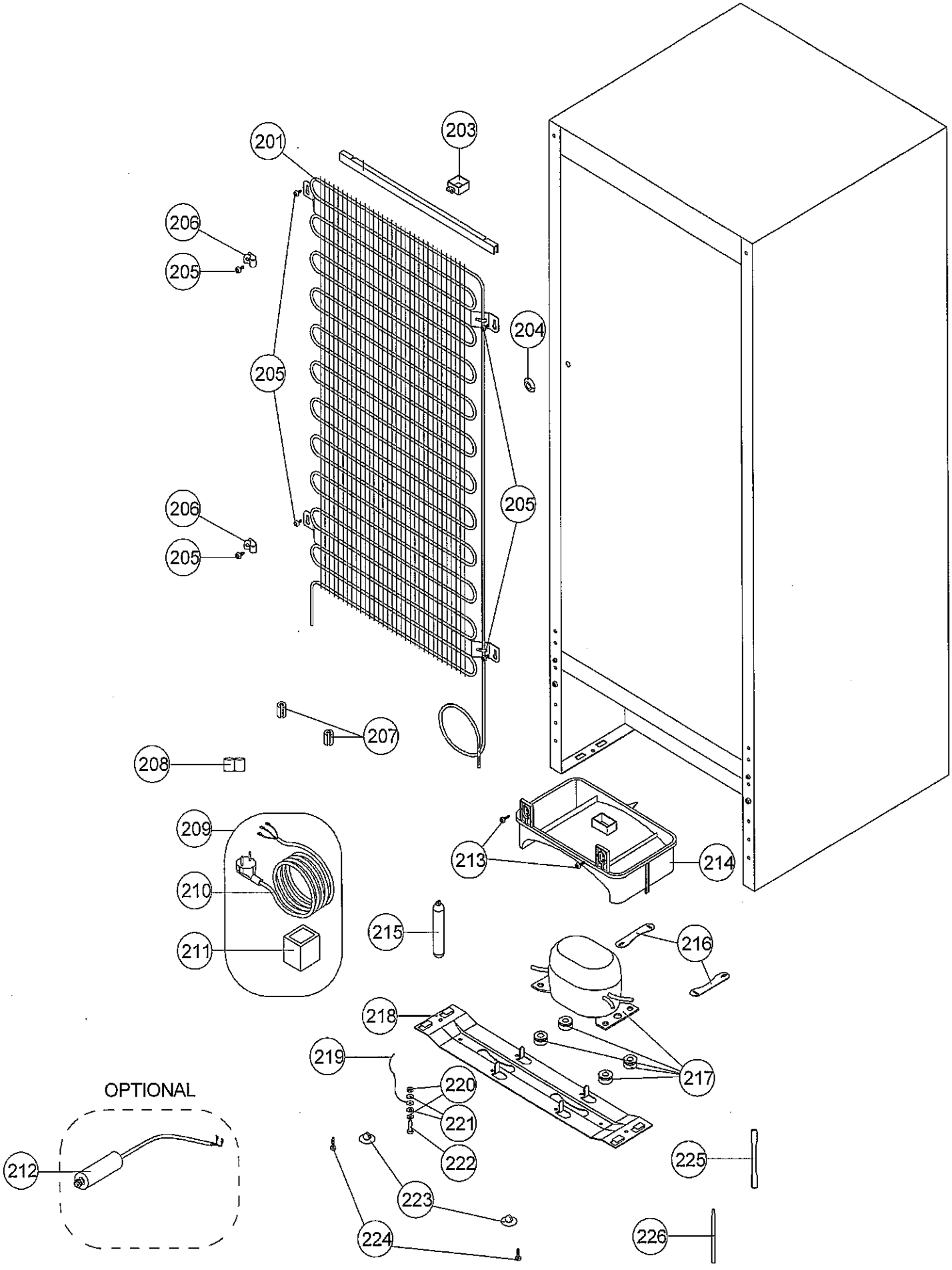
201
203
206
205
204
205
206
205
205
207
208
209
210
211
213
214
215
216
218
217
219
220
221
222
225
223
224
226
OPTIONAL
212