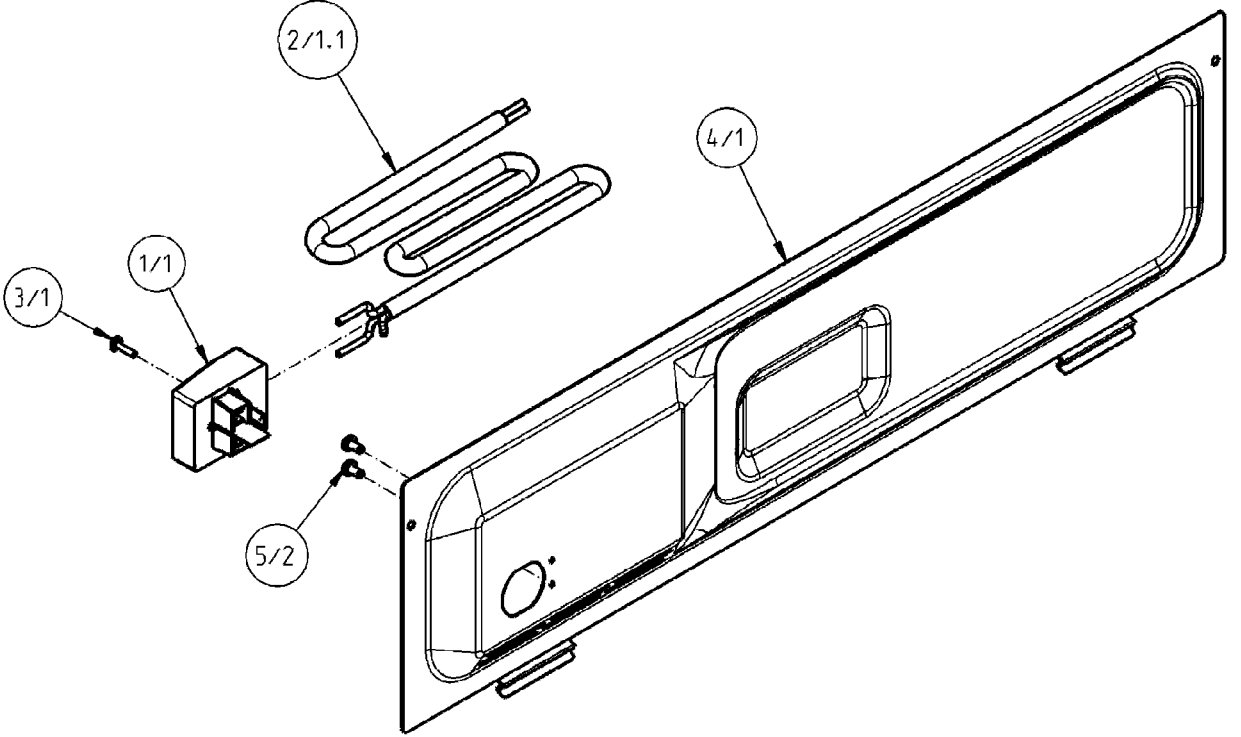
2/1.1
4/1
1/1
3/1
5/2

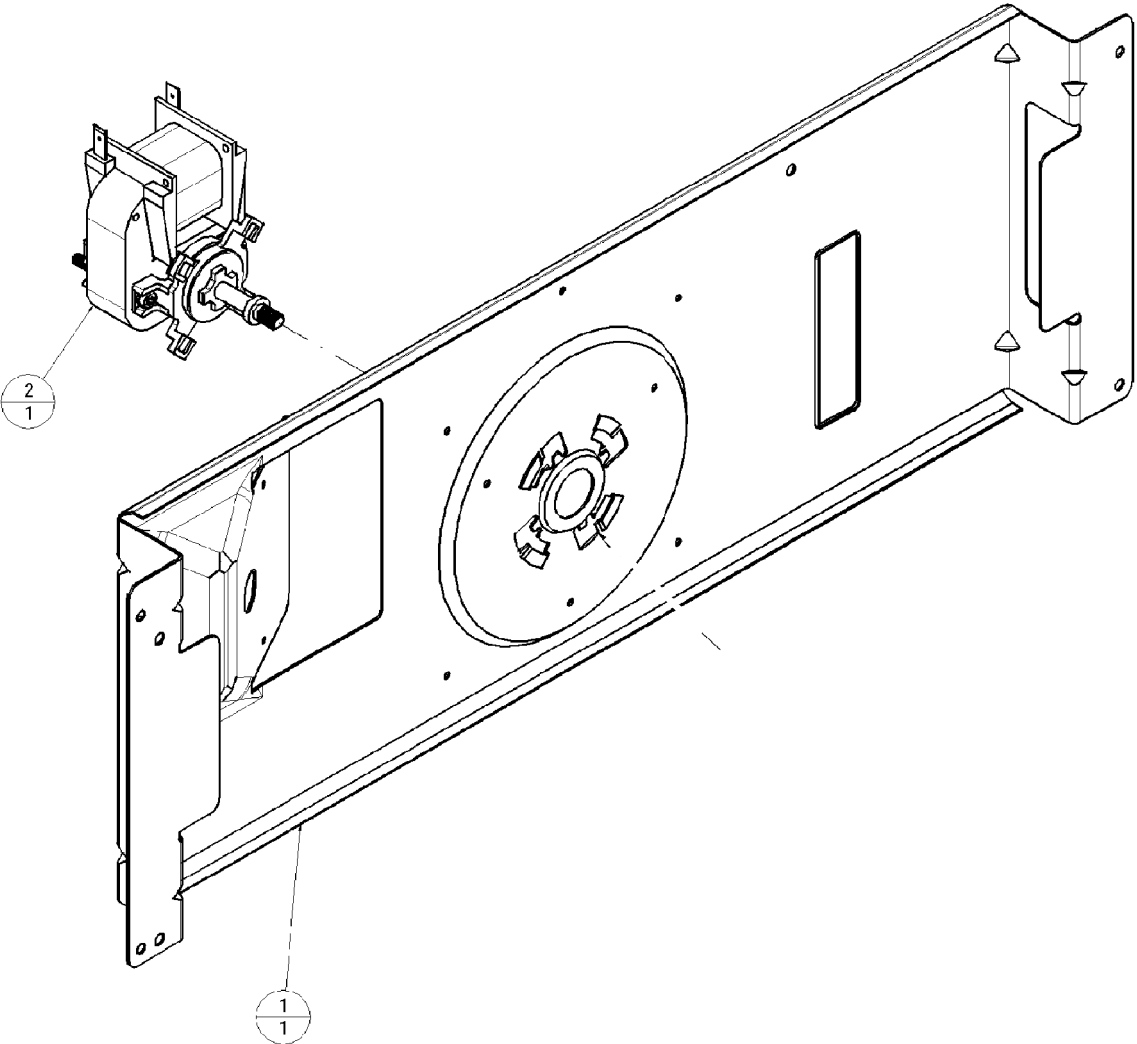
2
1
1
1

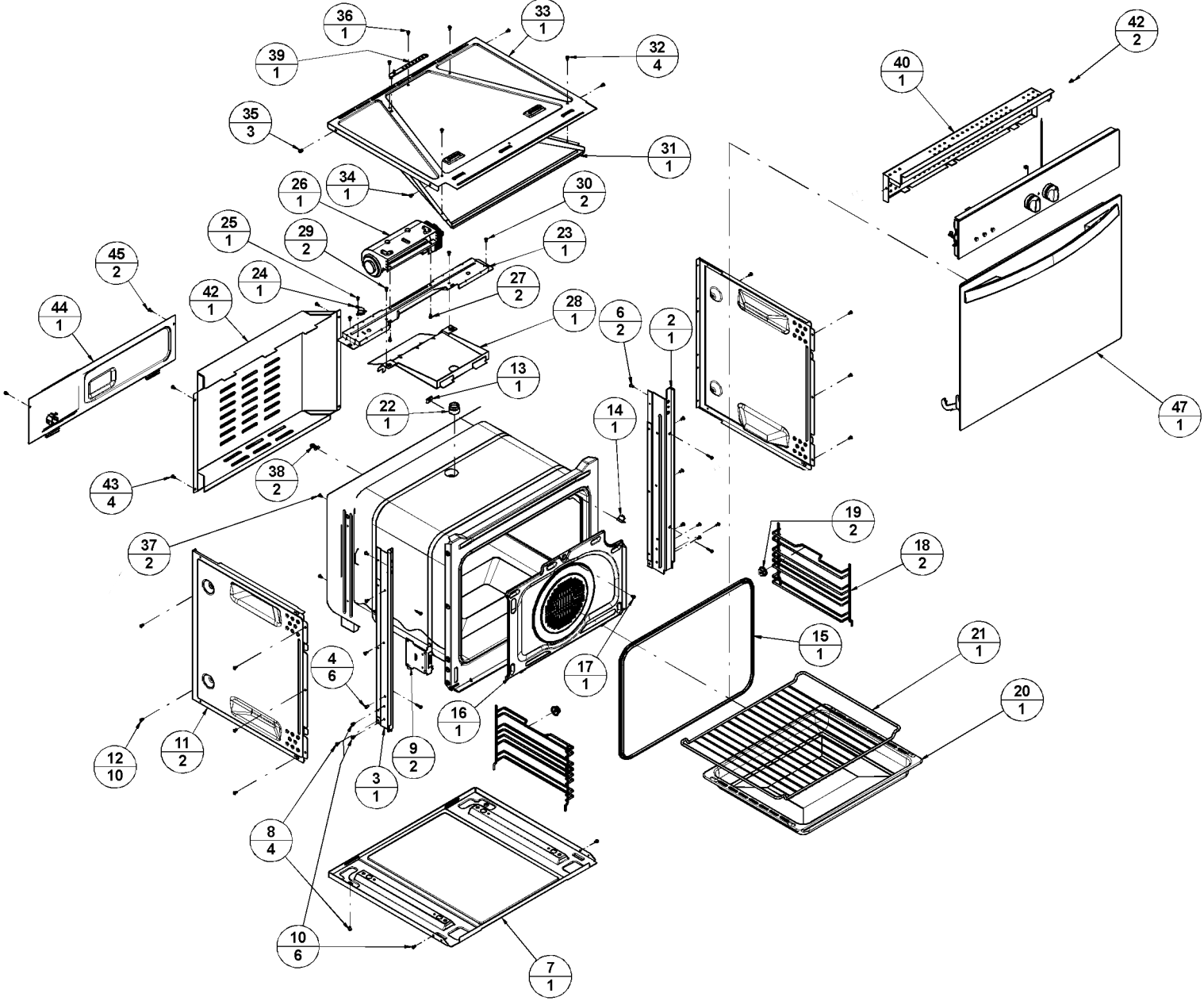
36 1
33 1
39 1
32 4
35 3
31 1
26 1
34 1
30 2
25 1
29 2
23 1
45 2
24 1
27 2
42 1
28 1
44 1
6 2
2 1
13 1
22 1
14 1
43 4
38 2
37 2
19 2
18 2
15 1
21 1
4 6
17 1
20 1
16 1
12 10
11 2
9 2
3 1
8 4
10 6
7 1
40 1
42 2
47 1

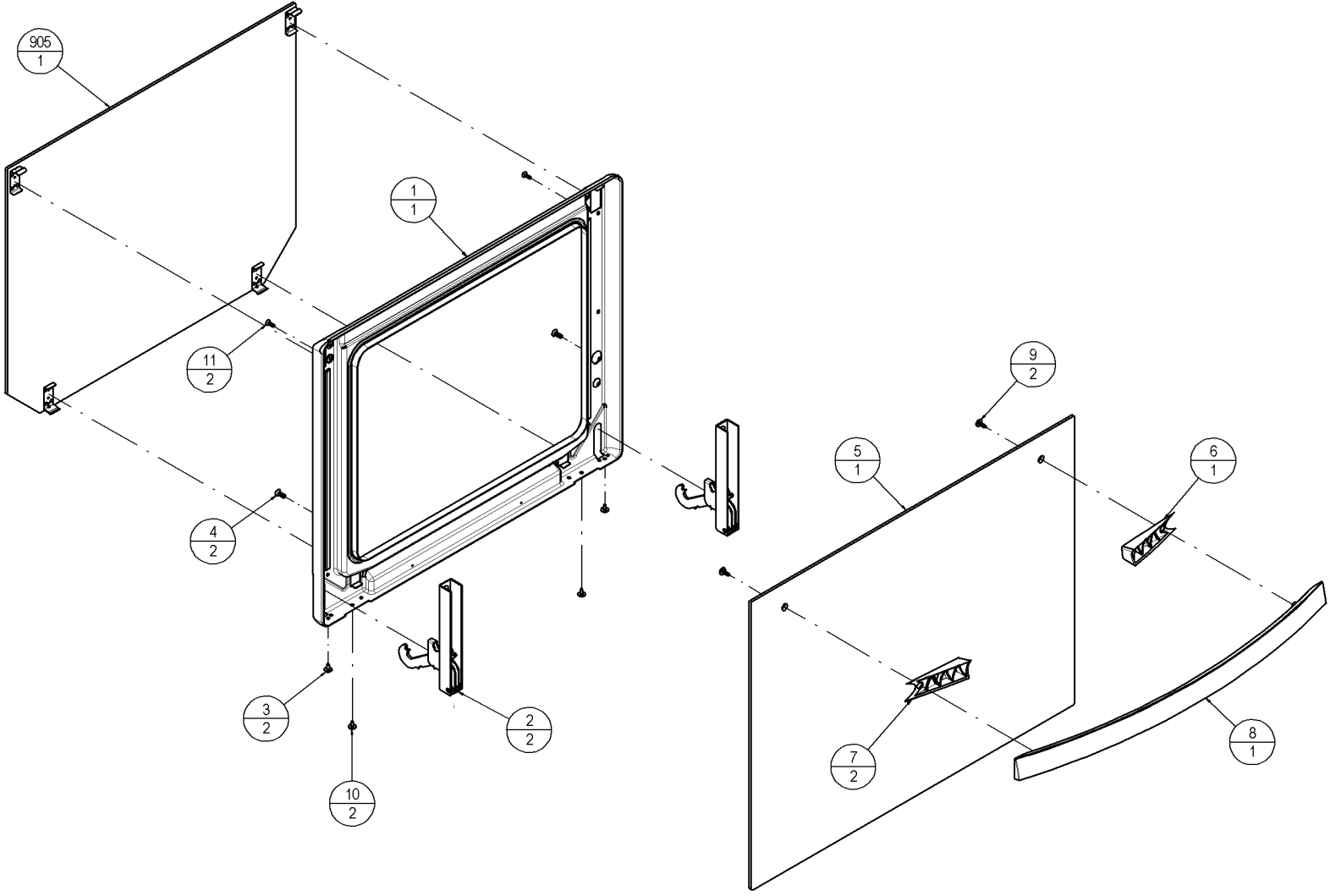
905
1
1
1
11
2
4
2
3
2
10
2
2
2
9
2
5
1
6
1
7
2
8
1

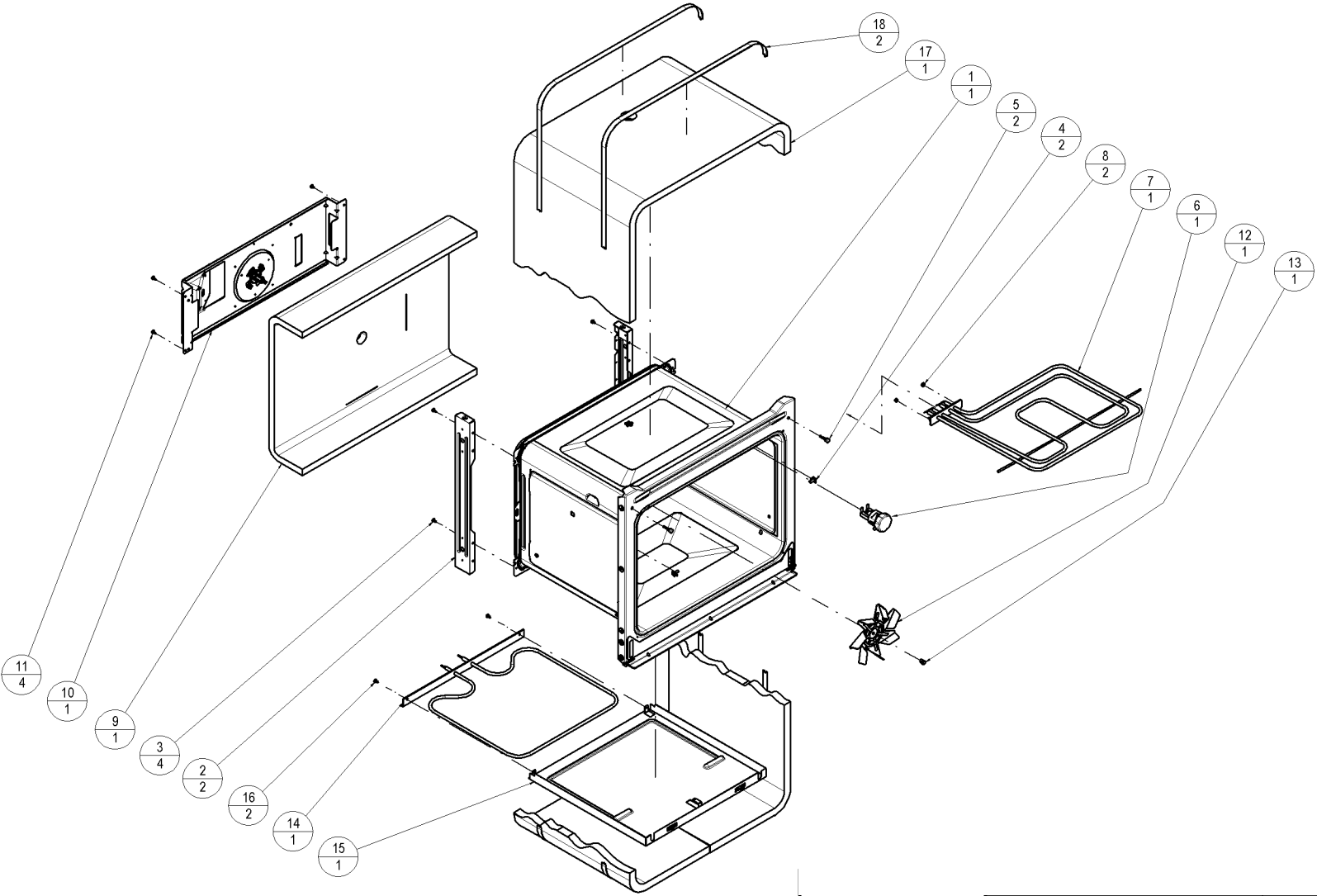
18
2
17
1
1
1
5
2
4
2
8
2
7
1
6
1
12
1
13
1
11
4
10
1
9
1
3
4
2
2
16
2
14
1
15
1

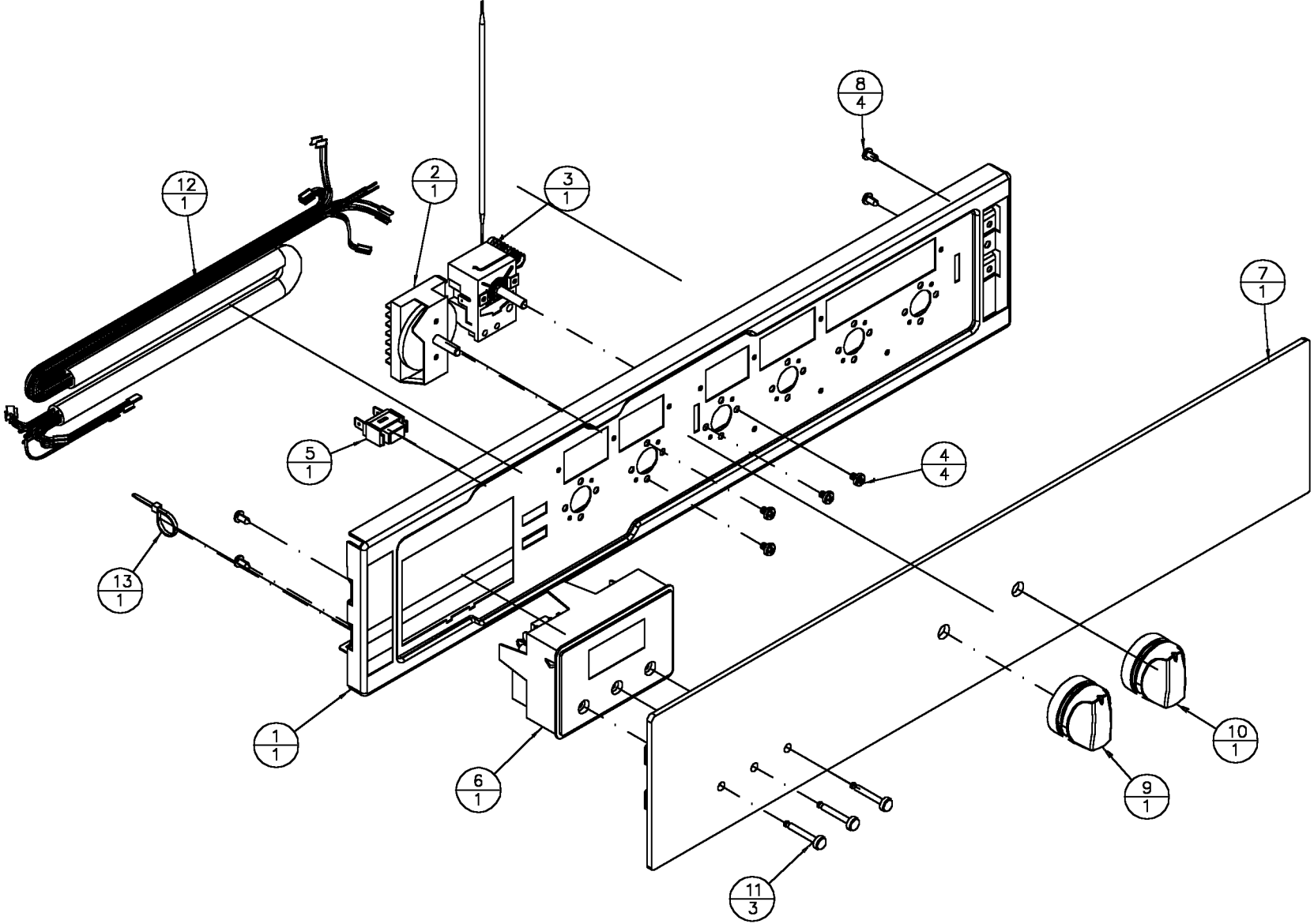
8
4
12
1
2
1
3
1
7
1
5
1
4
4
13
1
1
1
6
1
10
1
9
1
11
3