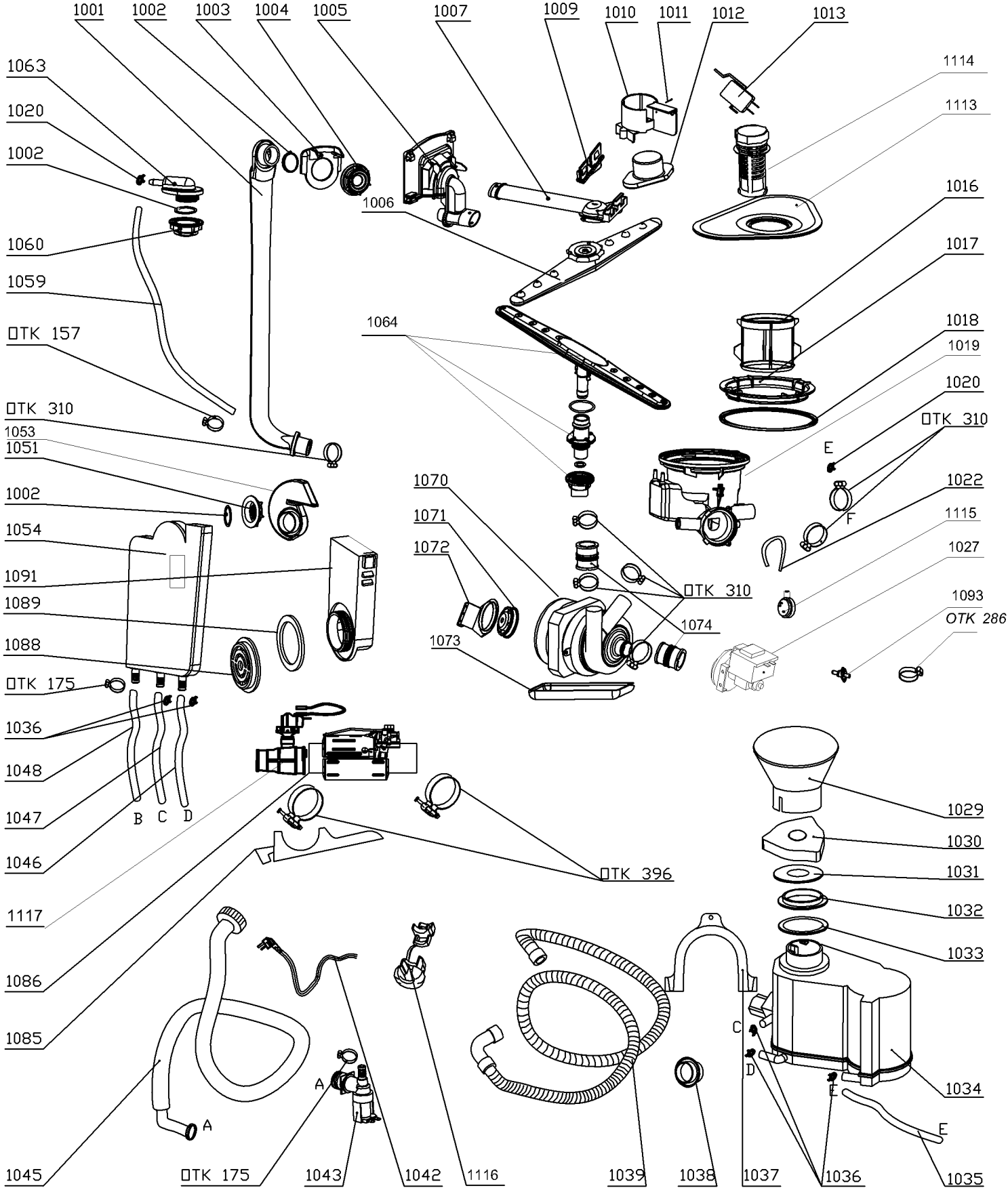
1001
1002
1003
1004
1005
1007
1009
1010
1011
1012
1013
1063
1020
1002
1060
1059
TK 157
TK 310
1053
1051
1002
1054
1091
1089
1088
TK 175
1036
1048
1047
1046
1117
1086
1085
1045
B
C
D
A
TK 175
1043
1042
1116
1006
1064
1070
1071
1072
TK 310
1074
1073
1114
1113
1016
1017
1018
1019
1020
TK 310
E
F
1022
1115
1027
1093
OTK 286
TK 396
1029
1030
1031
1032
1033
1034
1035
1036
1037
1038
1039
C
D
E
E

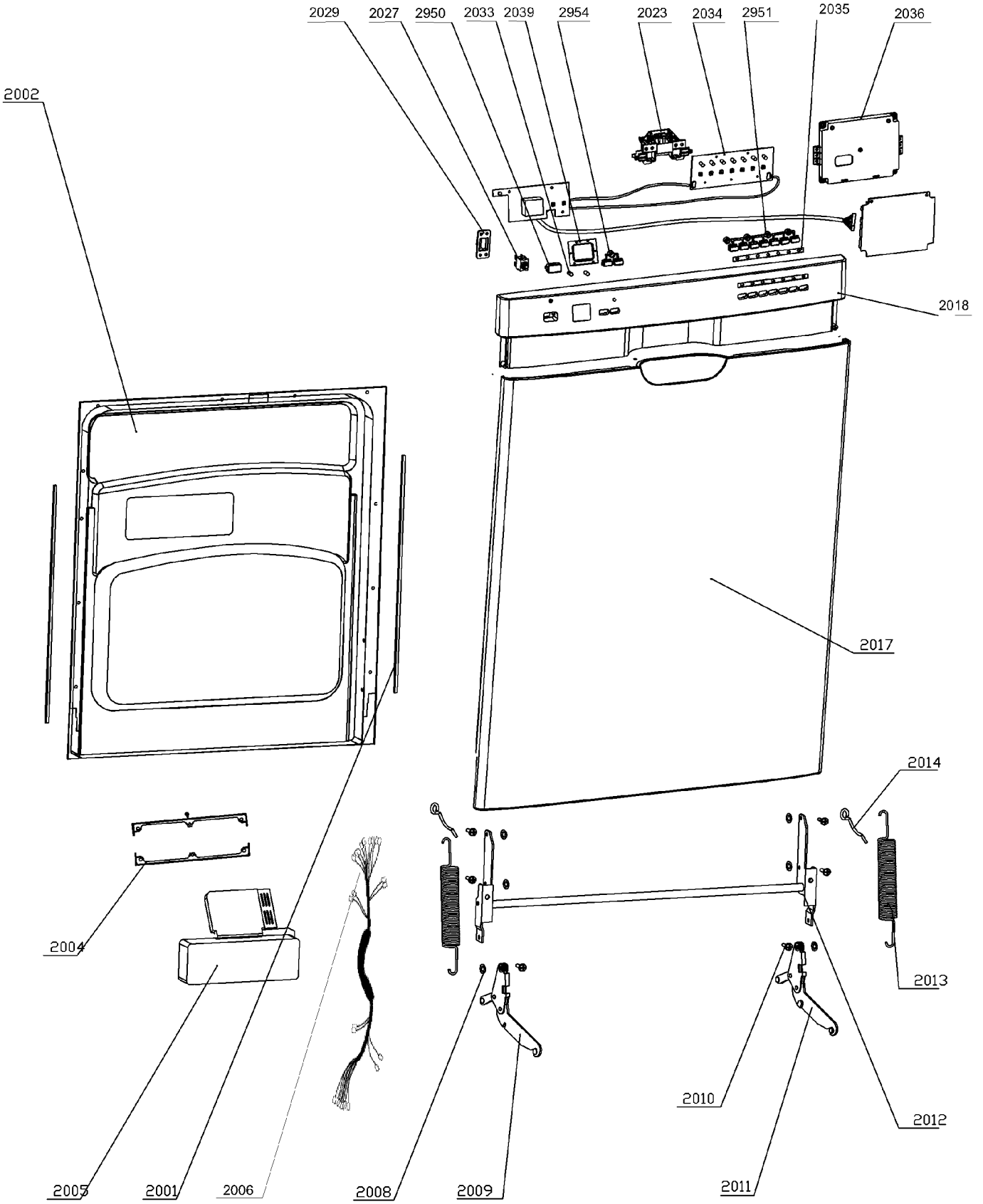
2029
2027
2950
2033
2039
2954
2023
2034
2951
2035
2036
2002
2018
2017
2014
2004
2013
2010
2012
2005
2001
2006
2008
2009
2011

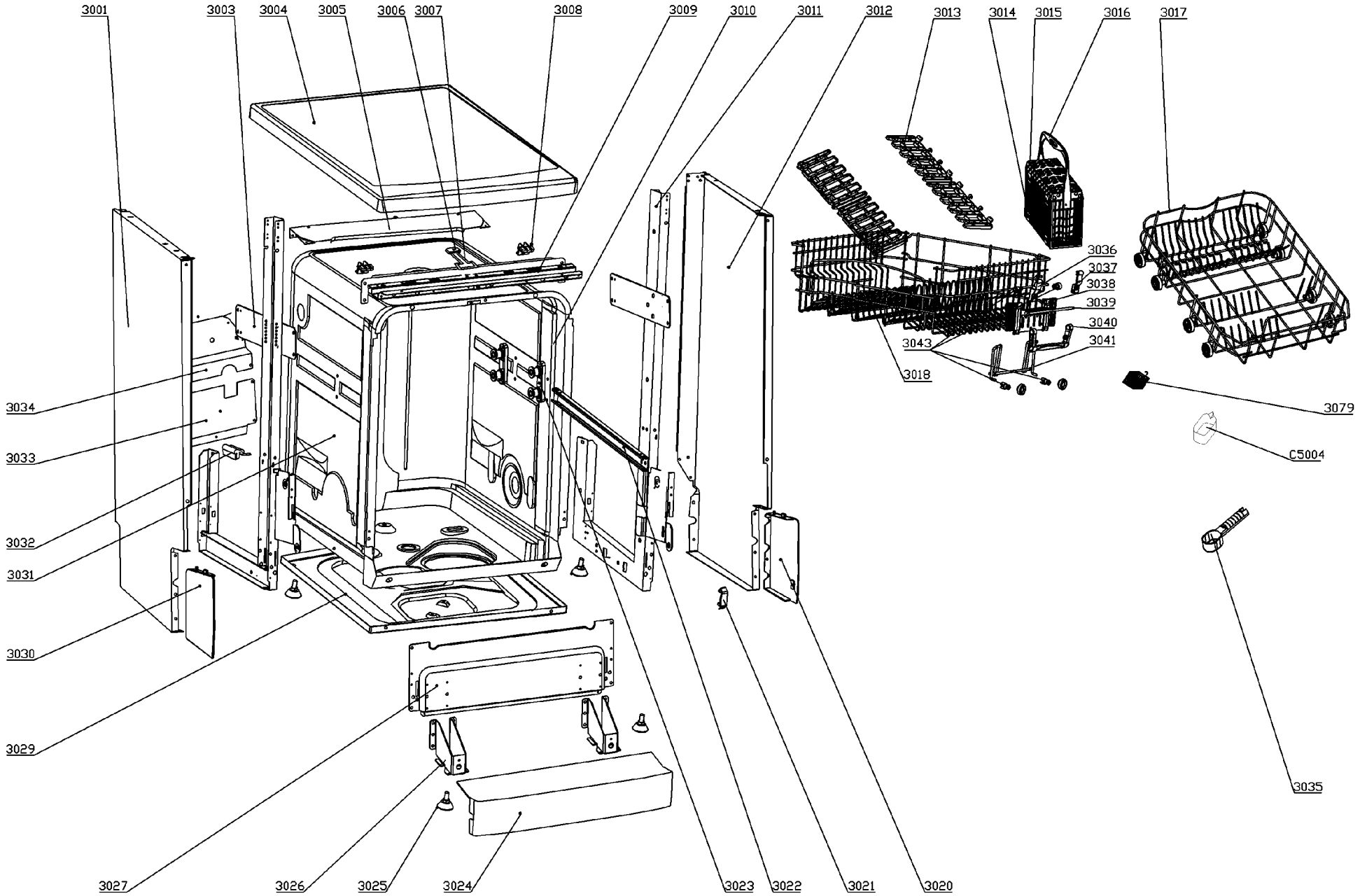
3001
3003
3004
3005
3006
3007
3008
3009
3010
3011
3012
3013
3014
3015
3016
3017
3036
3037
3038
3039
3040
3041
3043
3018
3079
C5004
3034
3033
3032
3031
3030
3029
3027
3026
3025
3024
3023
3022
3021
3020
3035