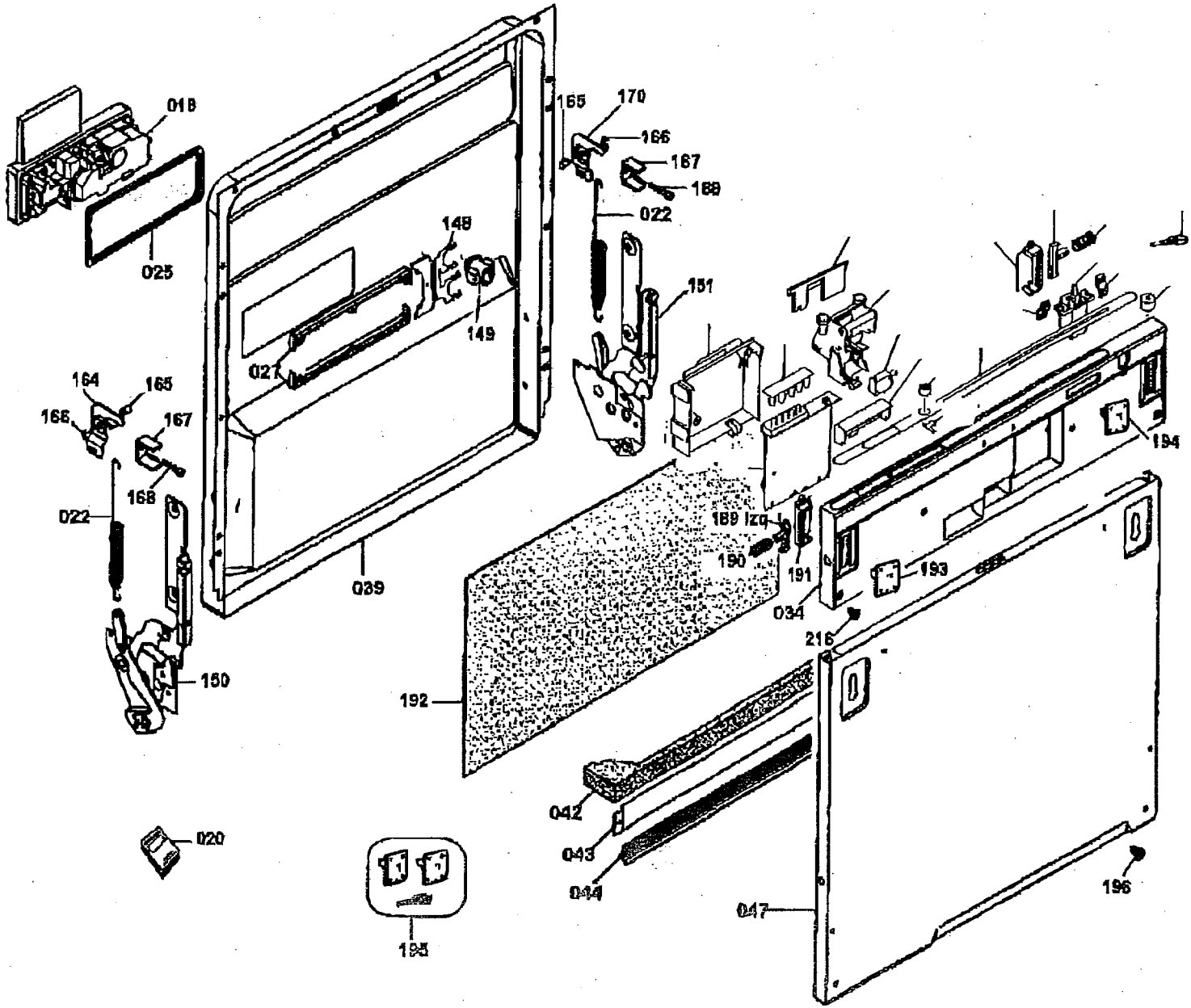
018
025
165
170
166
167
168
022
148
149
151
027
164
165
166
167
168
022
039
150
192
189 Izq
190
191
034
216
193
194
042
043
044
047
196
020
195

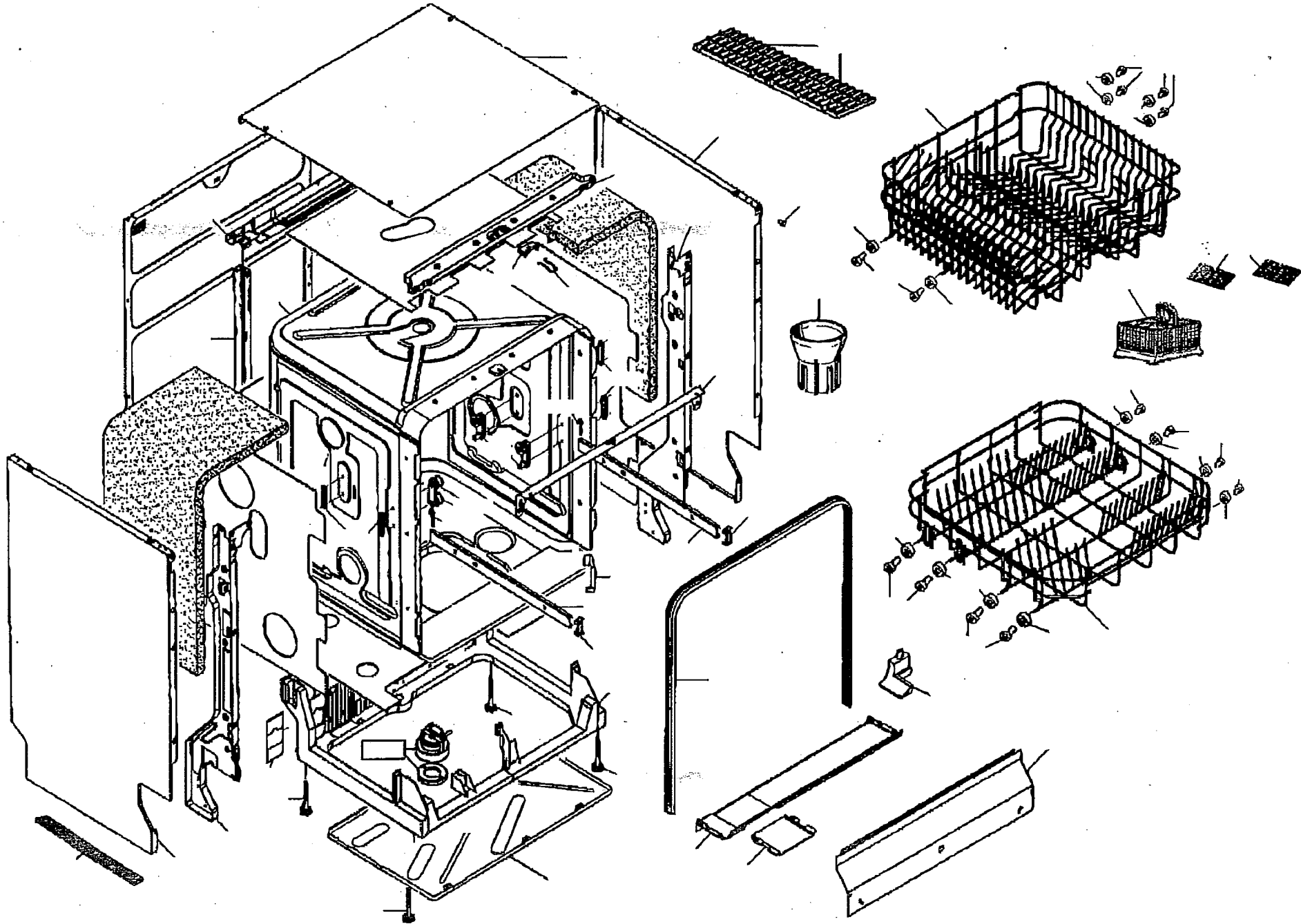

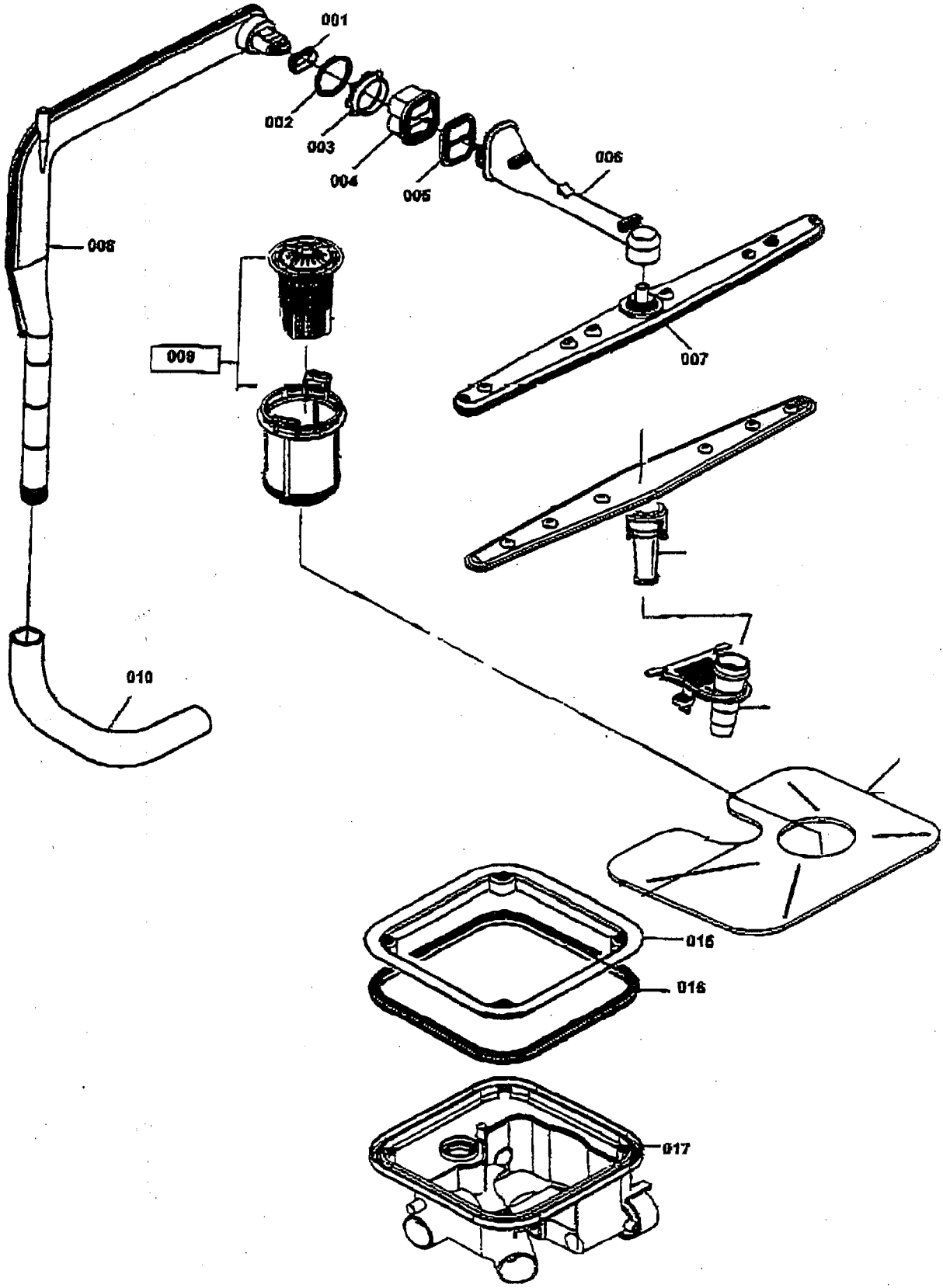
001
002
003
004
005
006
007
008
009
010
016
016
017

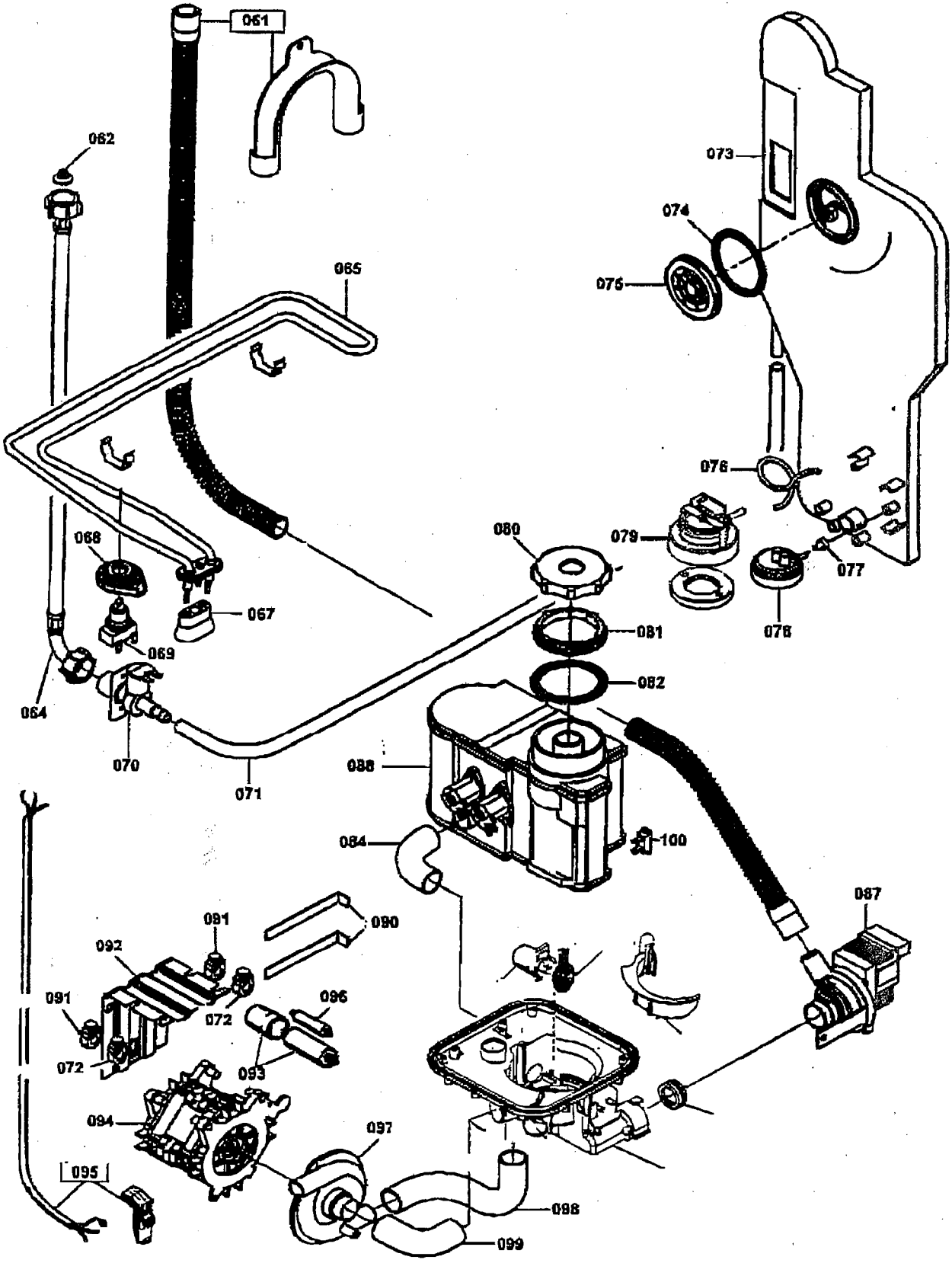
061
062
065
073
074
075
076
077
078
079
080
081
082
064
067
068
069
070
071
088
084
100
087
090
091
092
091
072
072
096
093
094
095
097
098
099