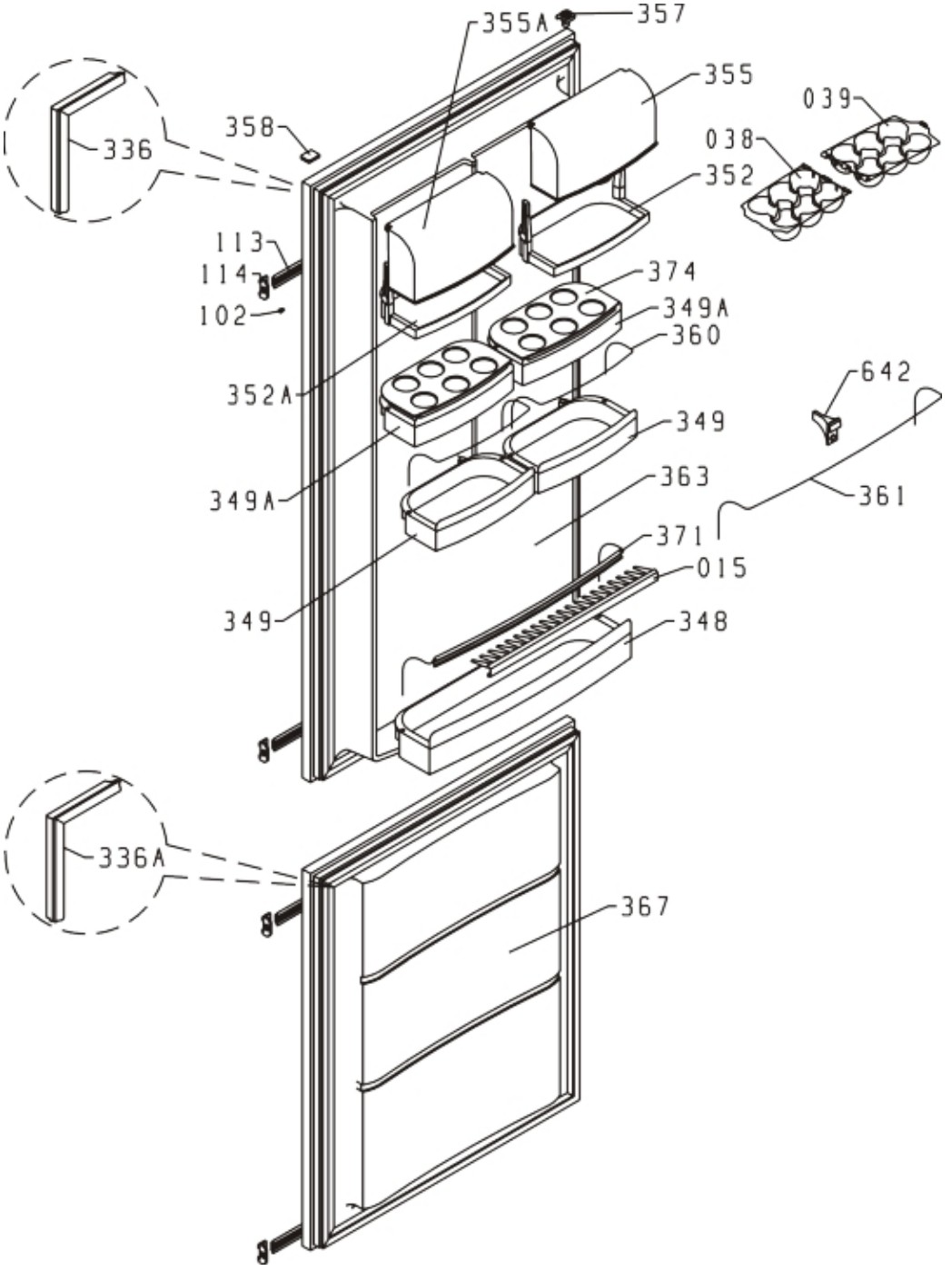
355A
357
355
039
038
336
358
352
113
114
374
102
349A
360
642
352A
349
349A
363
361
371
015
349
348
336A
367

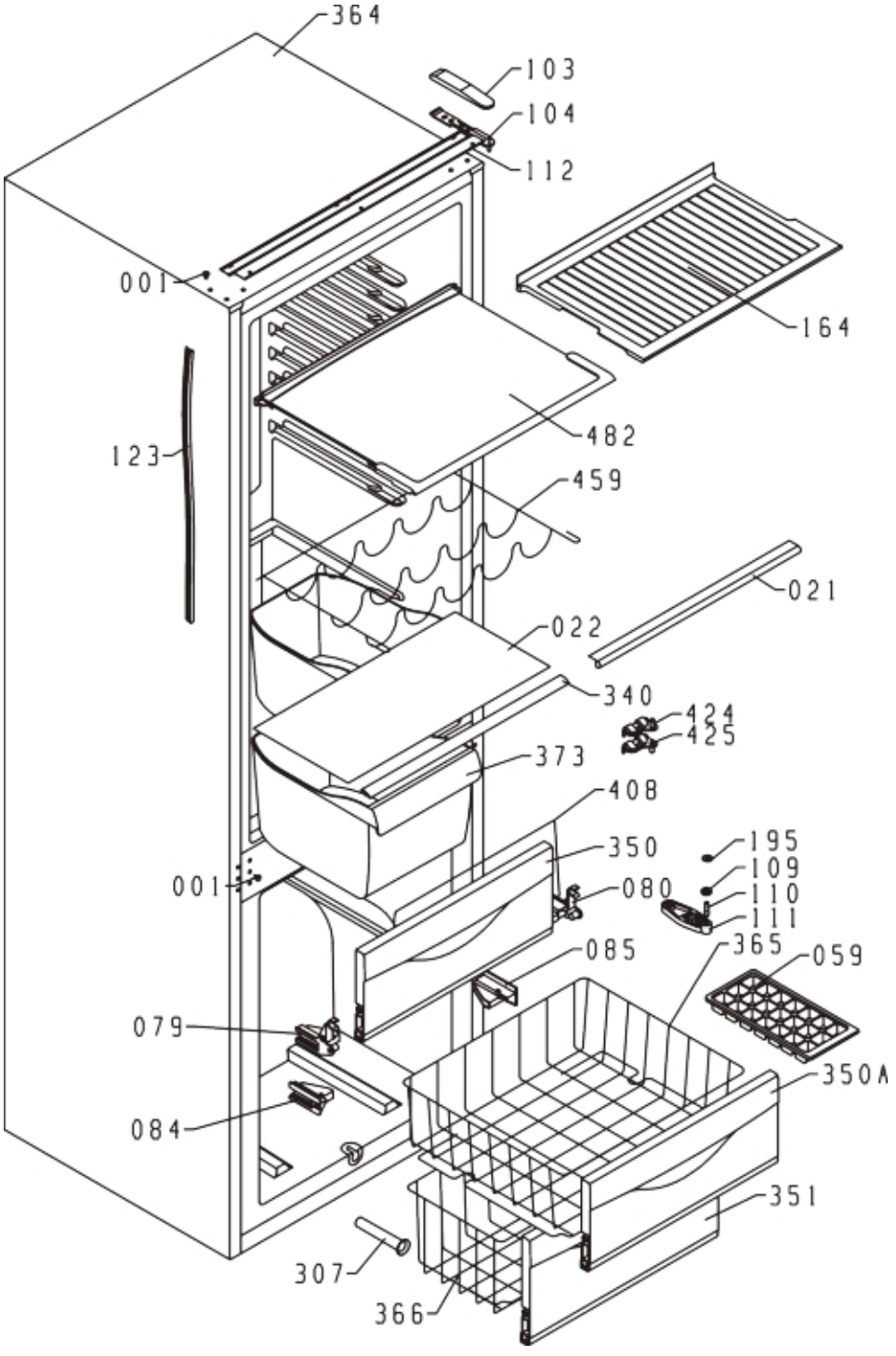
364
103
104
112
001
164
123
482
459
021
022
340
424
425
373
408
350
195
109
001
080
110
111
085
365
059
079
350A
084
351
307
366

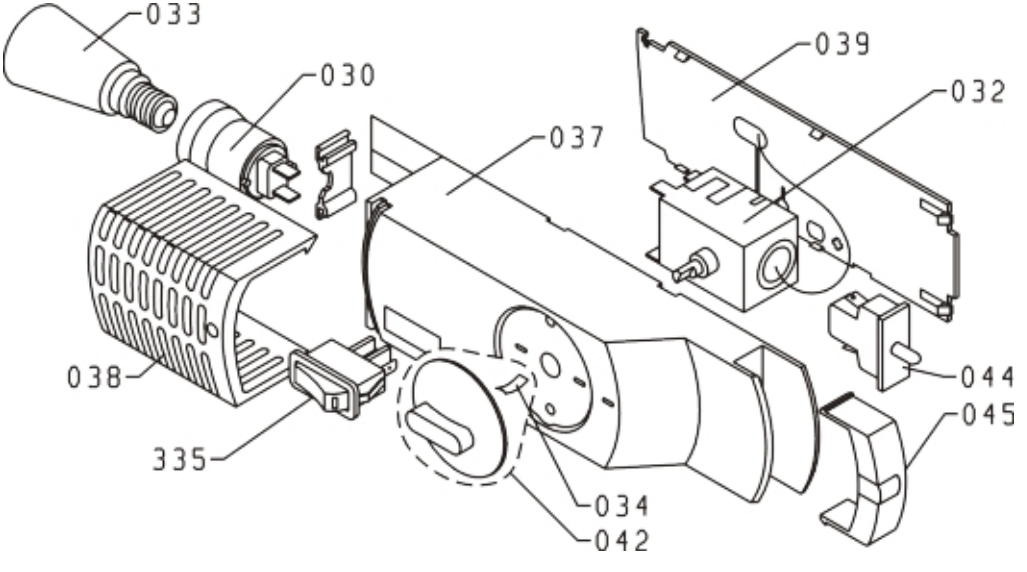
033
030
039
032
037
038
335
044
045
034
042

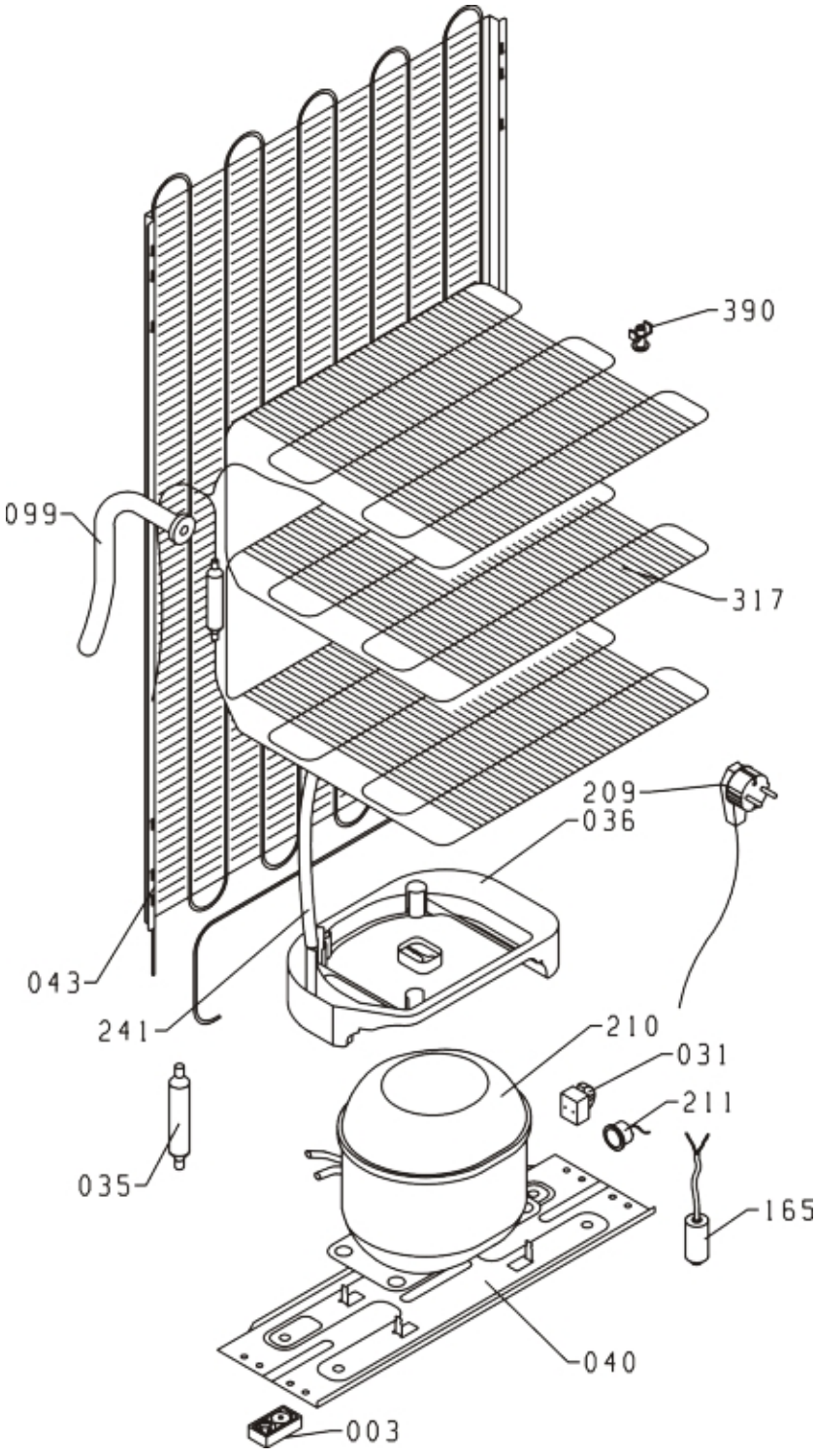
390
099
317
209
036
043
241
210
031
211
035
165
040
003