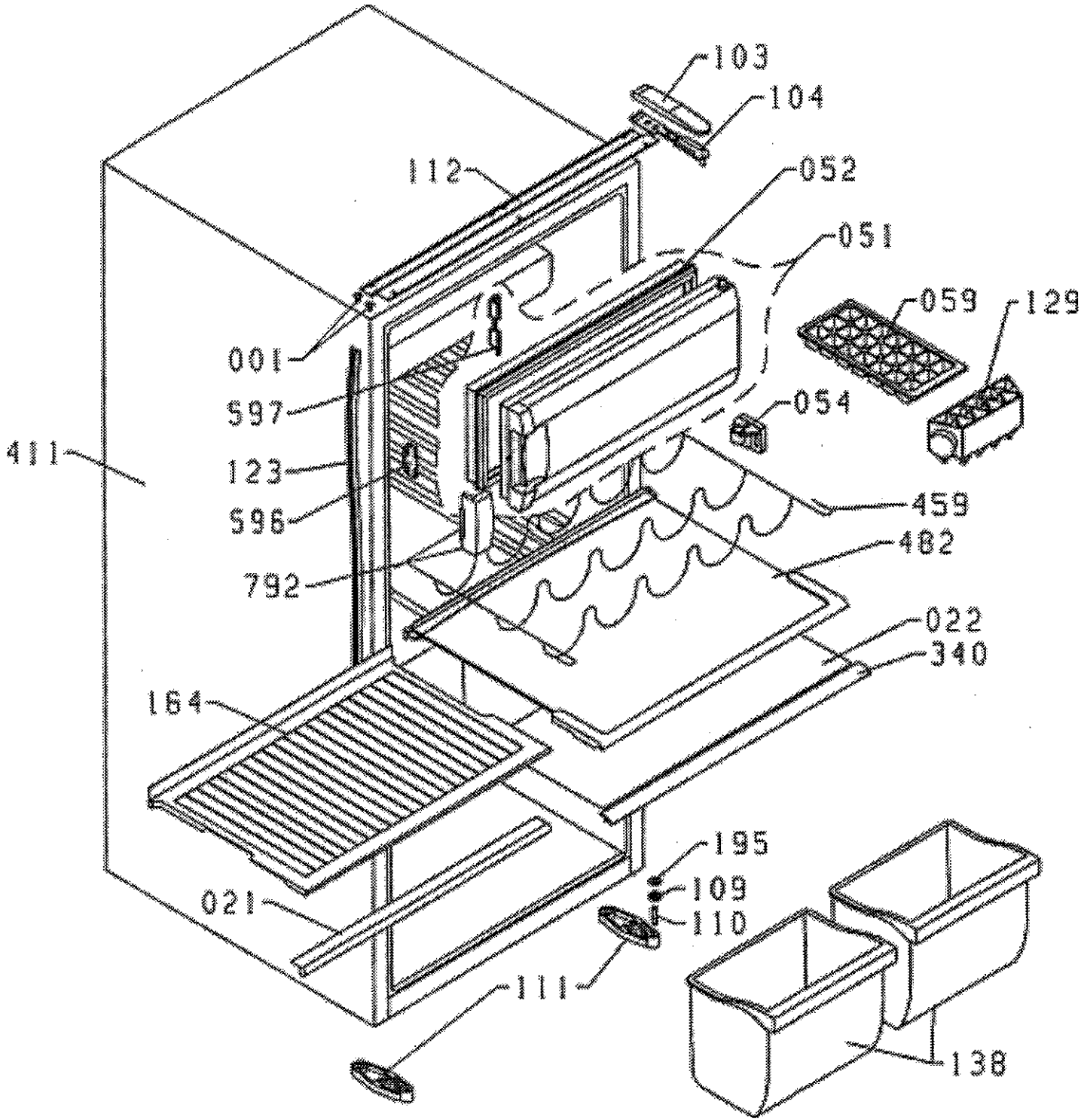
103
104
112
052
051
059
129
001
597
054
411
123
459
596
482
792
022
340
164
195
109
021
110
111
138

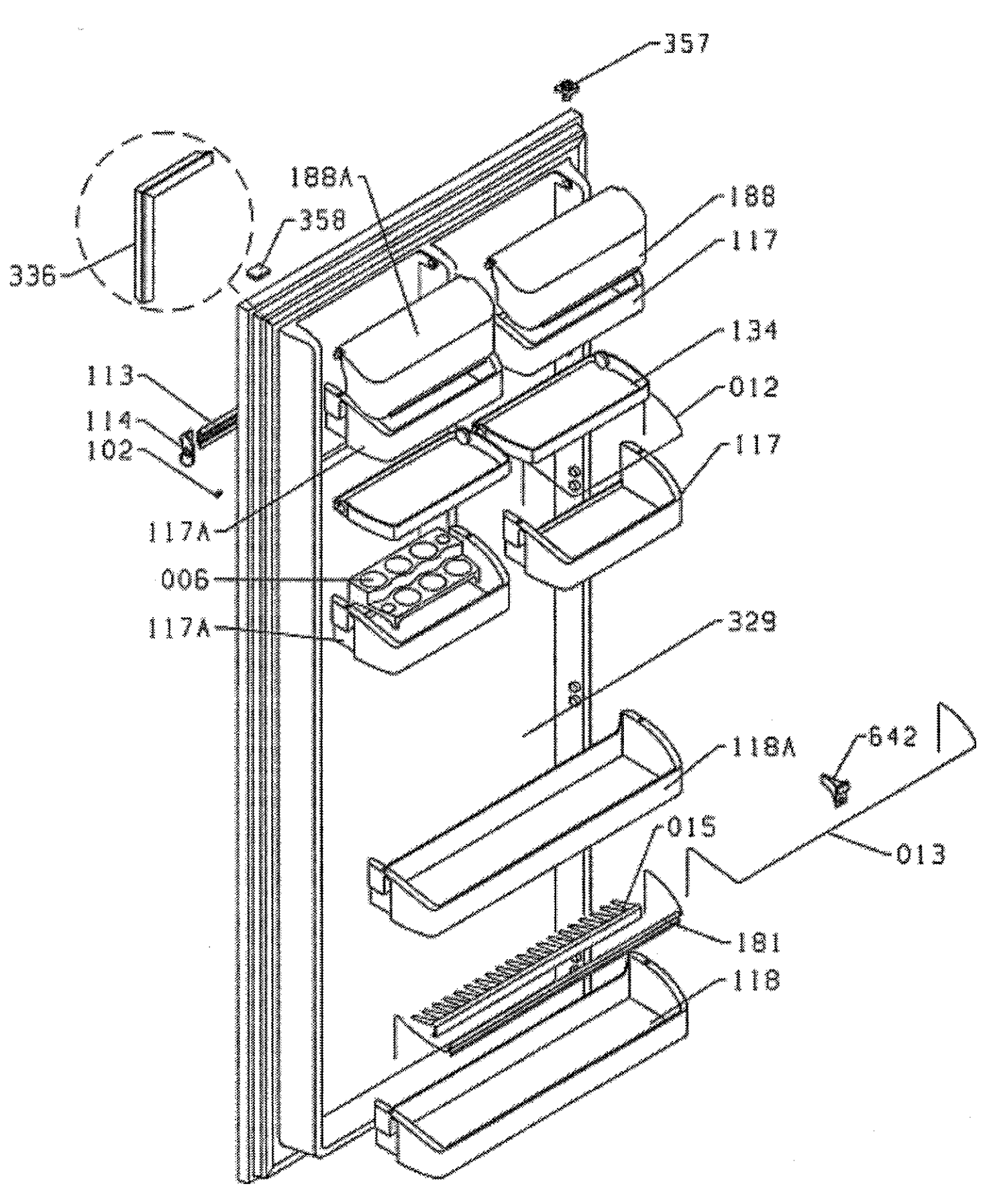
357
188A
188
358
117
336
134
113
012
114
102
117
117A
006
117A
329
118A
642
015
013
181
118

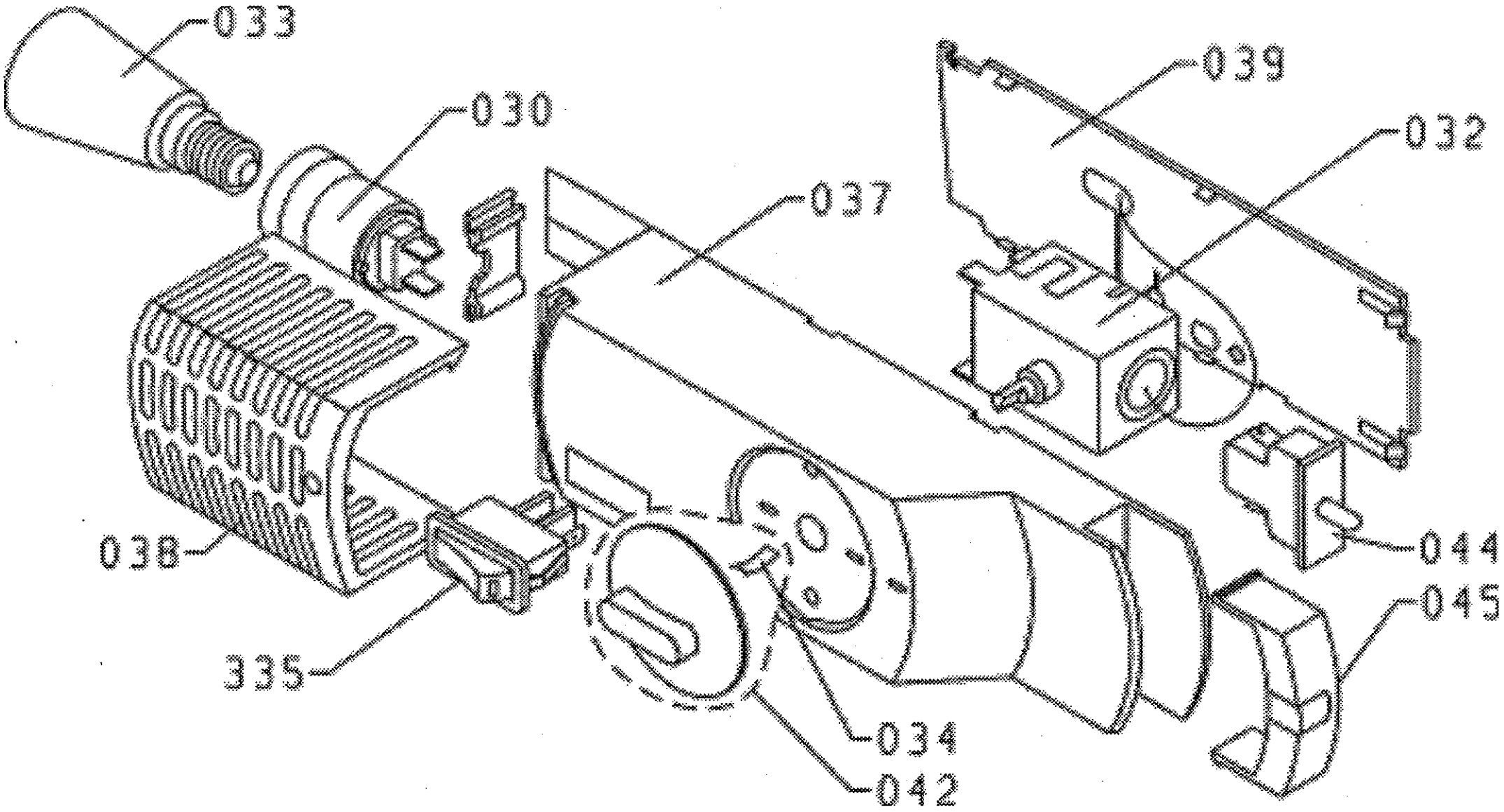
033
030
039
032
037
038
044
045
335
034
042

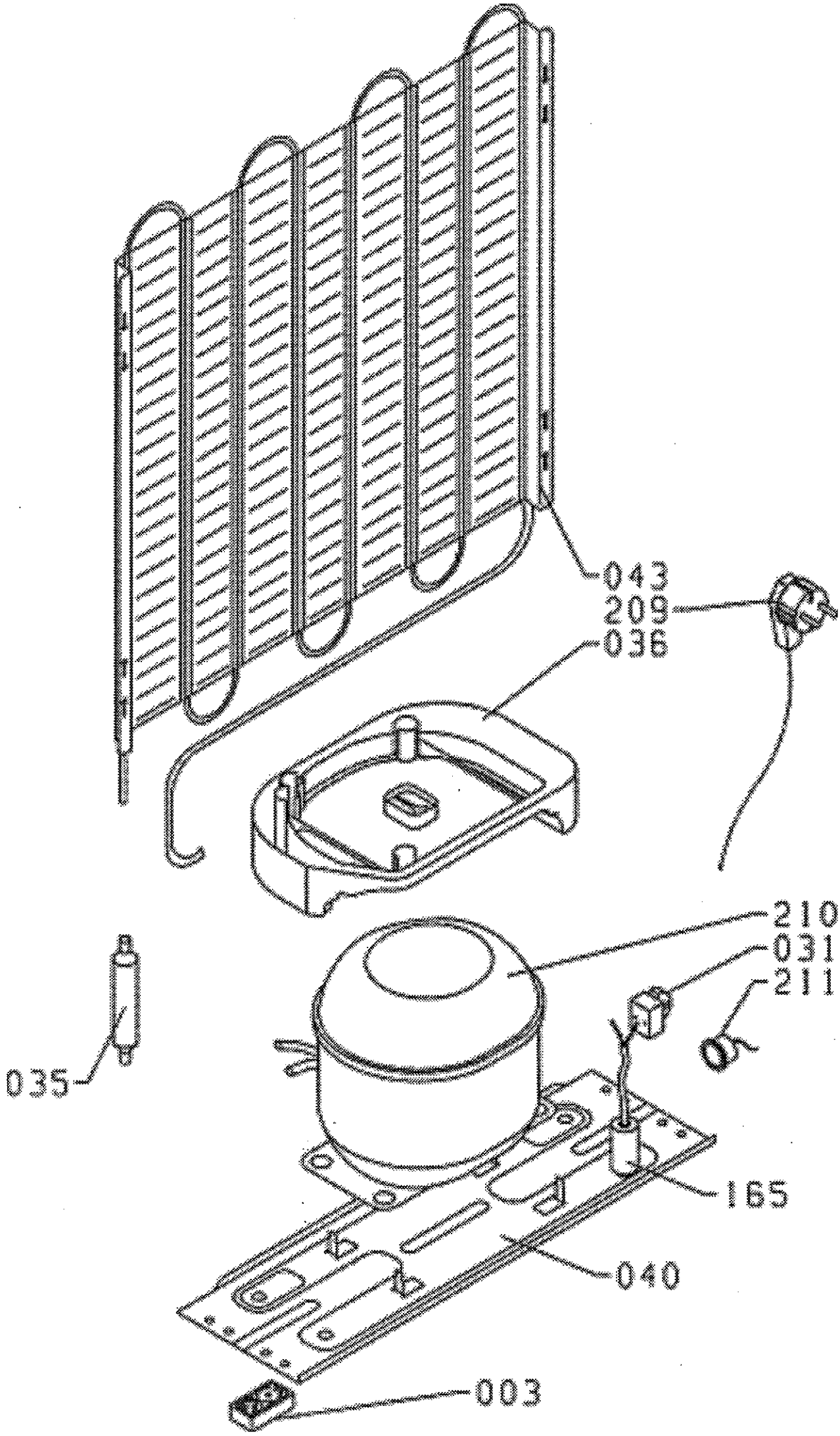
043
209
036
210
031
211
035
165
040
003