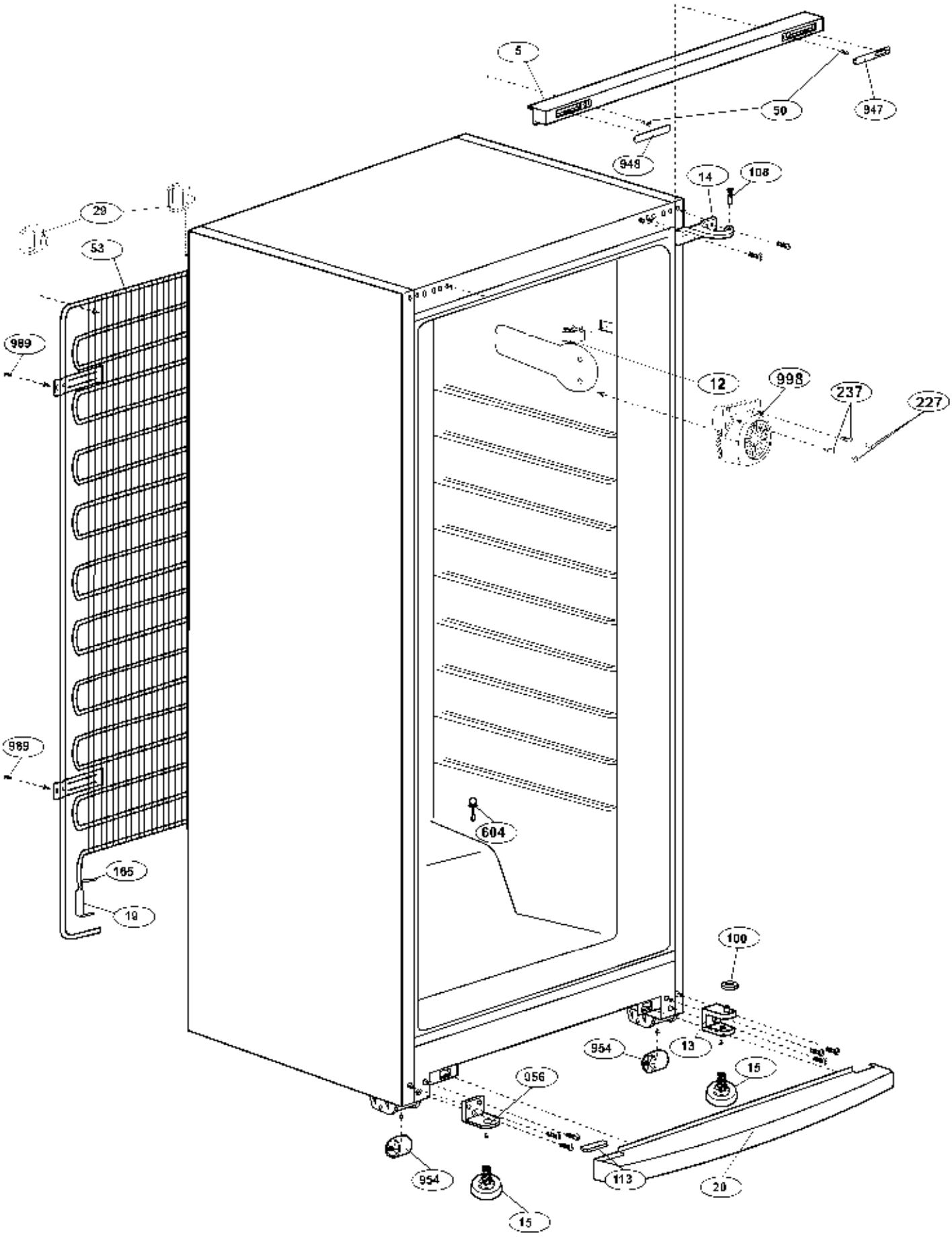
5
50
947
948
14
108
29
53
989
12
998
237
227
989
604
165
19
100
954
13
15
056
954
113
20
15

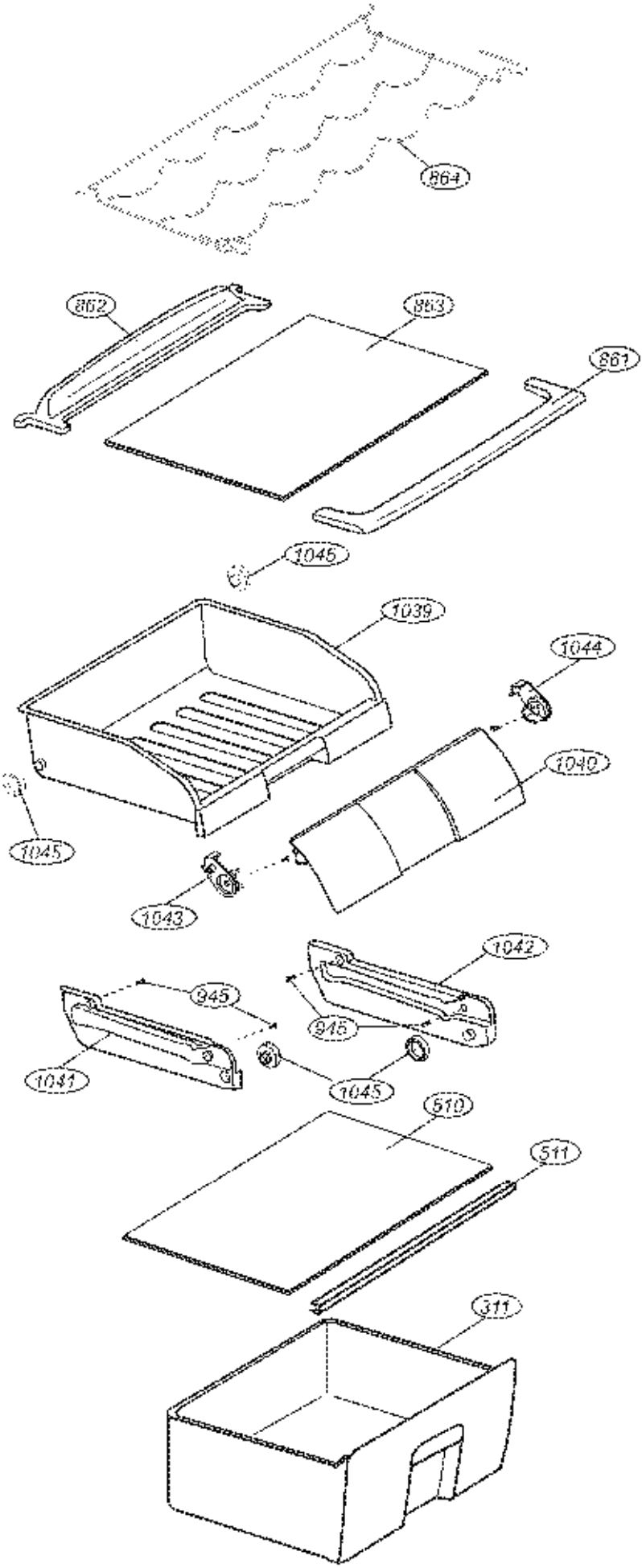
864
862
863
861
1045
1039
1044
1040
1045
1043
1042
945
945
1041
1045
510
511
311

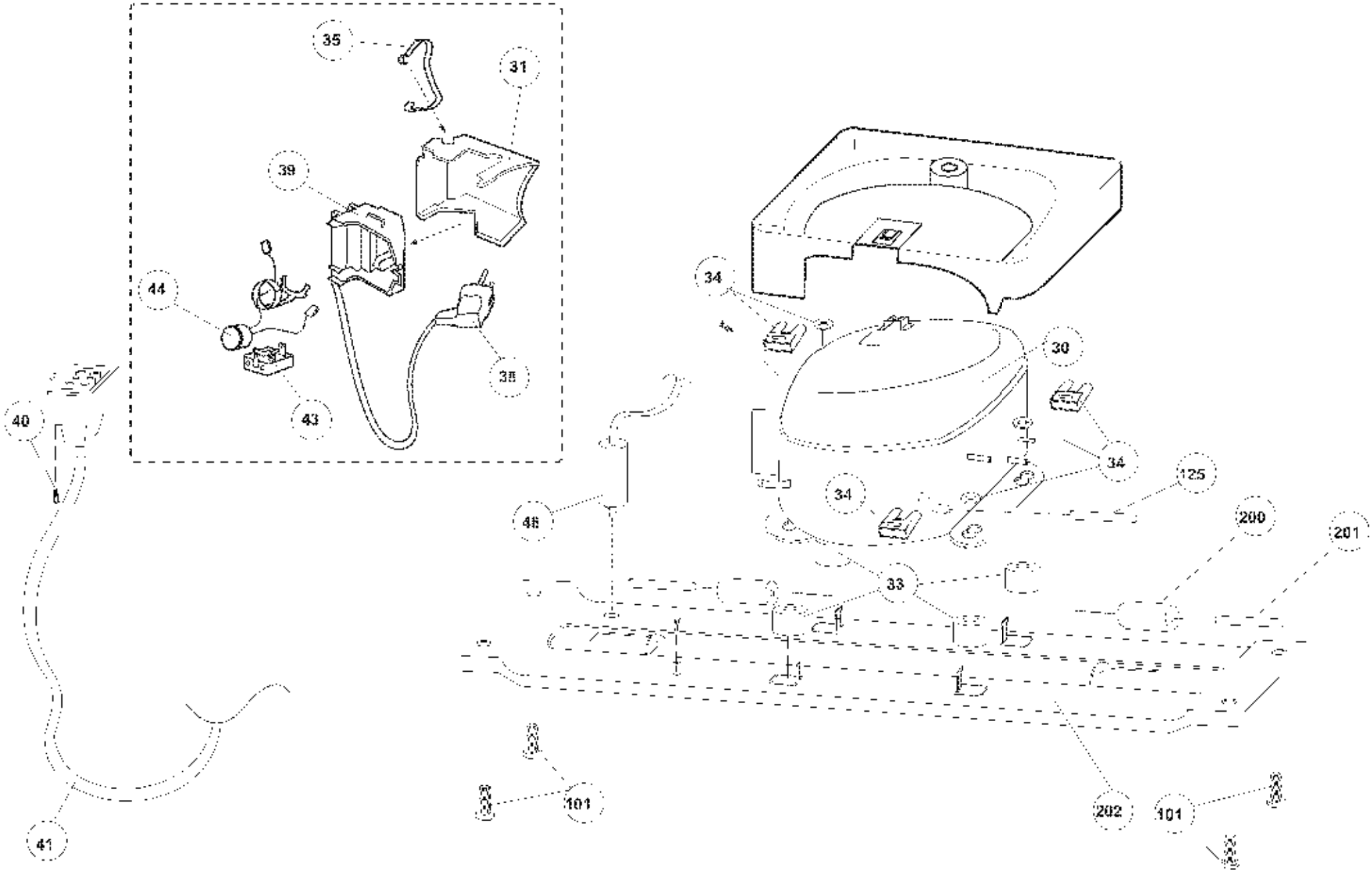
35
31
39
44
38
43
40
34
30
34
125
34
46
200
201
33
101
202
101
41

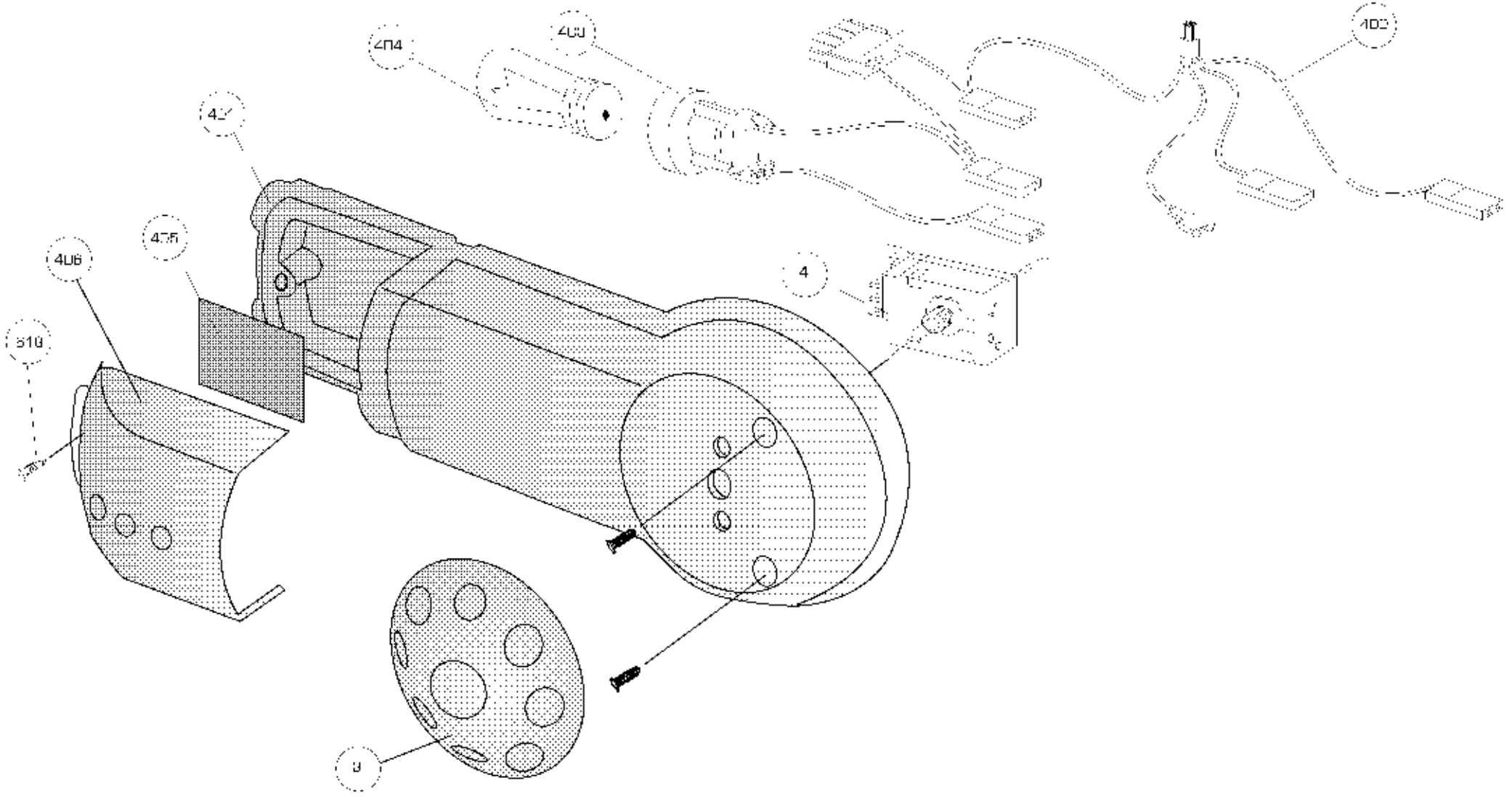
4
9

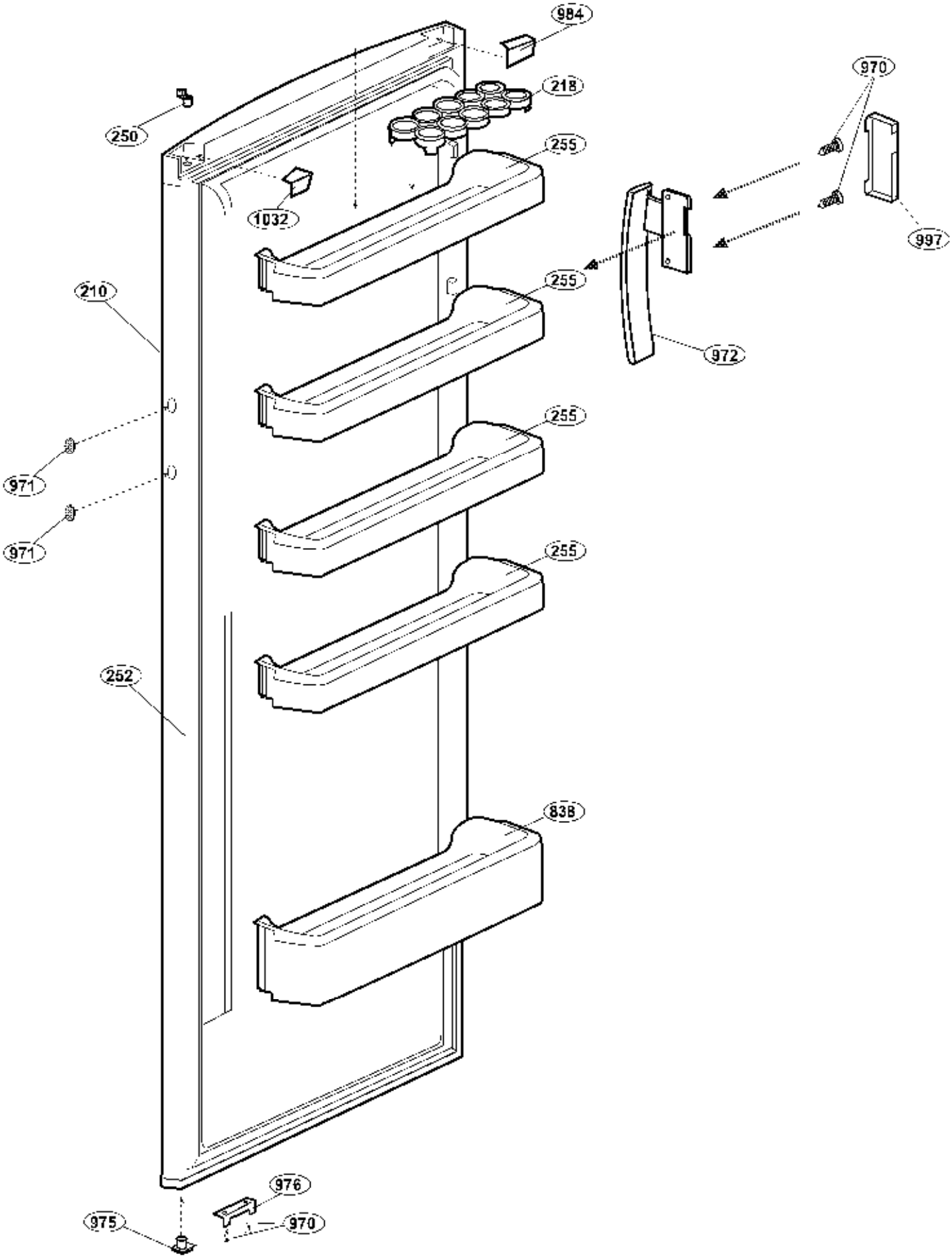
984
218
250
970
255
1032
997
210
255
972
255
971
971
255
252
838
976
975
970