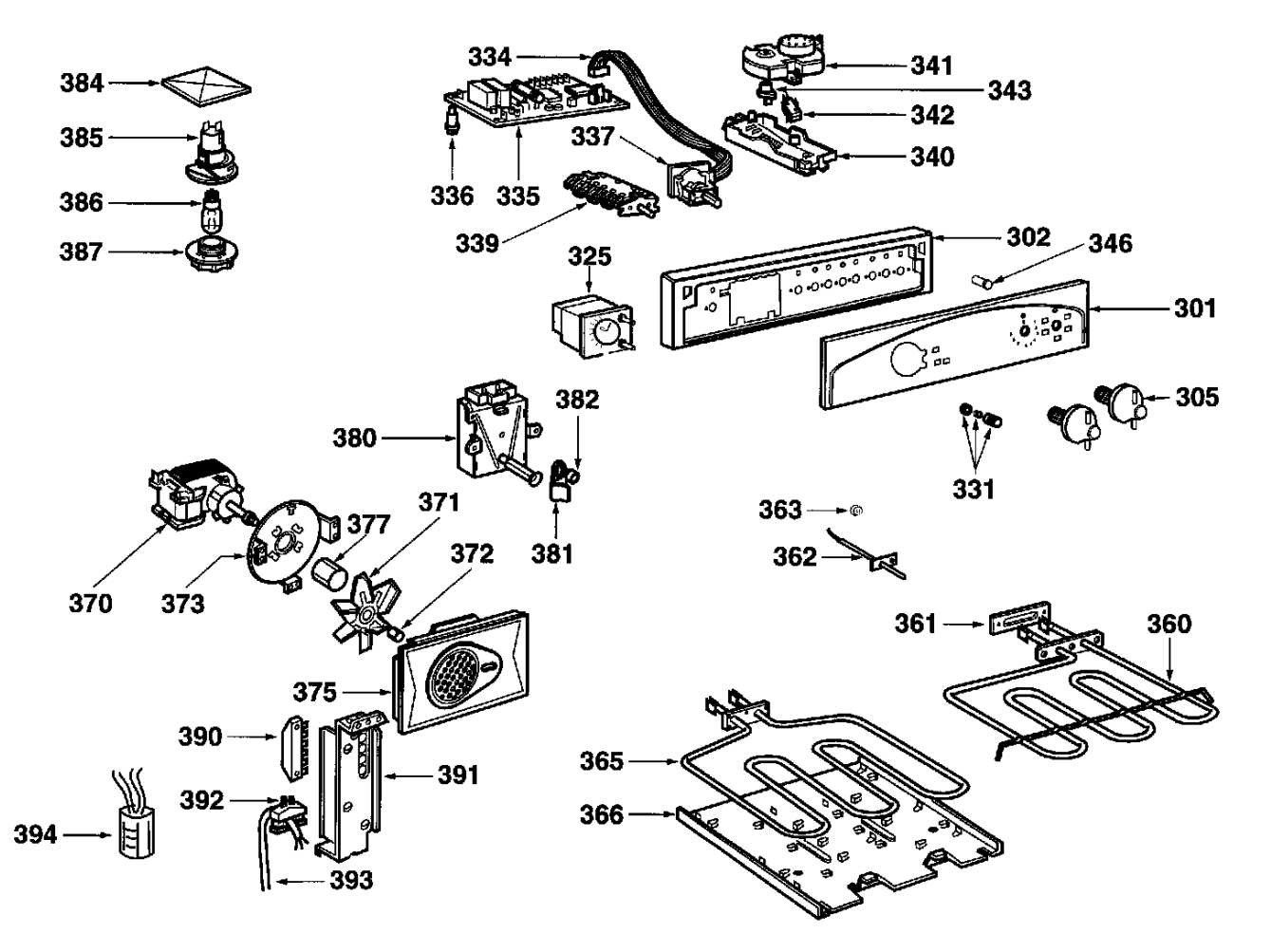
384
385
386
387
334
336
335
337
339
341
343
342
340
325
302
346
301
305
331
380
382
381
363
362
370
373
377
371
372
375
390
391
392
393
394
361
360
365
366

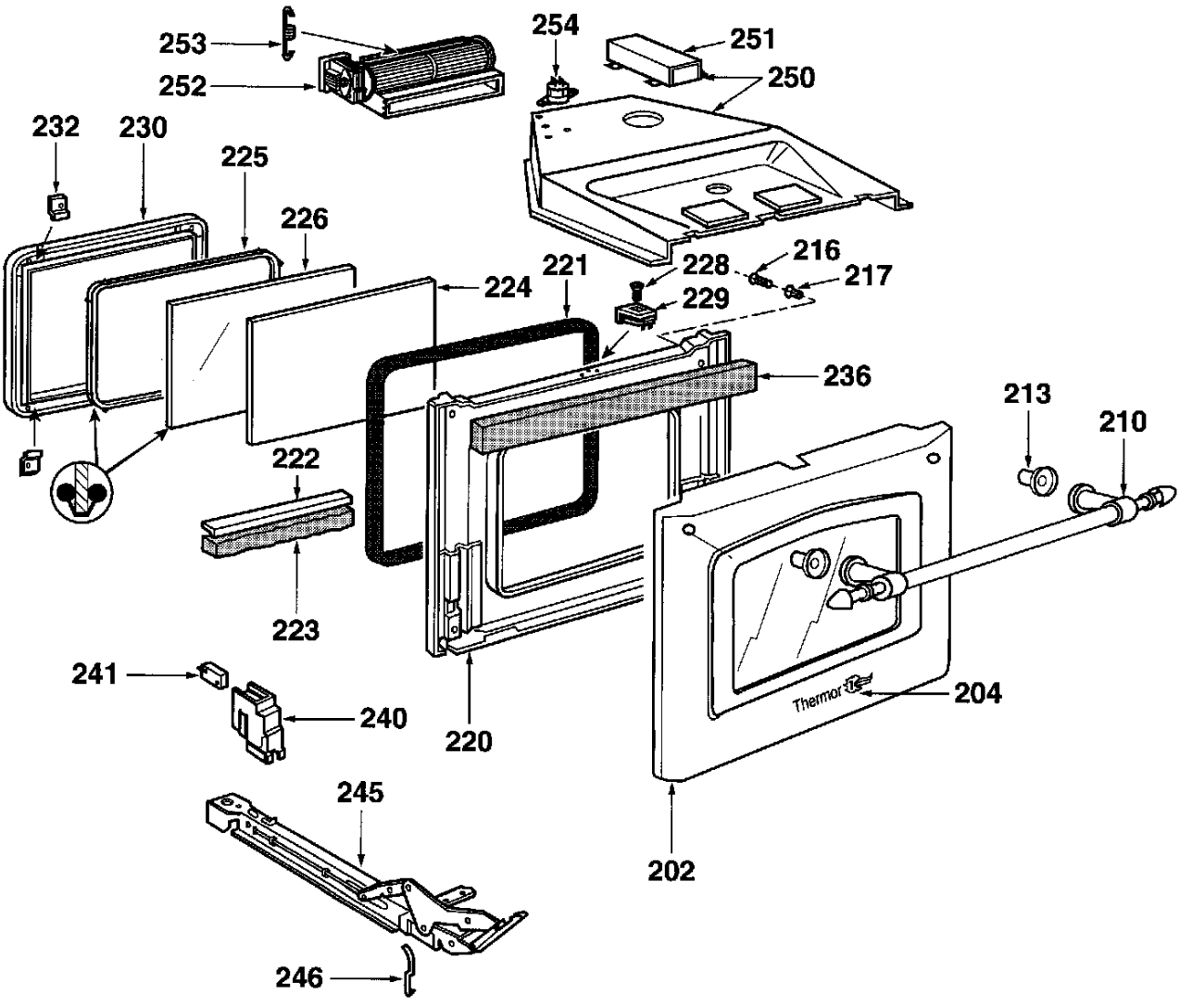
253
252
254
251
250
232
230
225
226
224
221
228
216
217
229
236
213
210
222
223
241
240
220
Thermor
204
245
202
246

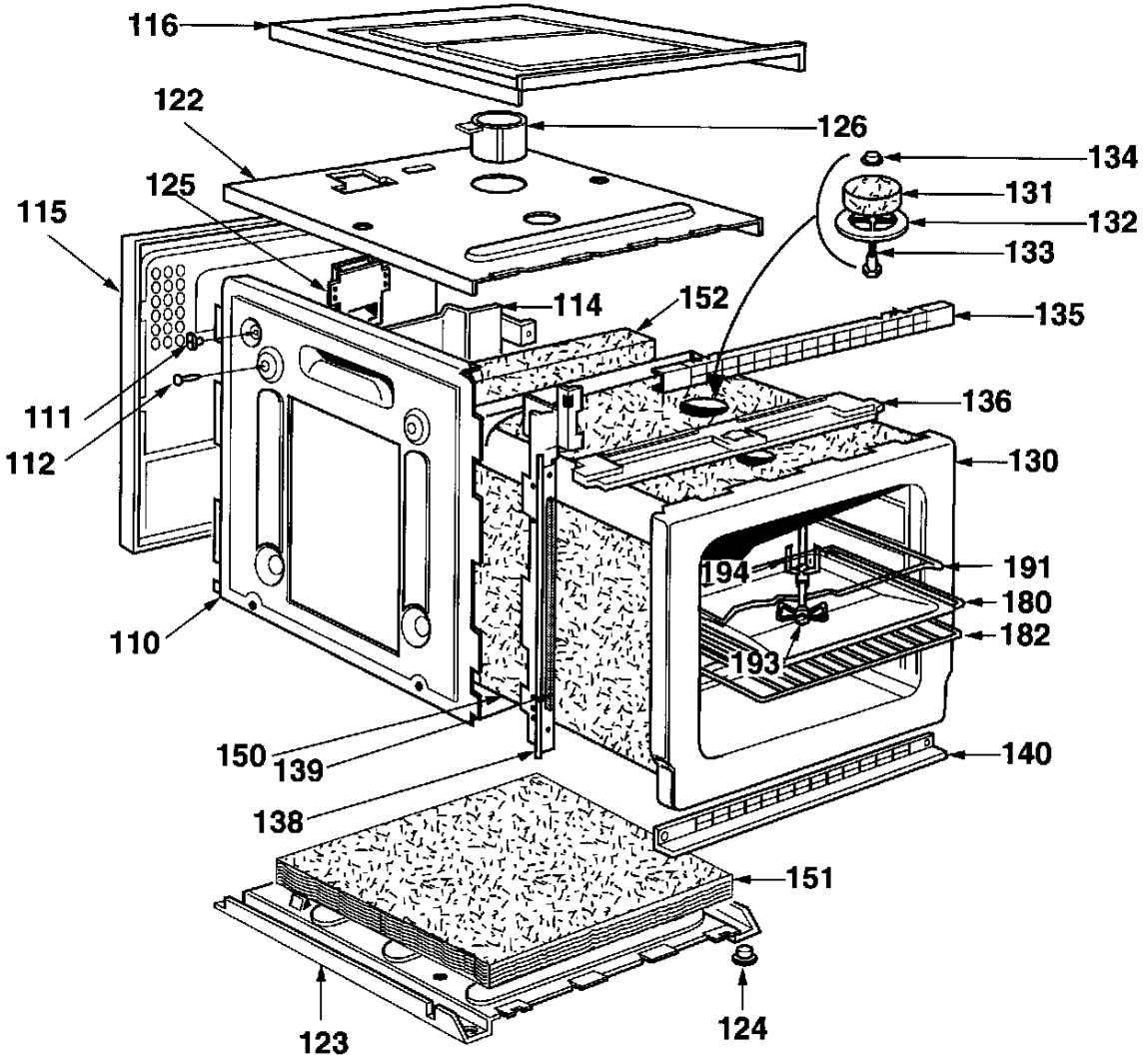
116
122
126
134
125
131
115
132
133
114
152
135
111
136
112
130
194
191
180
110
182
193
150
139
140
138
151
123
124