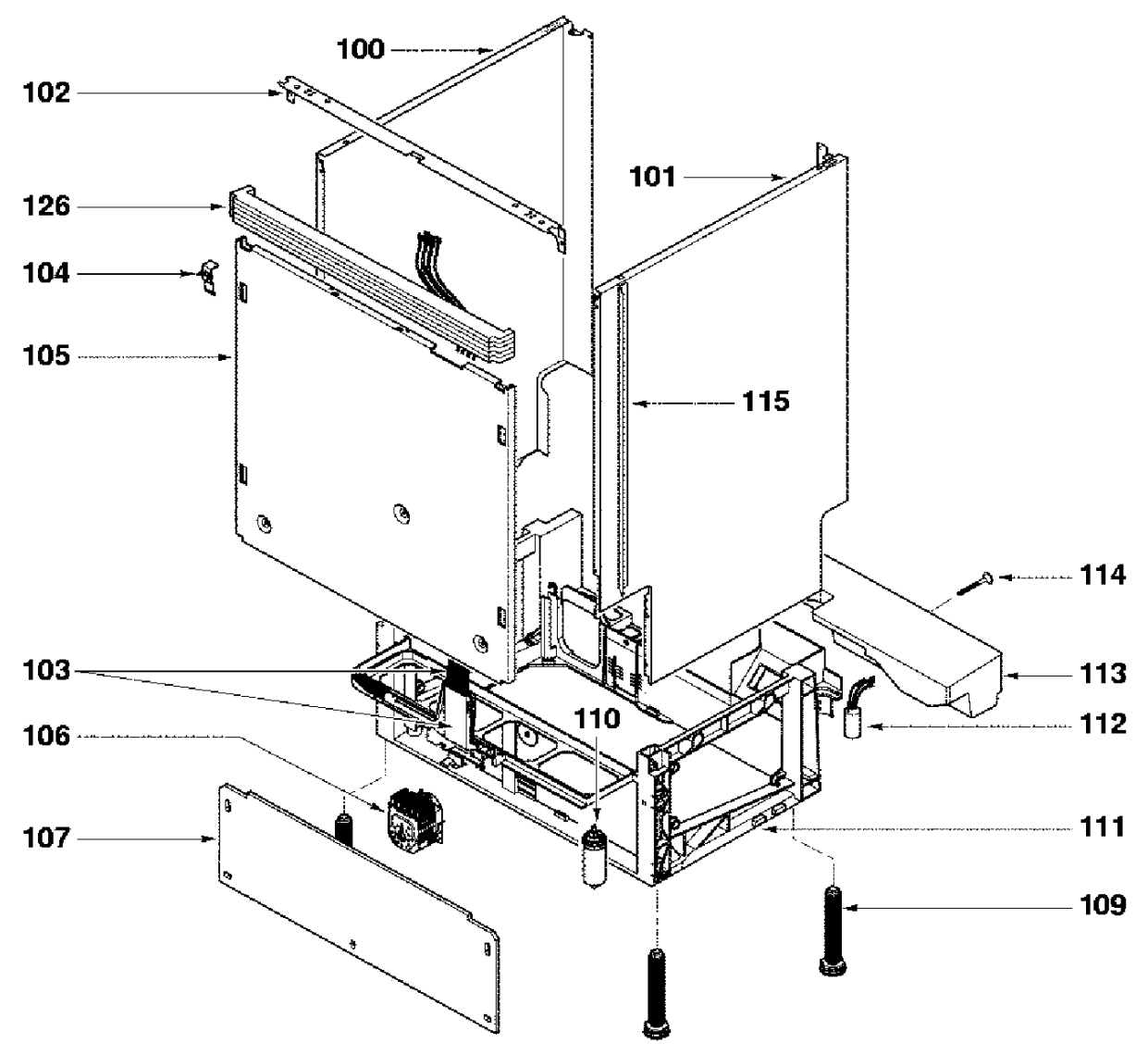
100
102
101
126
104
105
115
114
103
113
110
112
106
111
107
109

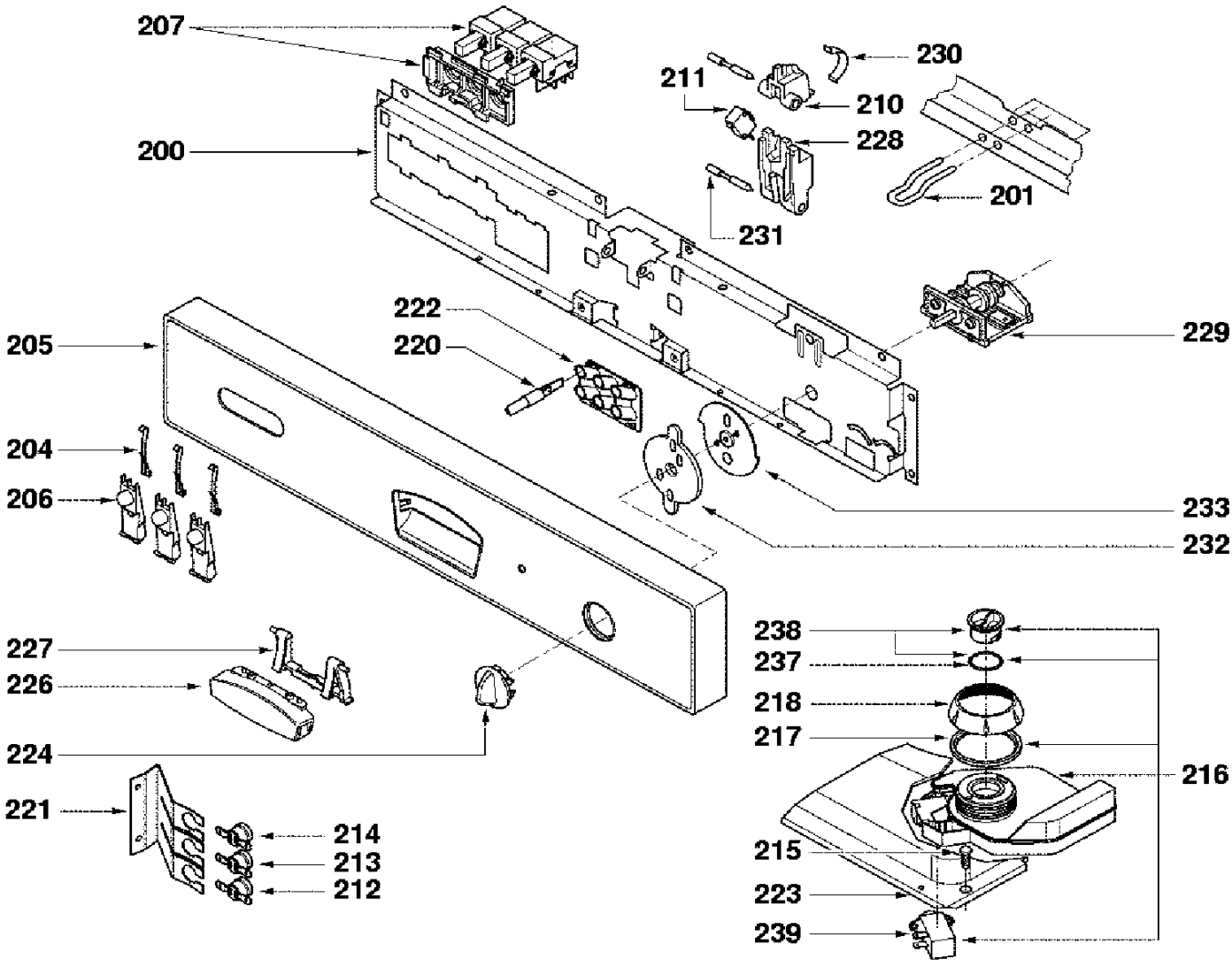
207
200
211
230
210
228
201
231
229
222
220
205
204
206
233
232
227
226
224
221
214
213
212
238
237
218
217
216
215
223
239

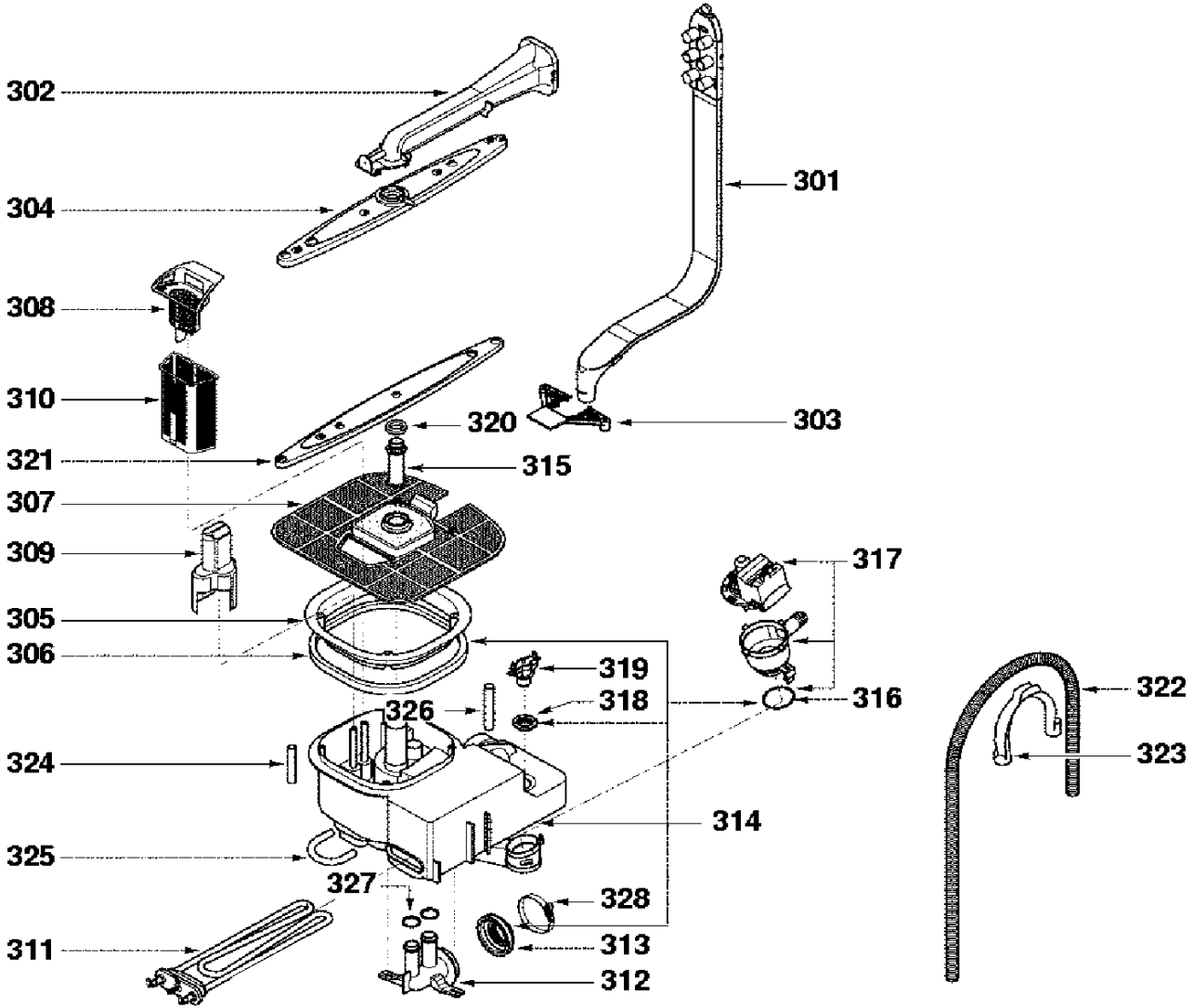
302
304
308
310
321
307
309
305
306
324
325
311
301
303
320
315
317
319
318
326
316
314
327
328
313
312
322
323

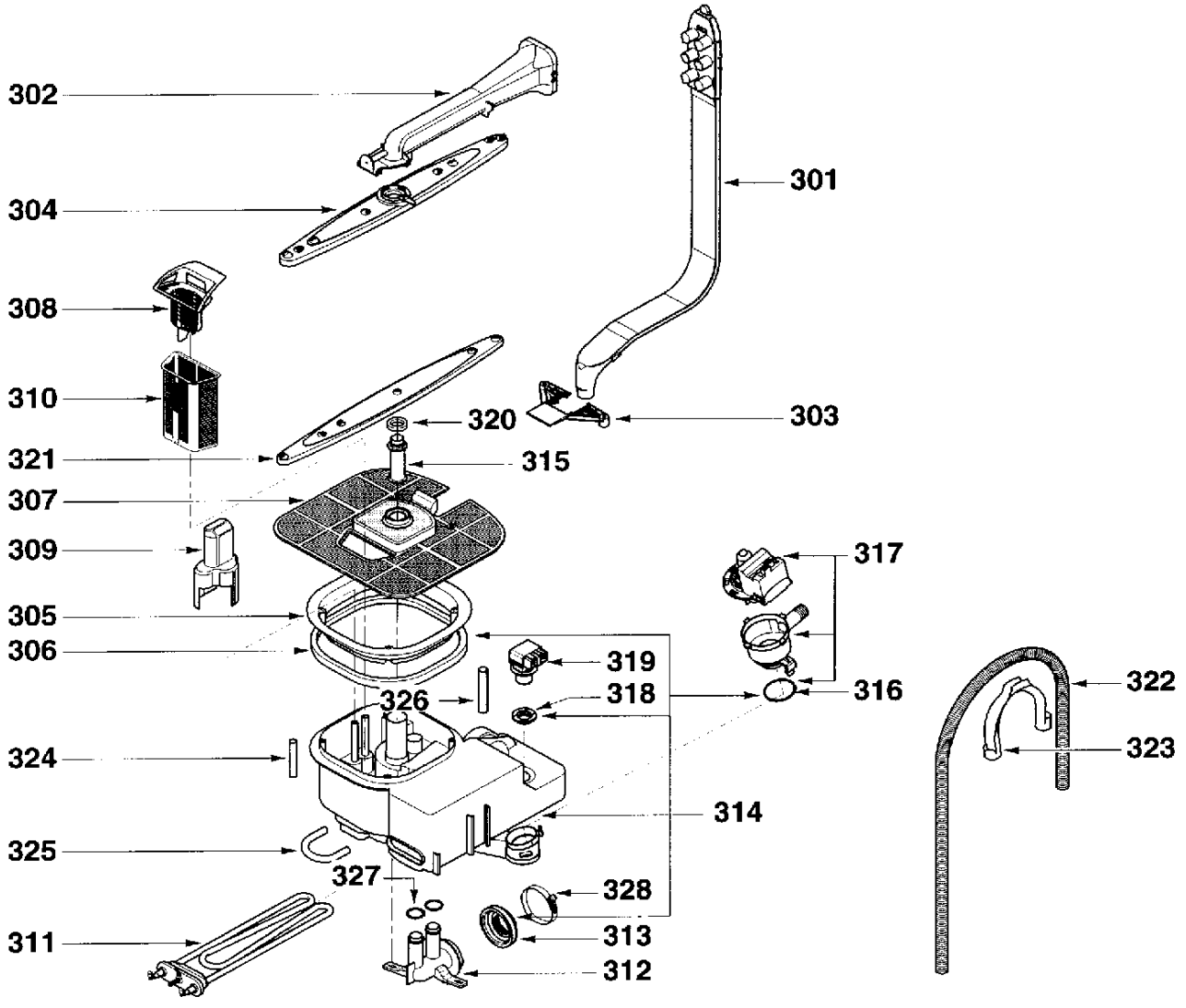
302
304
308
310
321
307
309
305
306
324
325
311
301
303
320
315
317
319
318
316
326
314
327
328
313
312
322
323

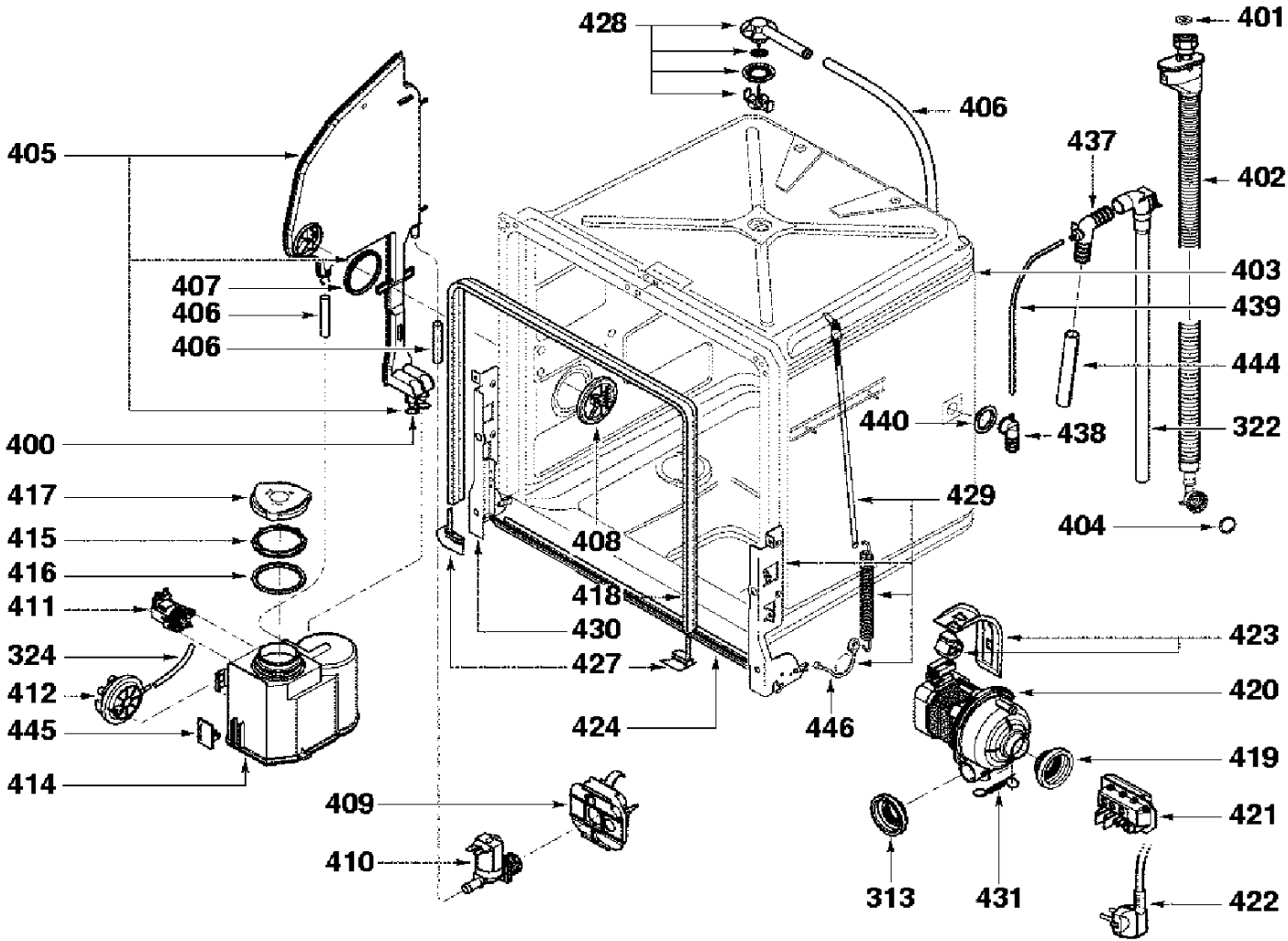
428
401
406
405
437
402
403
407
406
439
406
444
440
438
322
400
429
417
404
415
408
416
418
411
430
423
324
427
420
412
424
446
445
419
414
409
421
410
313
431
422

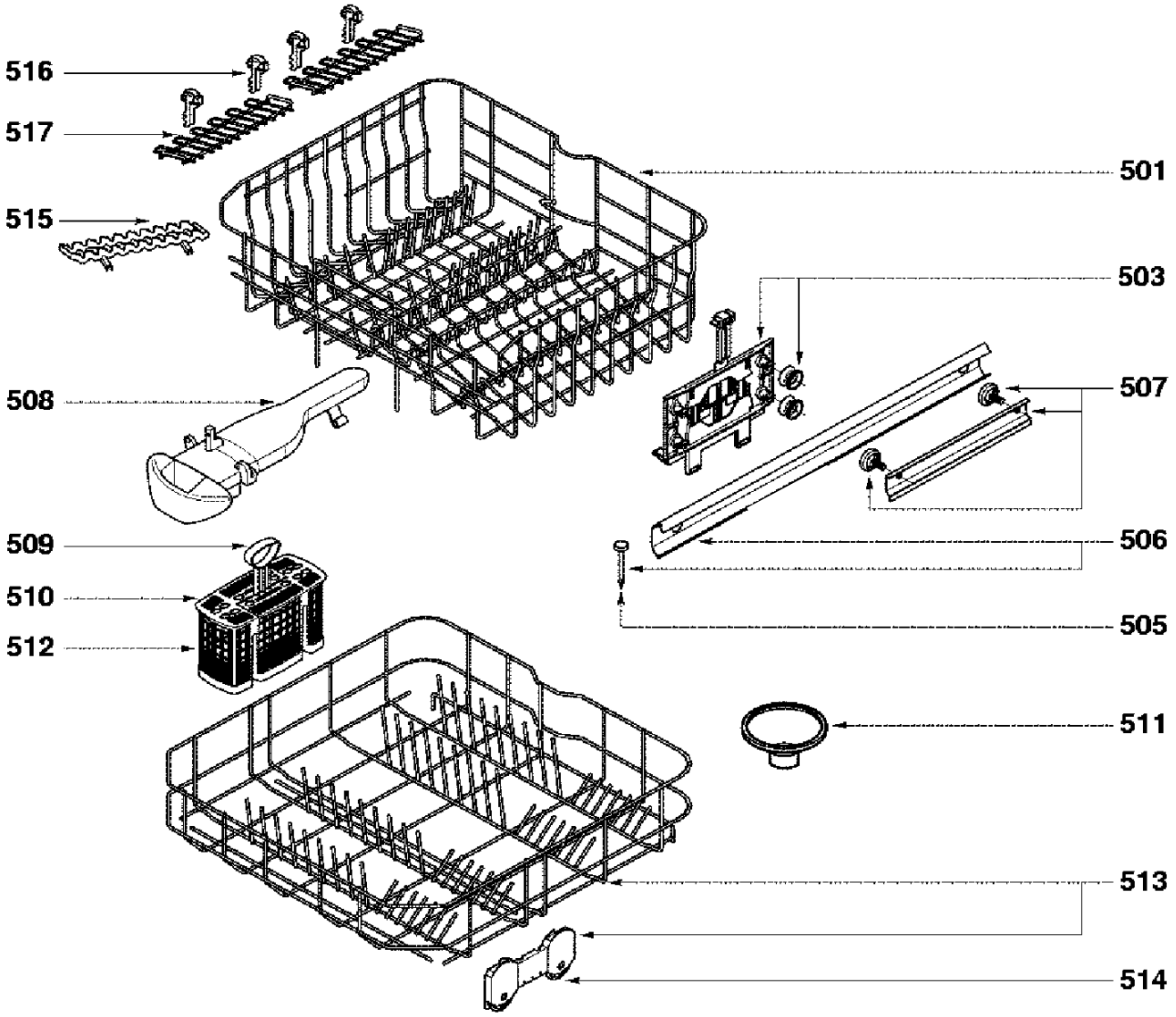
516
517
515
501
503
508
507
509
506
510
505
512
511
513
514