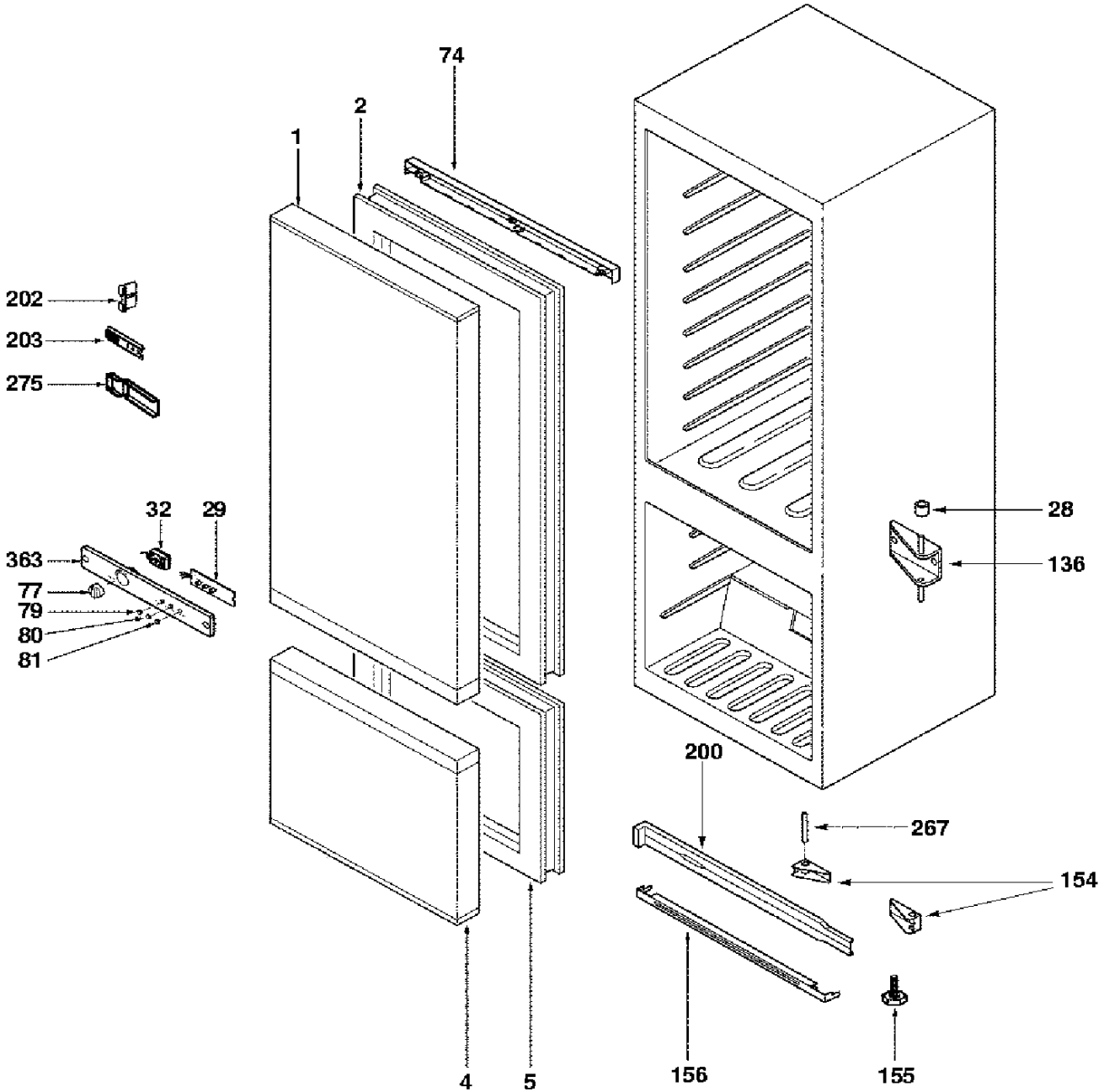
74
2
1
202
203
275
32
29
363
77
79
80
81
28
136
200
267
154
156
155
4
5

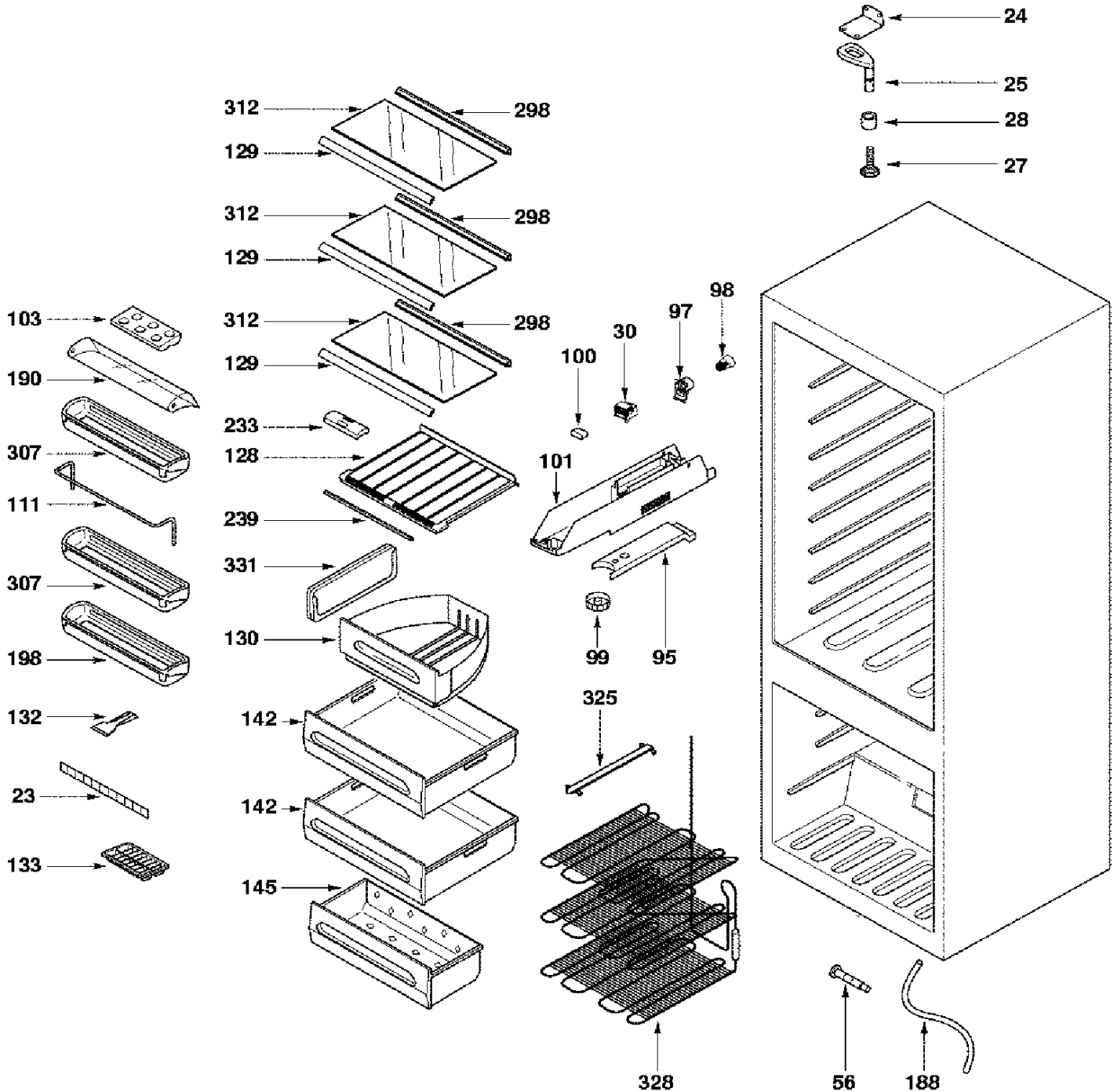
24
25
28
27
312
298
129
312
298
129
312
298
129
103
190
307
111
307
198
132
23
133
233
128
239
331
130
142
142
145
100
30
97
98
101
99
95
325
328
56
188

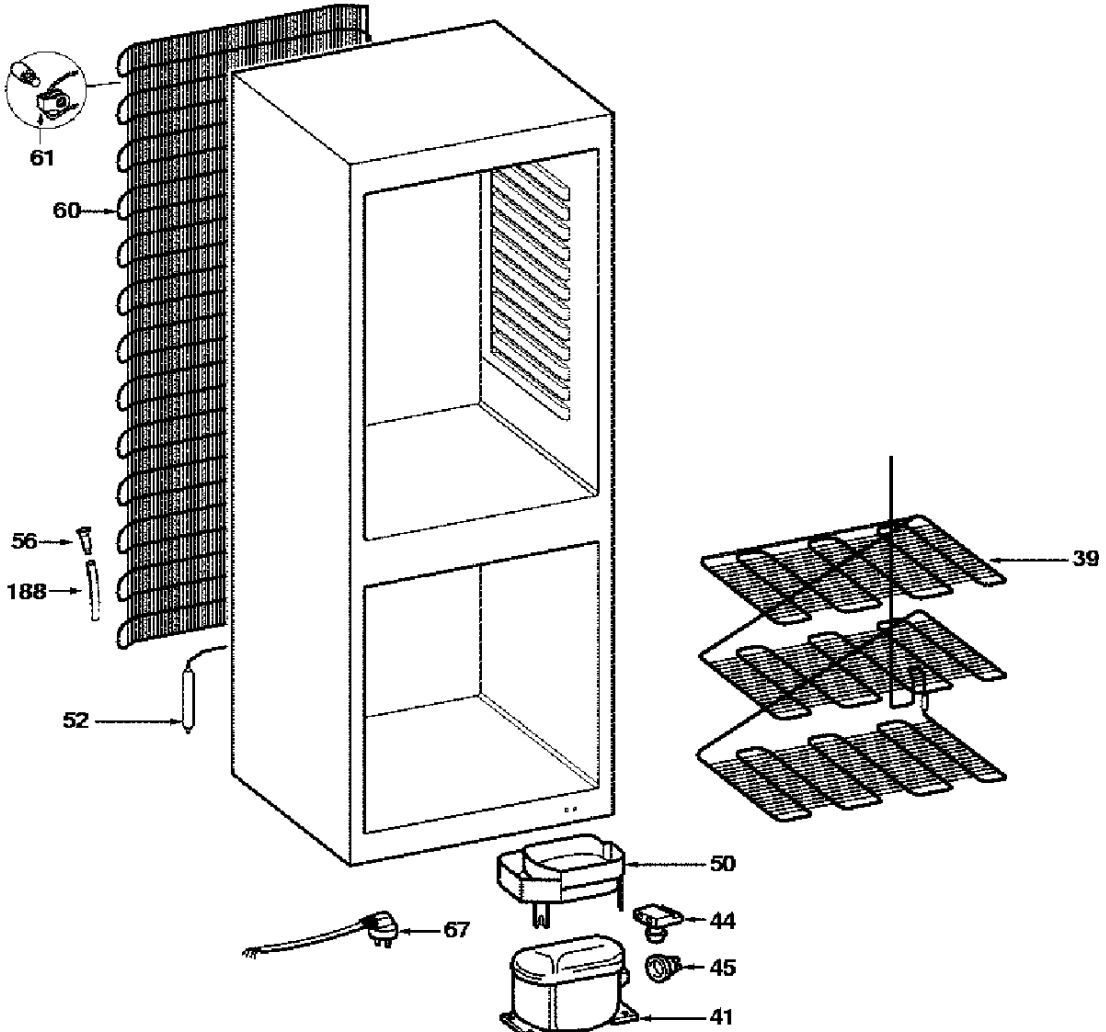
61
60
56
188
52
39
50
44
67
45
41