
040
030

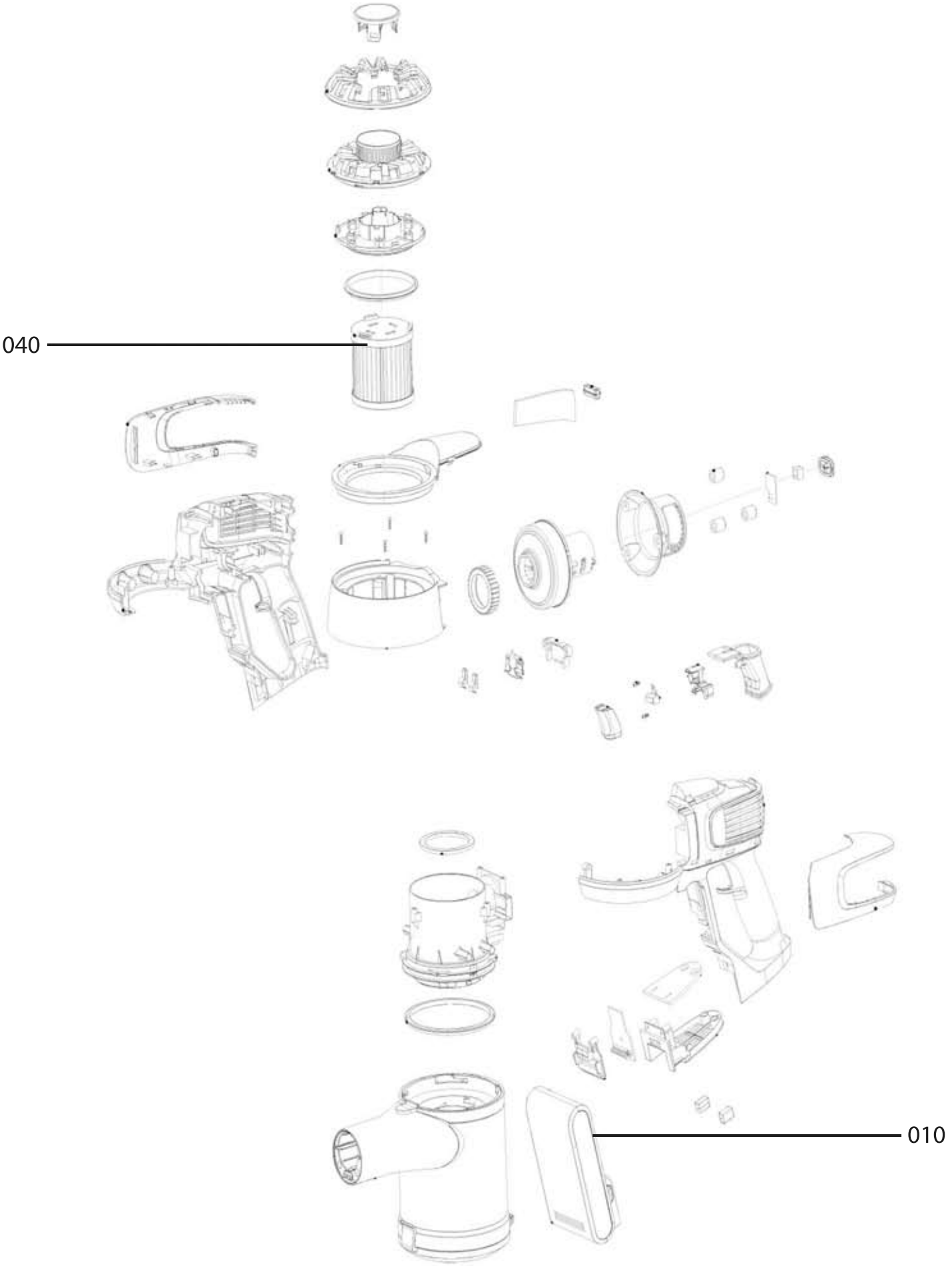
040
010