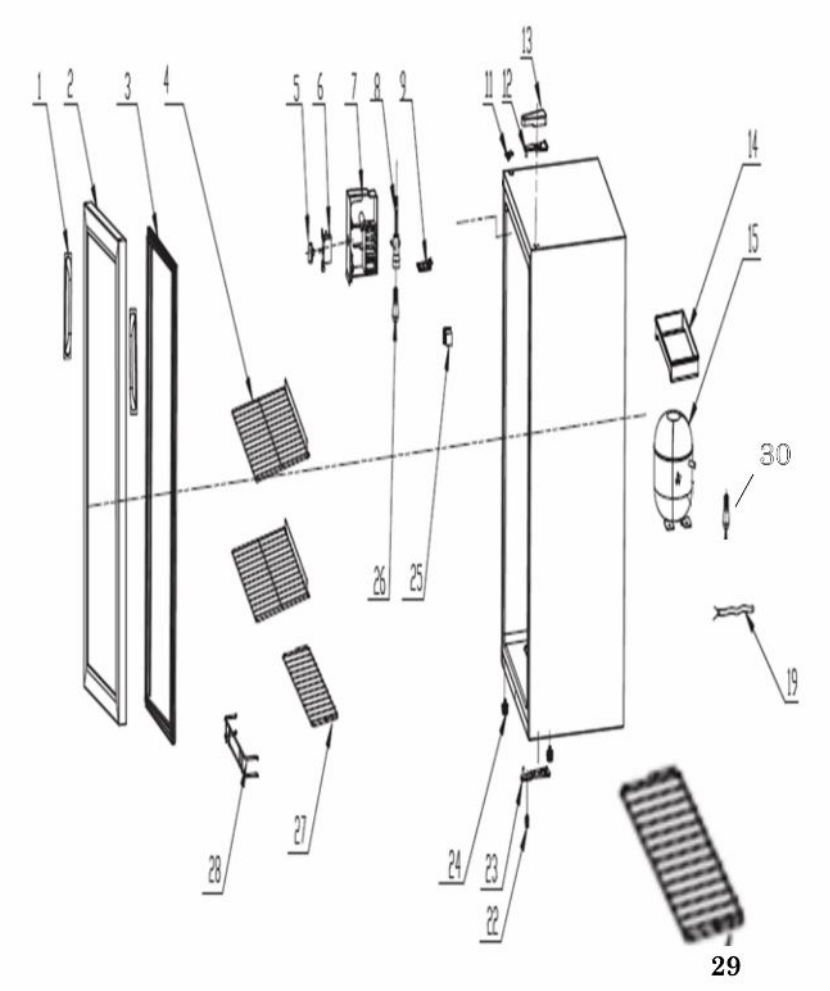
1
2
3
4
5
6
7
8
9
11
12
13
14
15
30
19
26
25
28
27
24
23
22