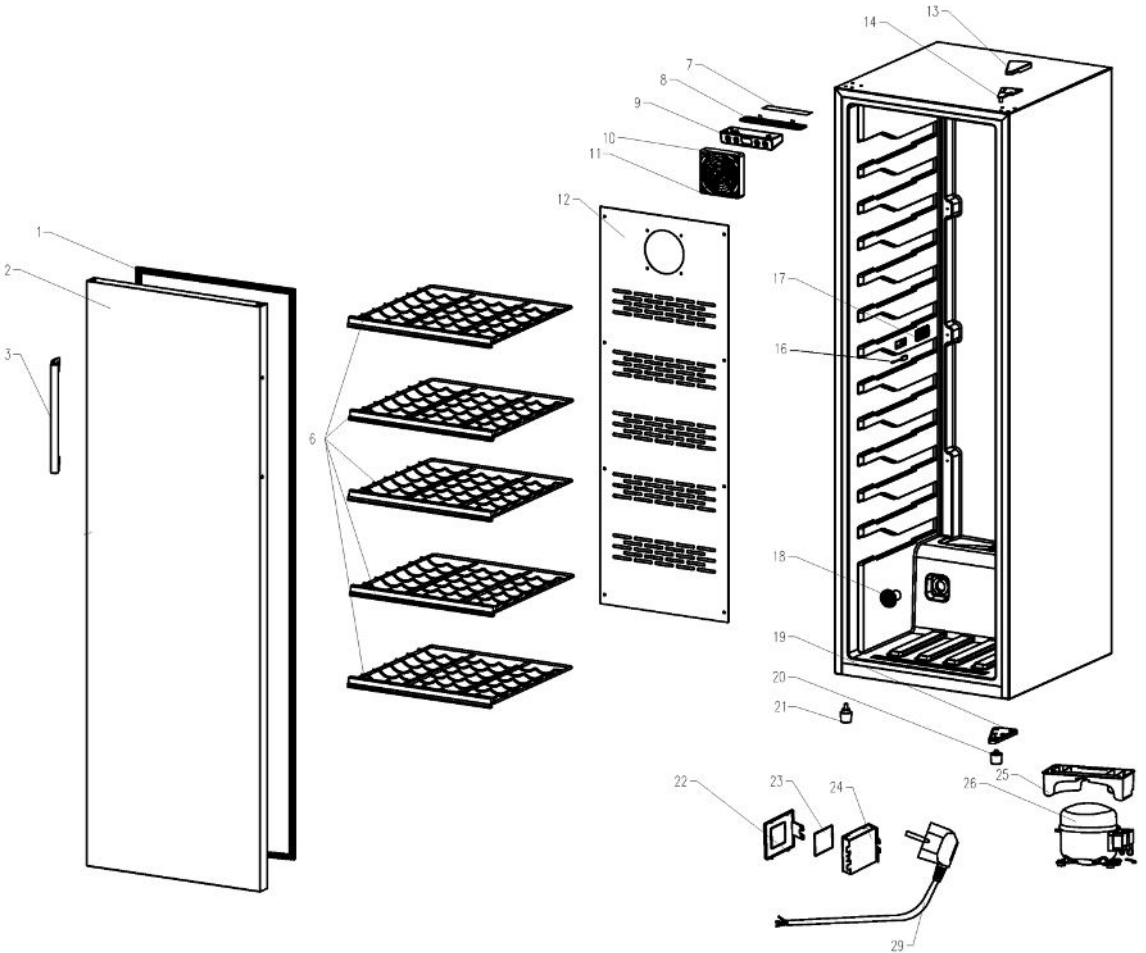
1
2
3
6
7
8
9
10
11
12
13
14
16
17
18
19
20
21
22
23
24
25
26
29