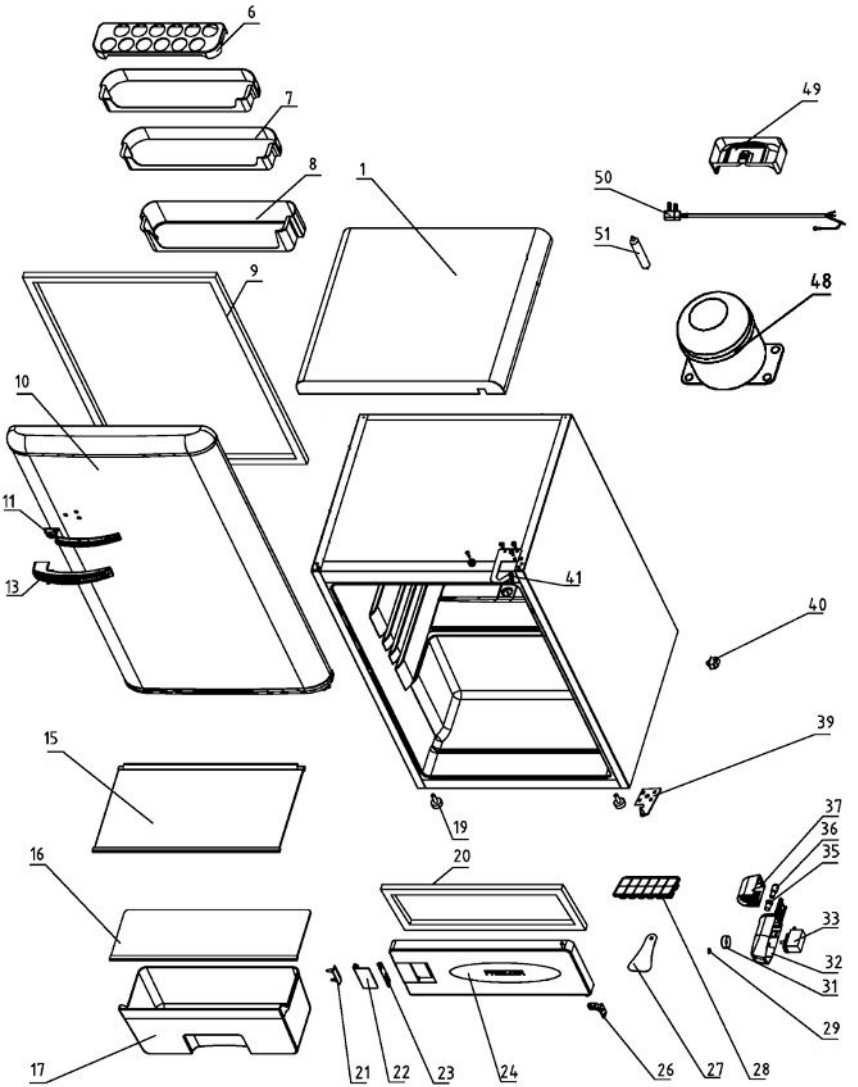
6
7
8
1
9
10
11
13
41
40
39
15
19
16
20
17
21
22
23
24
26
27
28
29
31
32
33
35
36
37
49
50
51
48