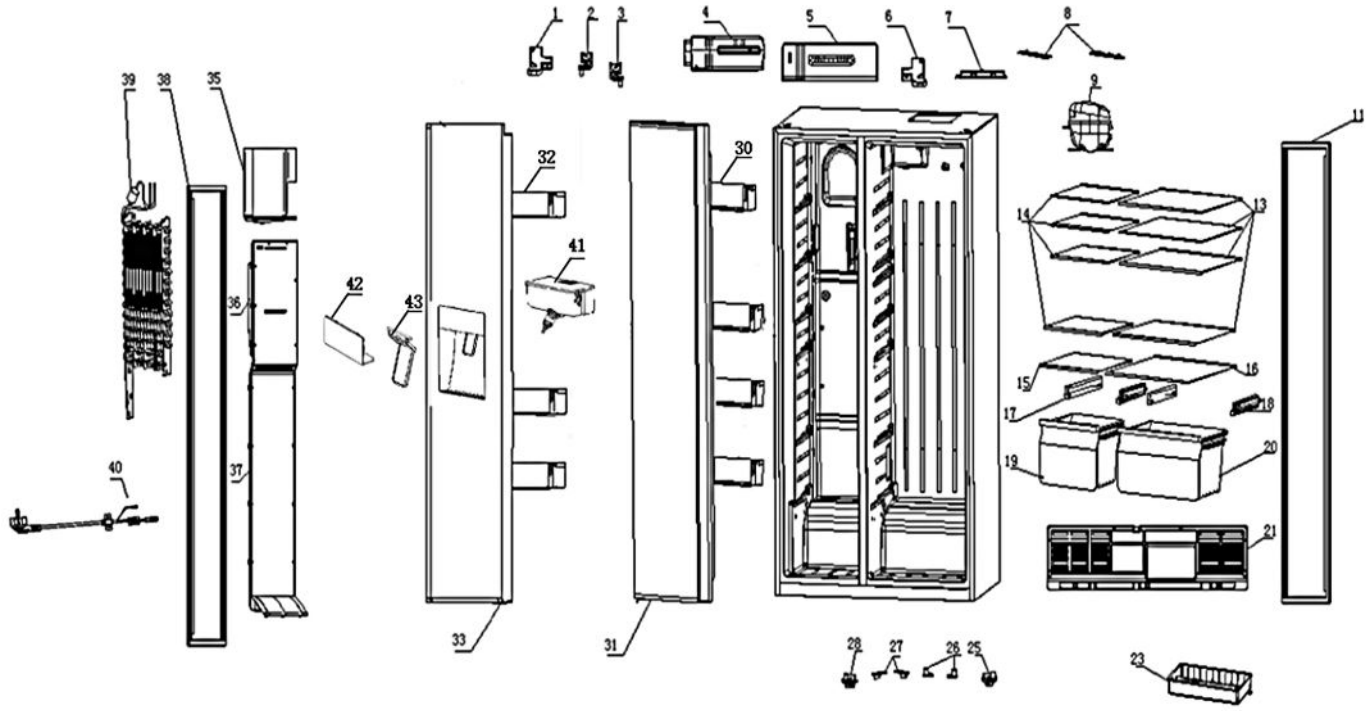
1
2
3
4
5
6
7
8
9
11
13
14
15
16
17
18
19
20
21
23
25
26
27
28
30
31
32
33
35
36
37
38
39
40
41
42
43