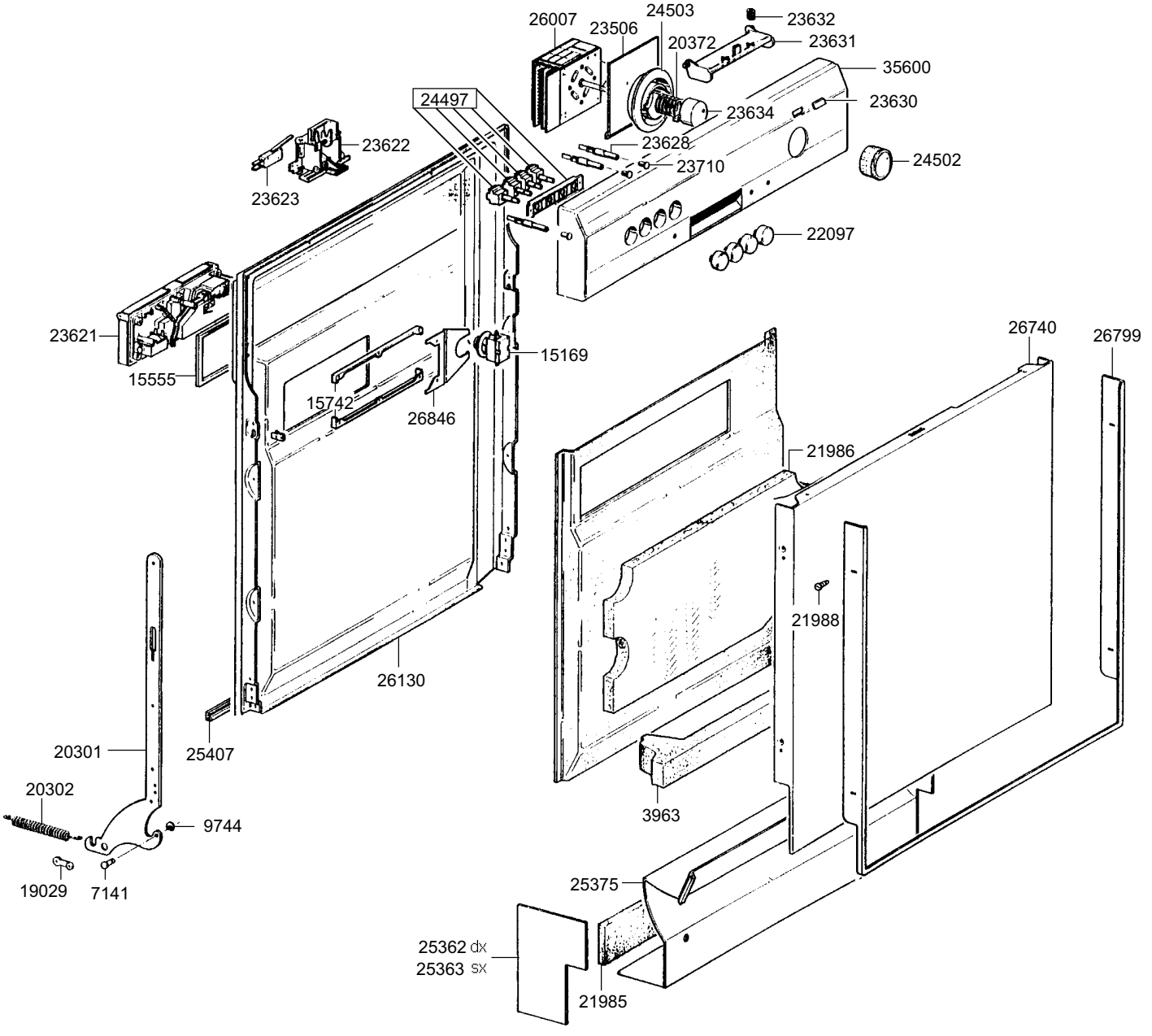
26007
23506
24503
23632
20372
23631
35600
24497
23634
23630
23628
23622
23710
24502
23623
22097
23621
15169
26740
26799
15555
15742
26846
21986
21988
26130
20301
25407
20302
9744
3963
19029
7141
25375
25362 dx
25363 sx
21985

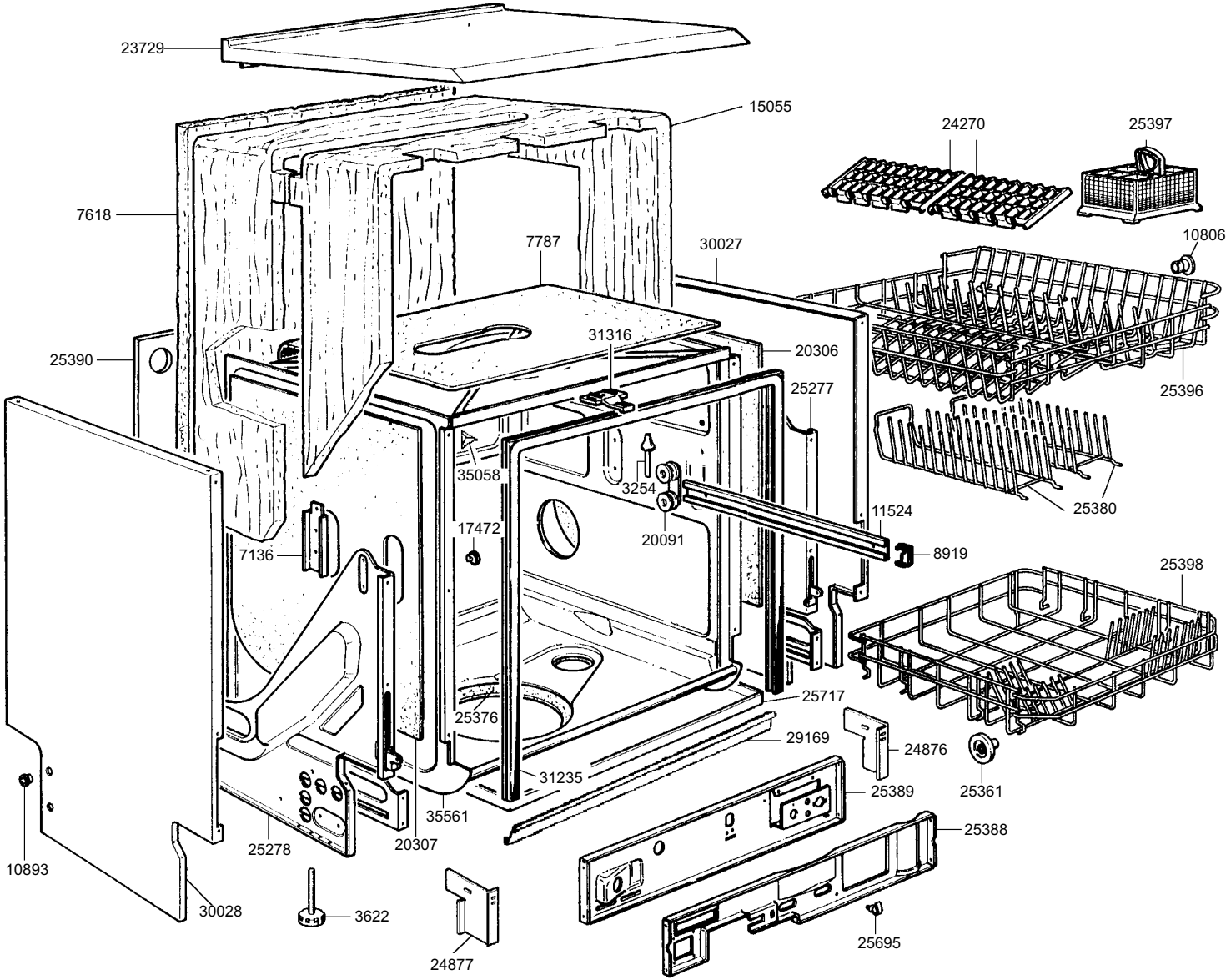
23729
15055
24270
25397
7618
7787
30027
10806
31316
20306
25390
25277
25396
35058
3254
25380
11524
17472
20091
8919
7136
25398
25717
25376
29169
24876
31235
25361
25389
35561
25388
20307
25278
10893
30028
3622
24877
25695

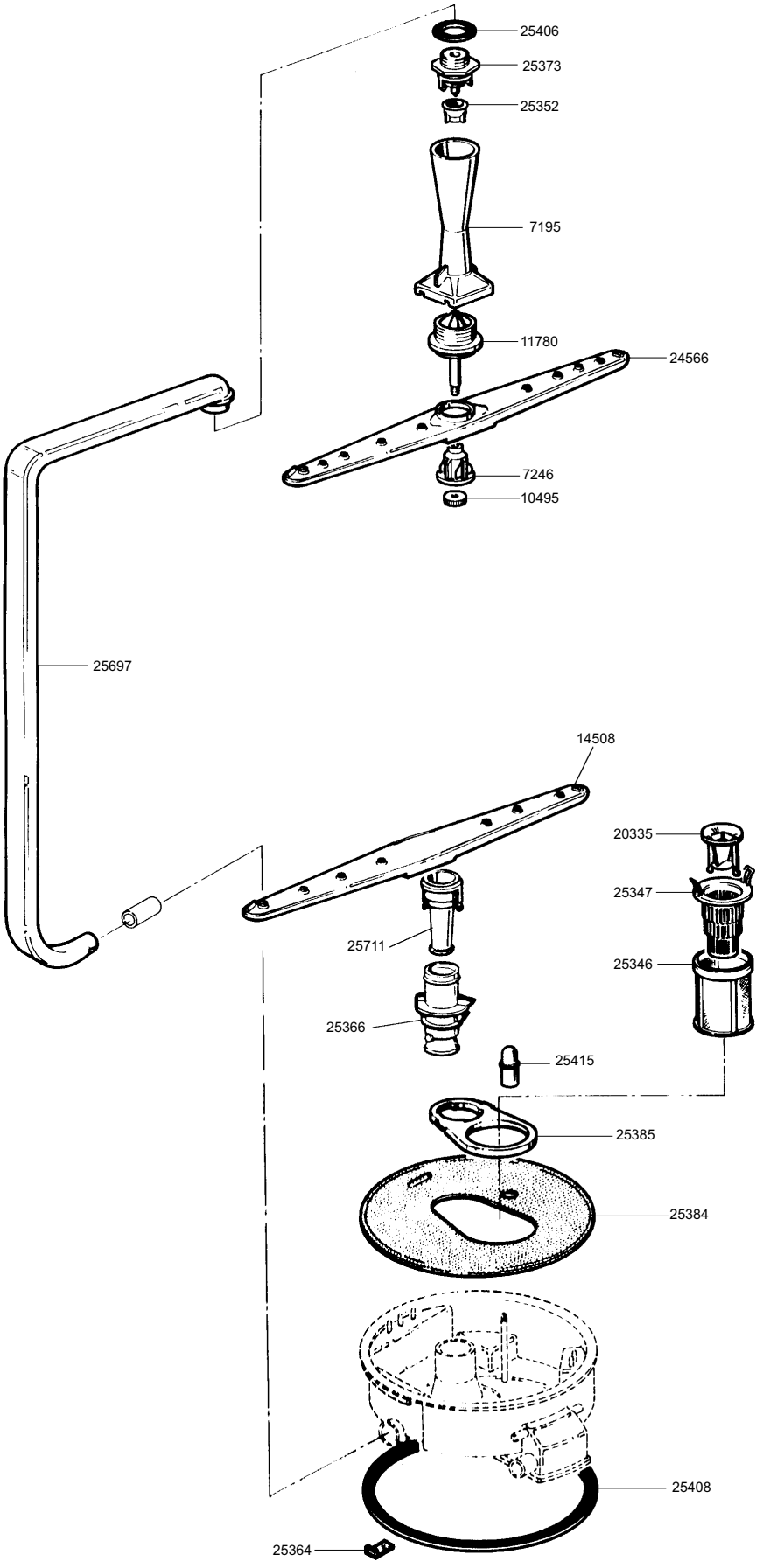
25406
25373
25352
7195
11780
24566
7246
10495
25697
14508
20335
25347
25711
25346
25366
25415
25385
25384
25408
25364

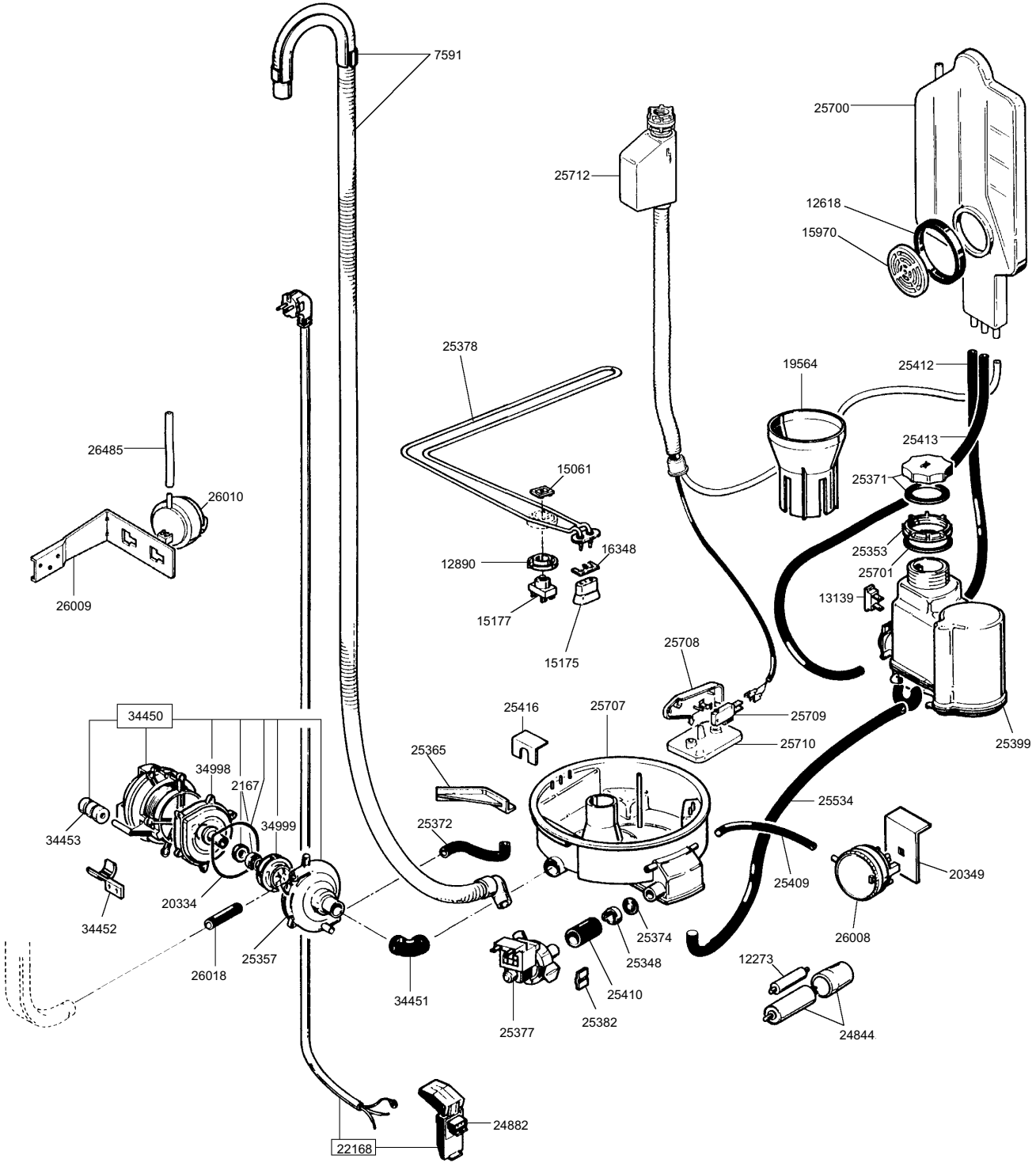
7591
25700
25712
12618
15970
25378
19564
25412
26485
25413
15061
26010
25371
25353
16348
12890
25701
13139
26009
15177
15175
25708
25416
25707
25709
34450
25710
25399
25365
34998
2167
25534
34453
34999
25372
20349
25409
20334
34452
25374
26008
25357
25348
26018
12273
25410
34451
25382
25377
24844
24882
22168