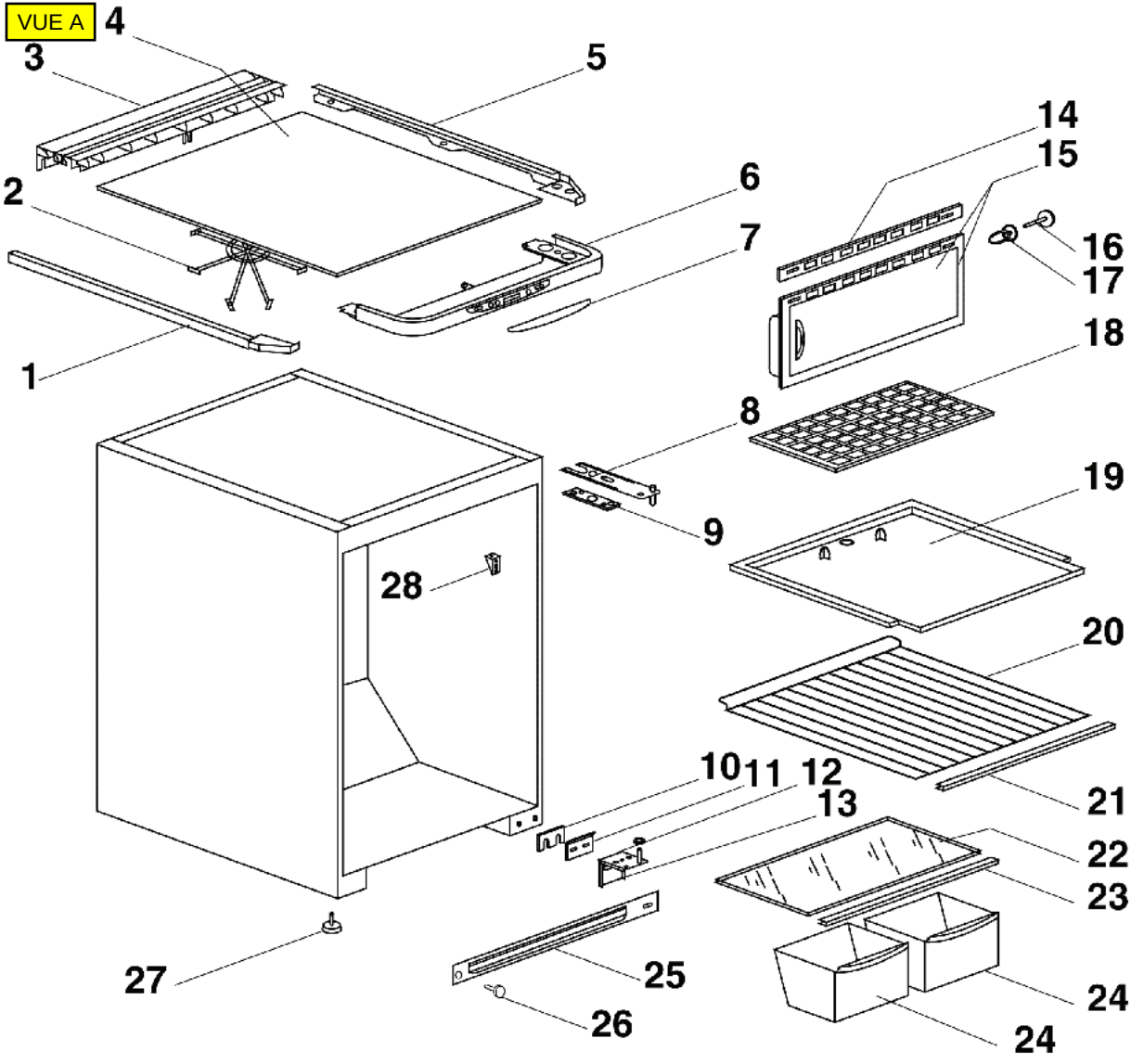
VUE A
4
3
5
14
15
2
6
16
7
17
18
1
8
19
9
28
20
10
11
12
13
21
22
23
27
25
24
26
24

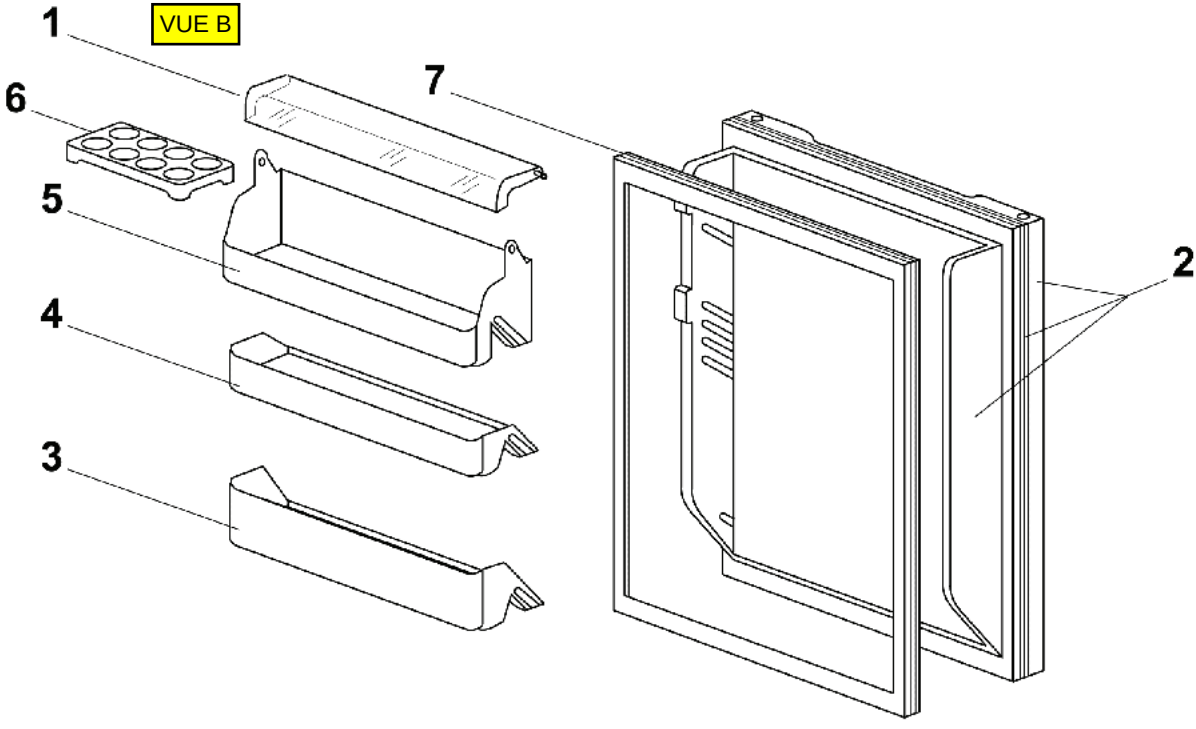
VUE B
1
6
7
5
2
4
3

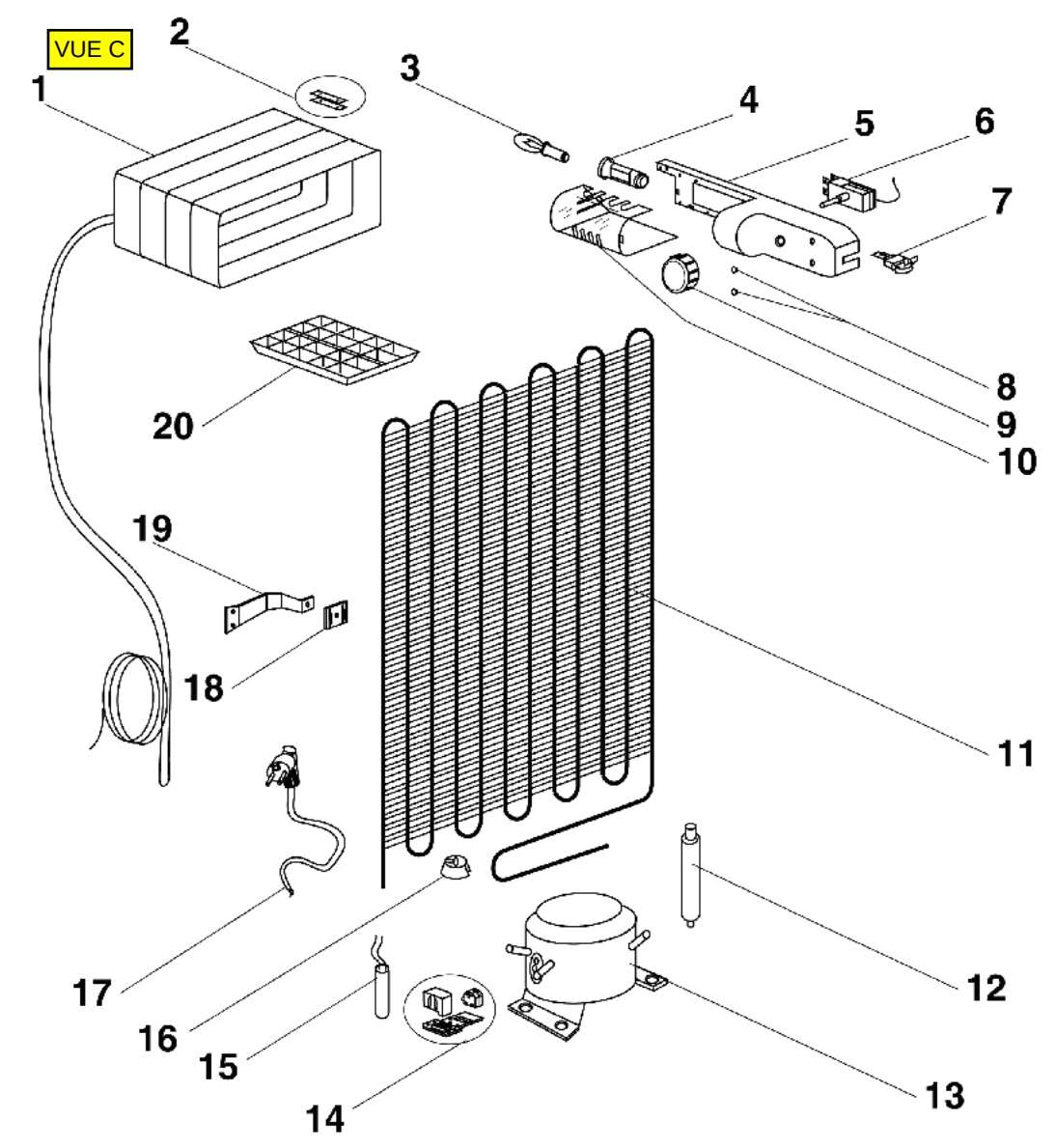
VUE C
1
2
3
4
5
6
7
8
9
10
11
12
13
14
15
16
17
18
19
20