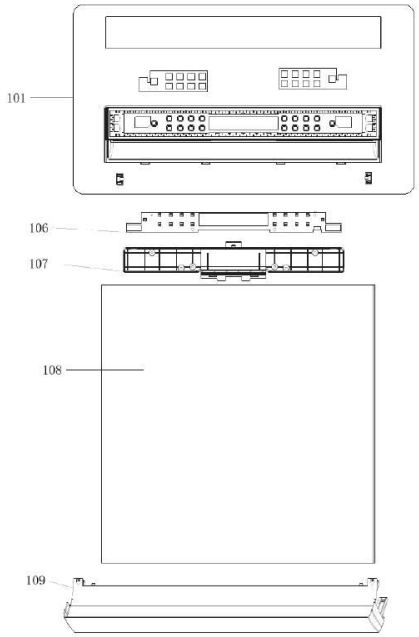
101
106
107
108
109

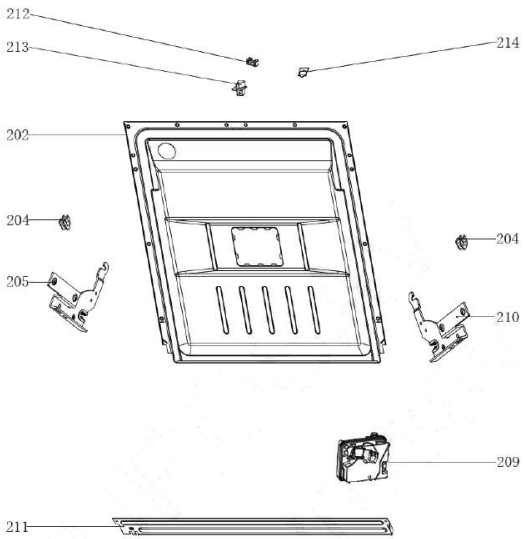
212
213
214
202
204
204
205
210
209
211

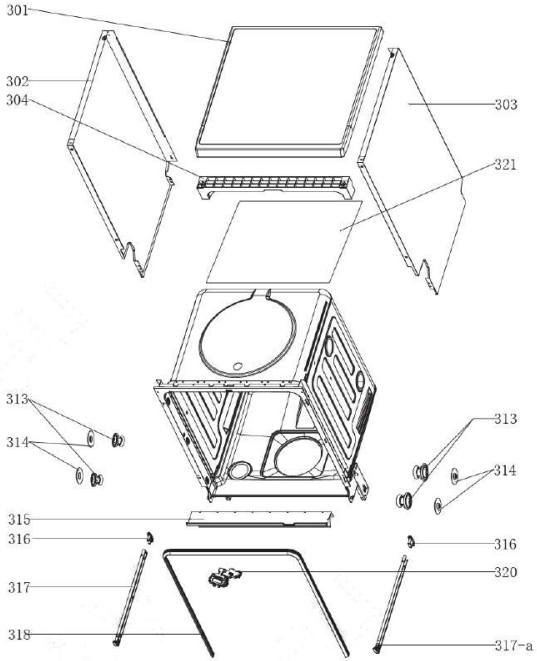
301
302
304
303
321
313
314
313
314
315
316
316
317
320
318
317-a

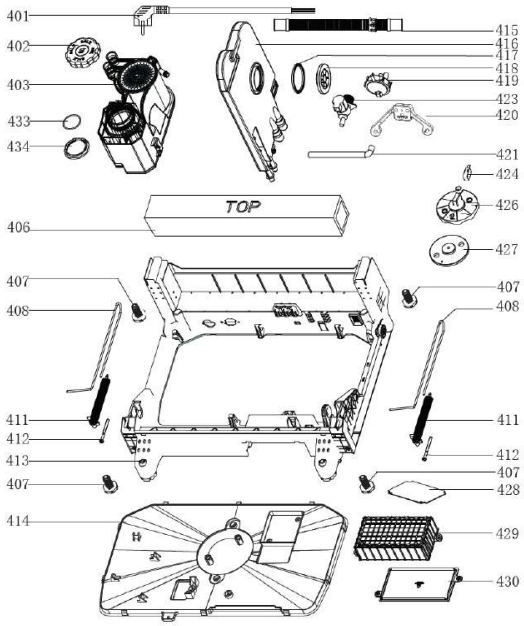
401
402
403
433
434
415
416
417
418
419
423
420
421
424
426
427
406
TOP
407
408
407
408
411
412
413
407
411
412
407
428
414
429
430

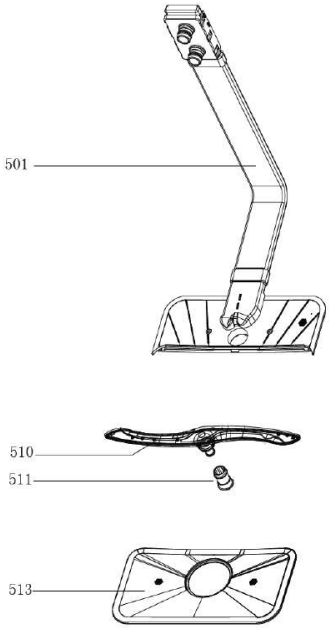
501
510
511
513

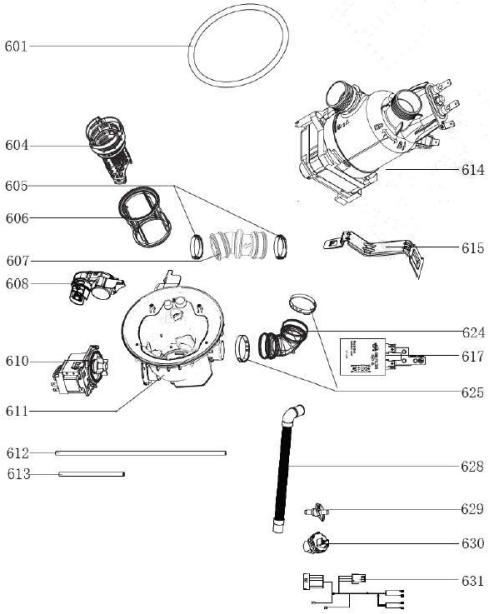
601
604
605
606
607
608
610
611
612
613
614
615
624
617
625
628
629
630
631

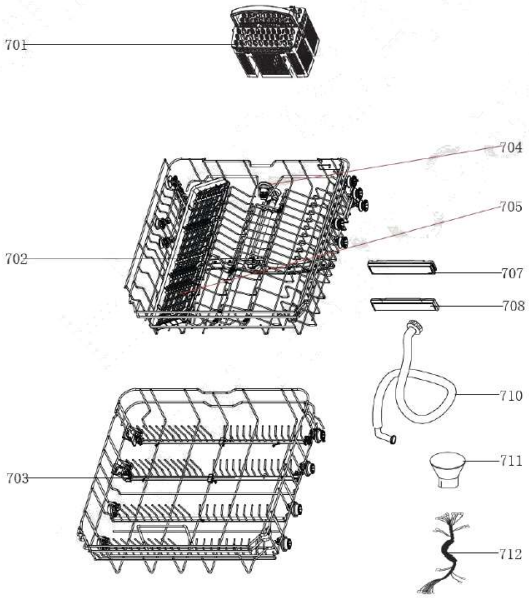
701
704
705
702
707
708
710
711
703
712