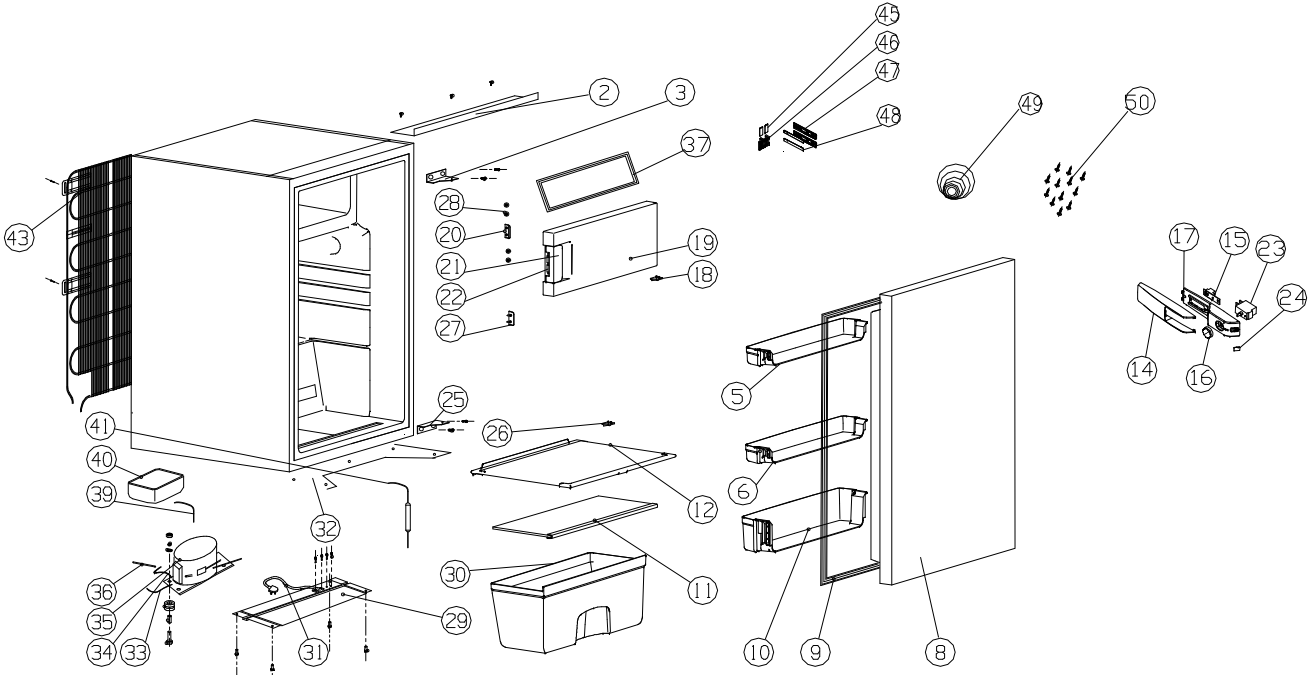
45
46
47
48
49
50
2
3
37
28
20
21
22
27
19
18
43
17
15
23
24
14
16
5
6
25
26
41
40
39
12
32
36
35
34
33
30
11
29
31
10
9
8