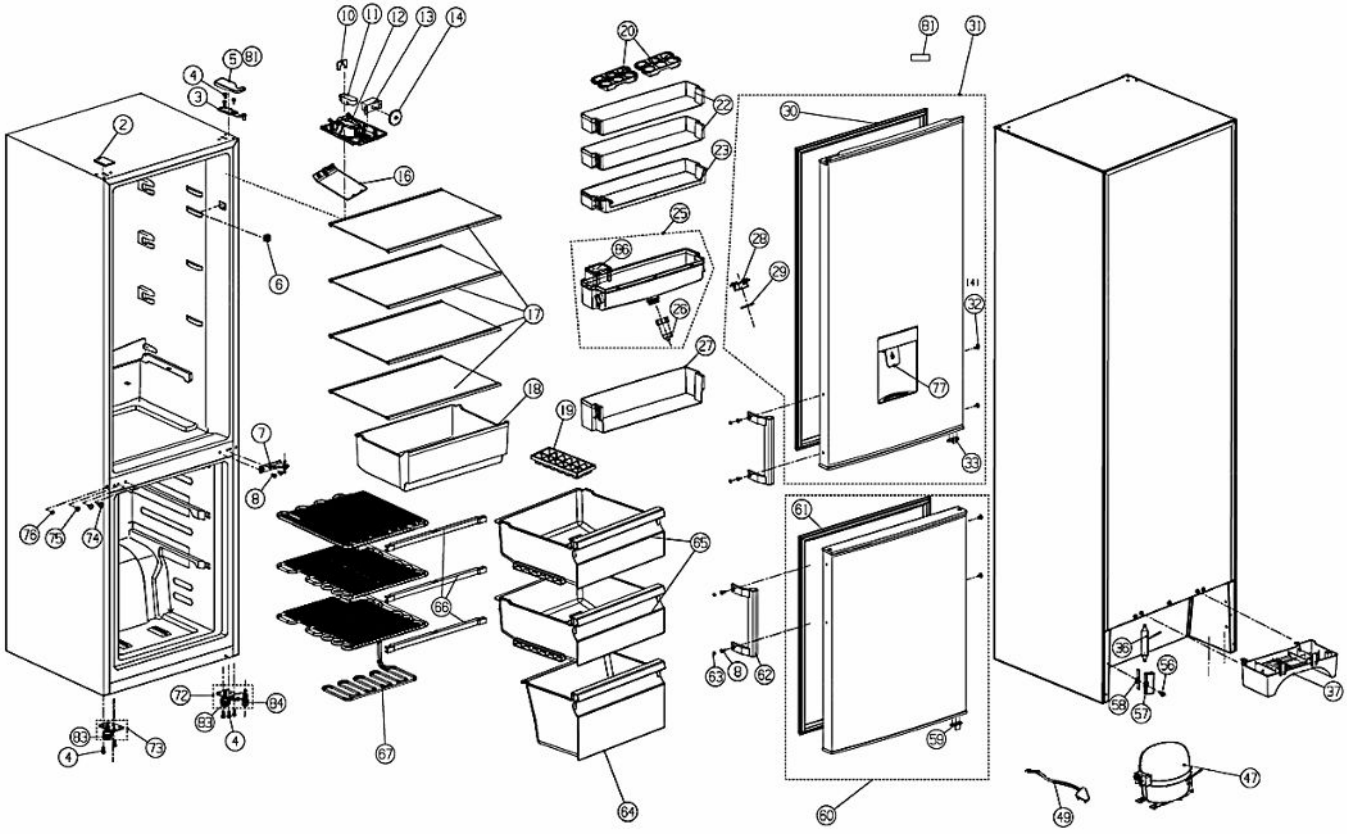
2
3
4
5
81
10
11
12
13
14
16
6
17
18
7
8
76
75
74
72
94
93
4
83
73
4
67
66
20
22
23
25
96
26
28
29
27
19
65
64
81
31
30
141
32
77
33
61
63
8
62
59
60
49
47
35
56
58
57
37