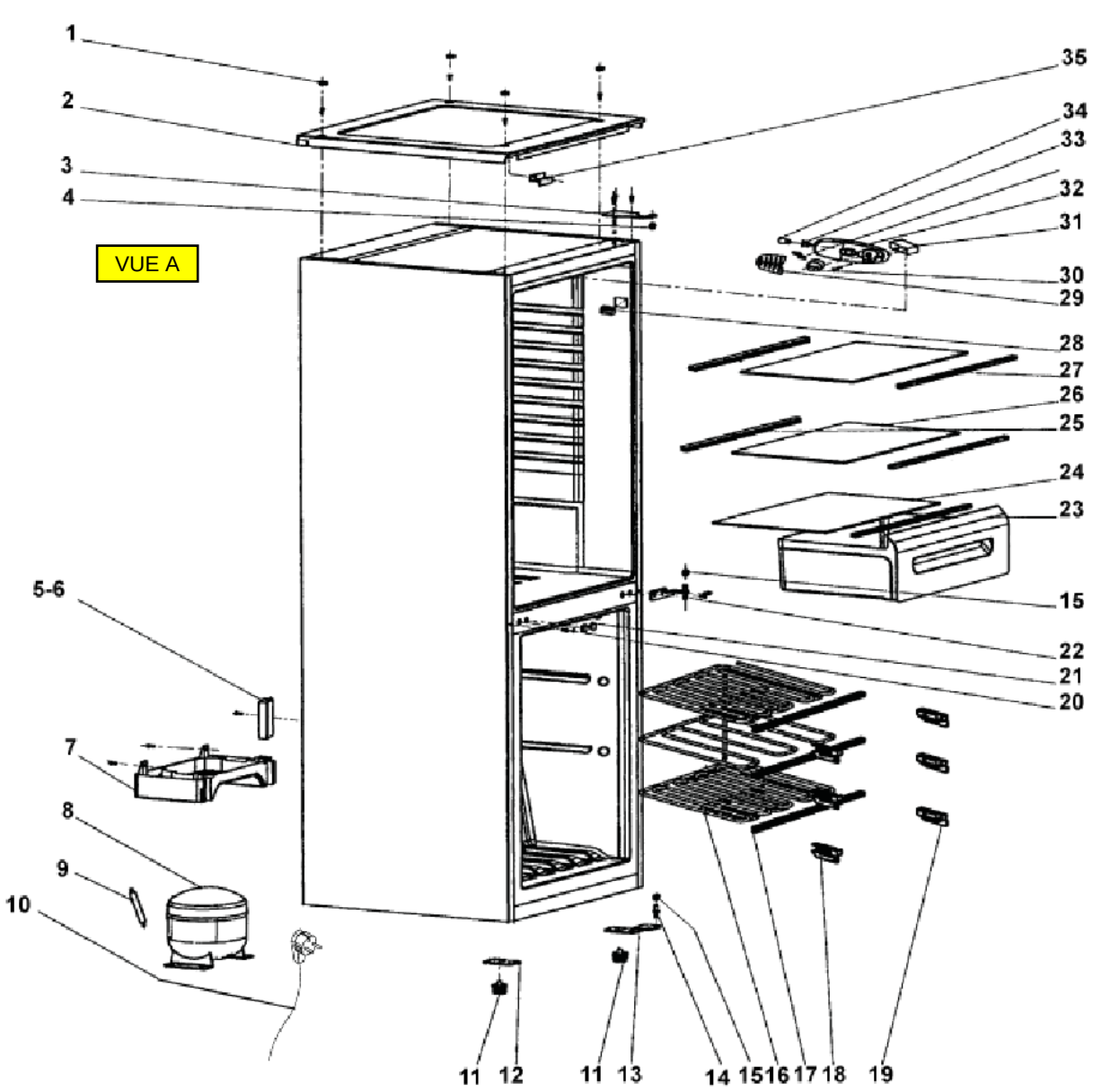
VUE A
1
2
3
4
5-6
7
8
9
10
11
12
11
13
14
15
16
17
18
19
20
21
22
15
23
24
25
26
27
28
29
30
31
32
33
34
35
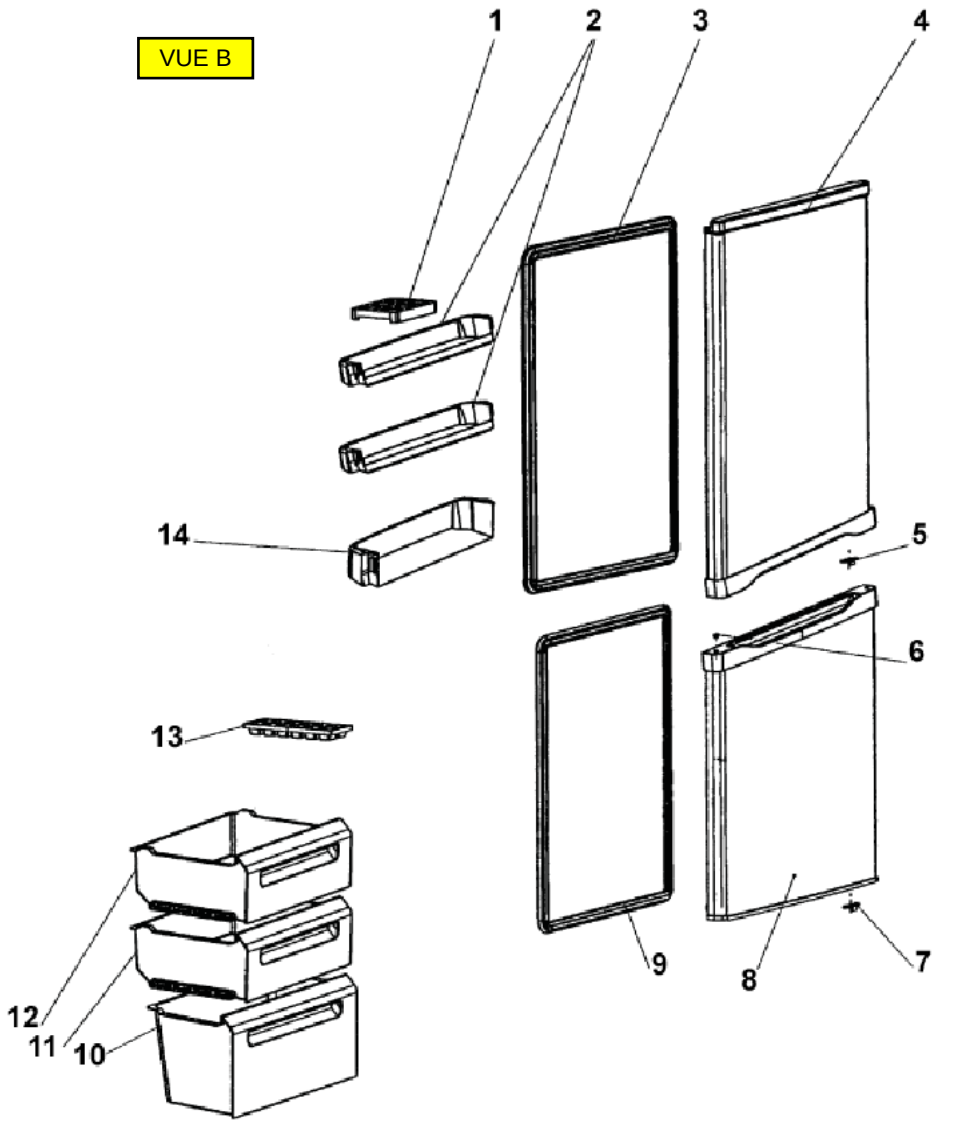
VUE B