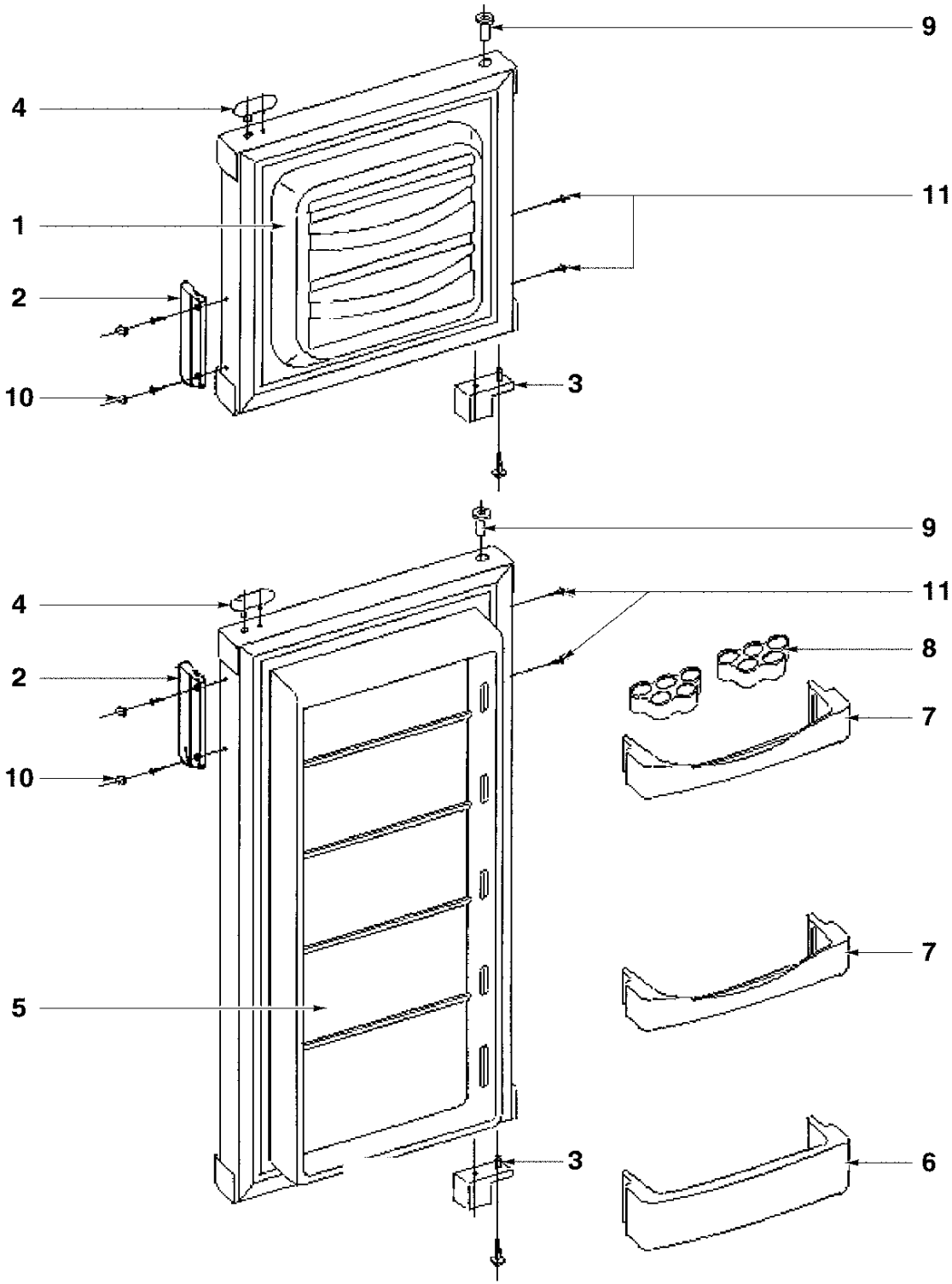
9
4
11
1
2
10
3
9
4
11
8
2
7
10
7
5
3
6

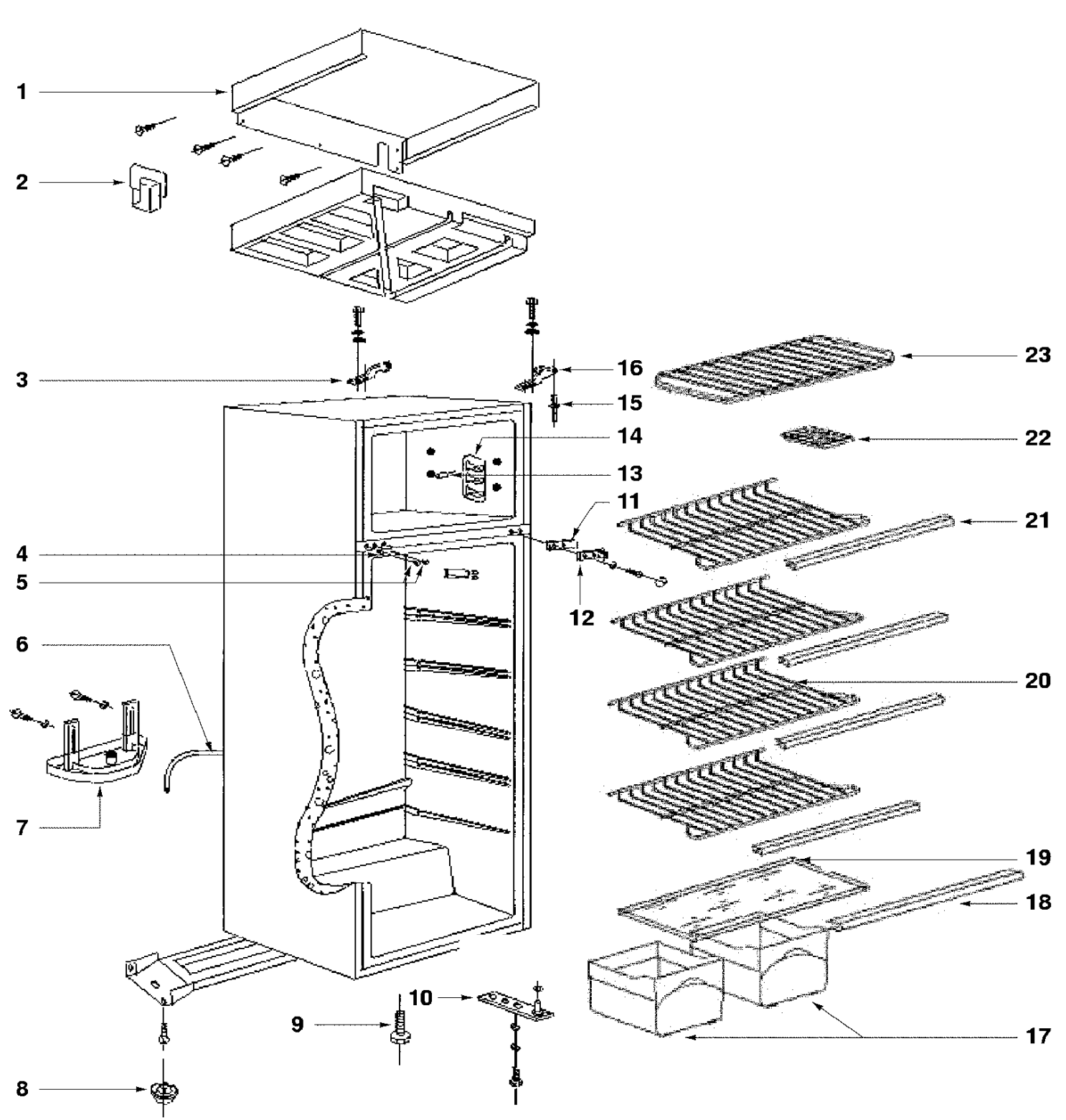
1
2
3
4
5
6
7
8
9
10
11
12
13
14
15
16
17
18
19
20
21
22
23

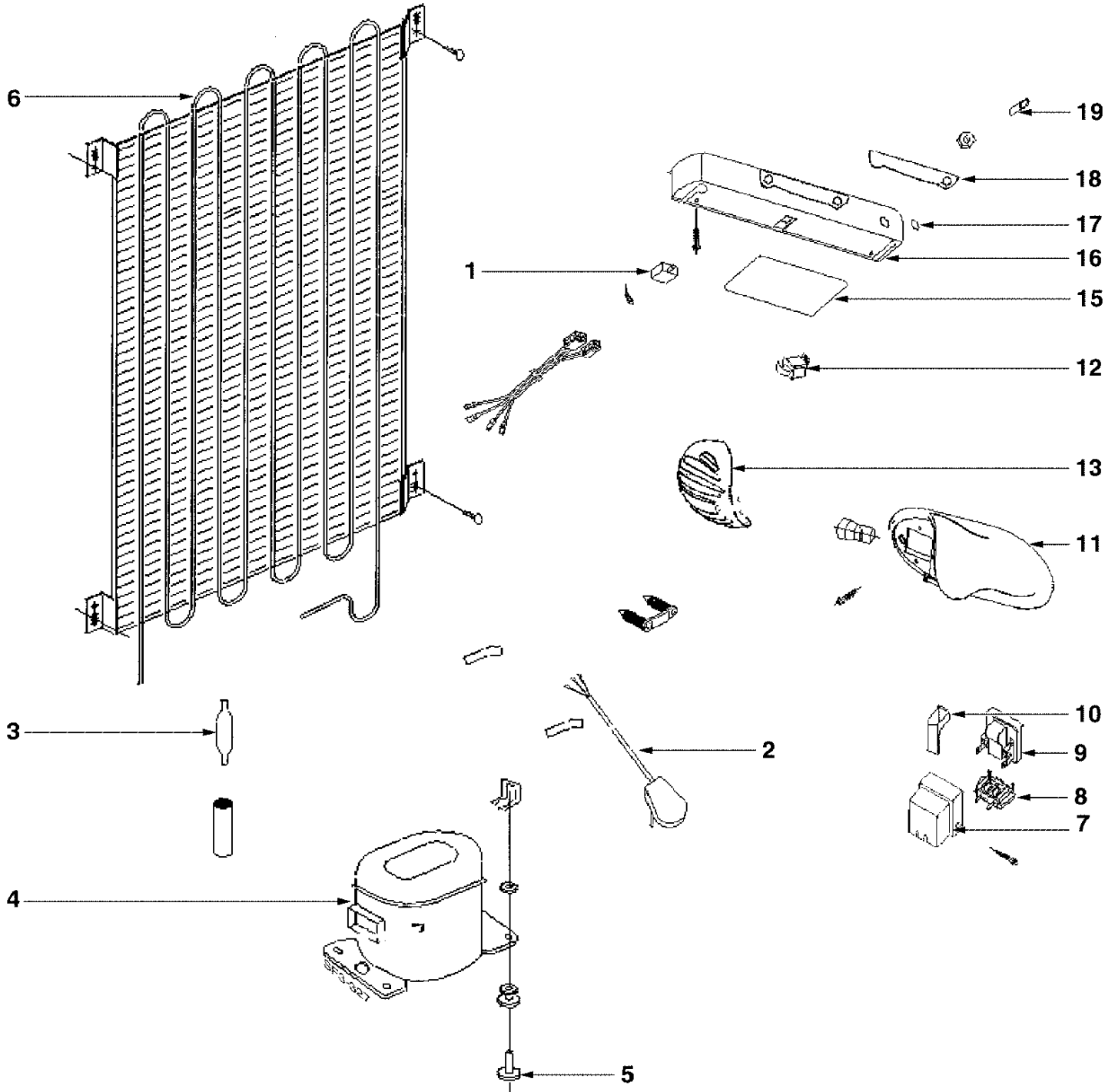
6
19
18
17
16
1
15
12
13
11
3
10
2
9
8
7
4
5

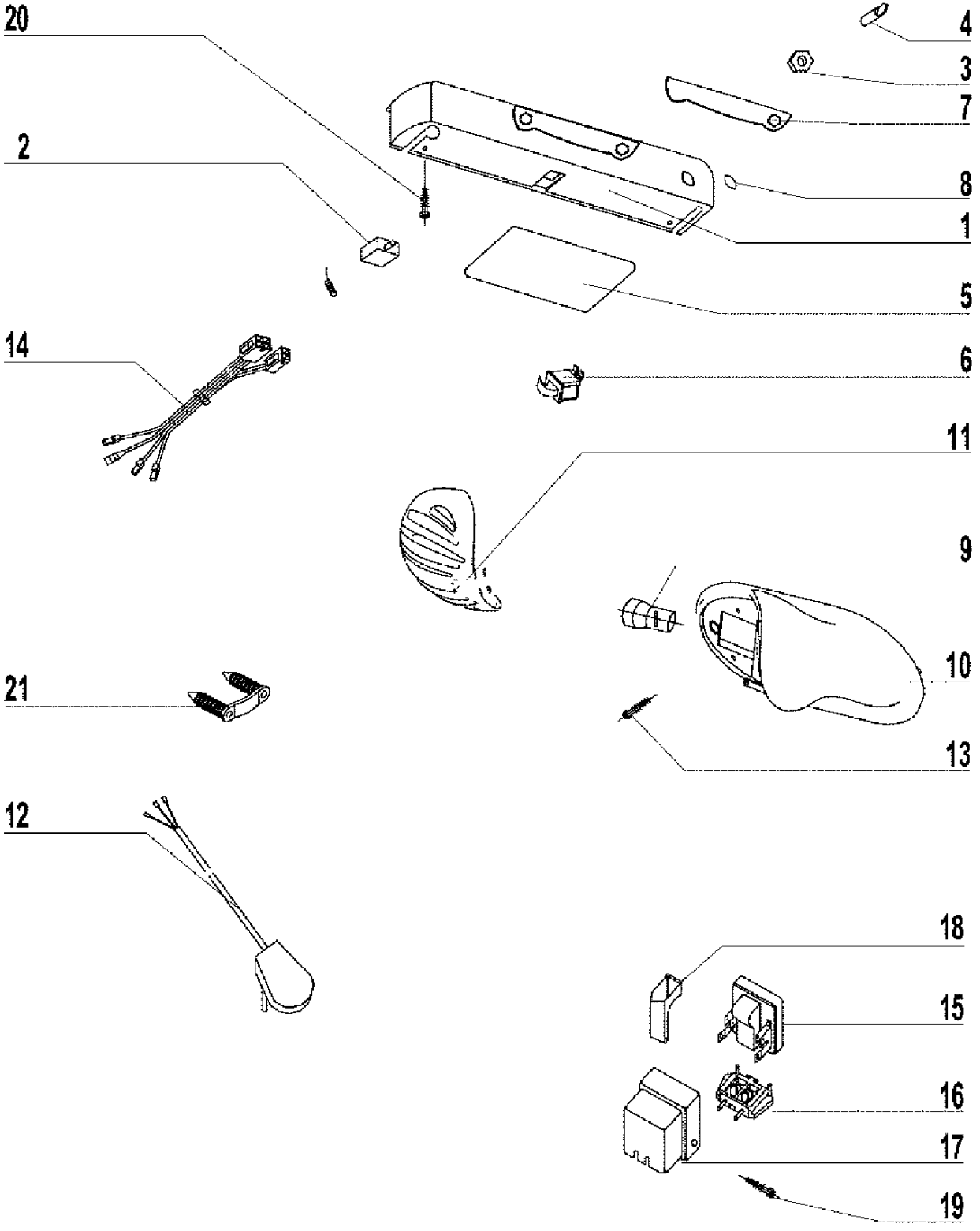
20
4
3
7
2
8
1
5
14
6
11
9
10
21
13
12
18
15
16
17
19

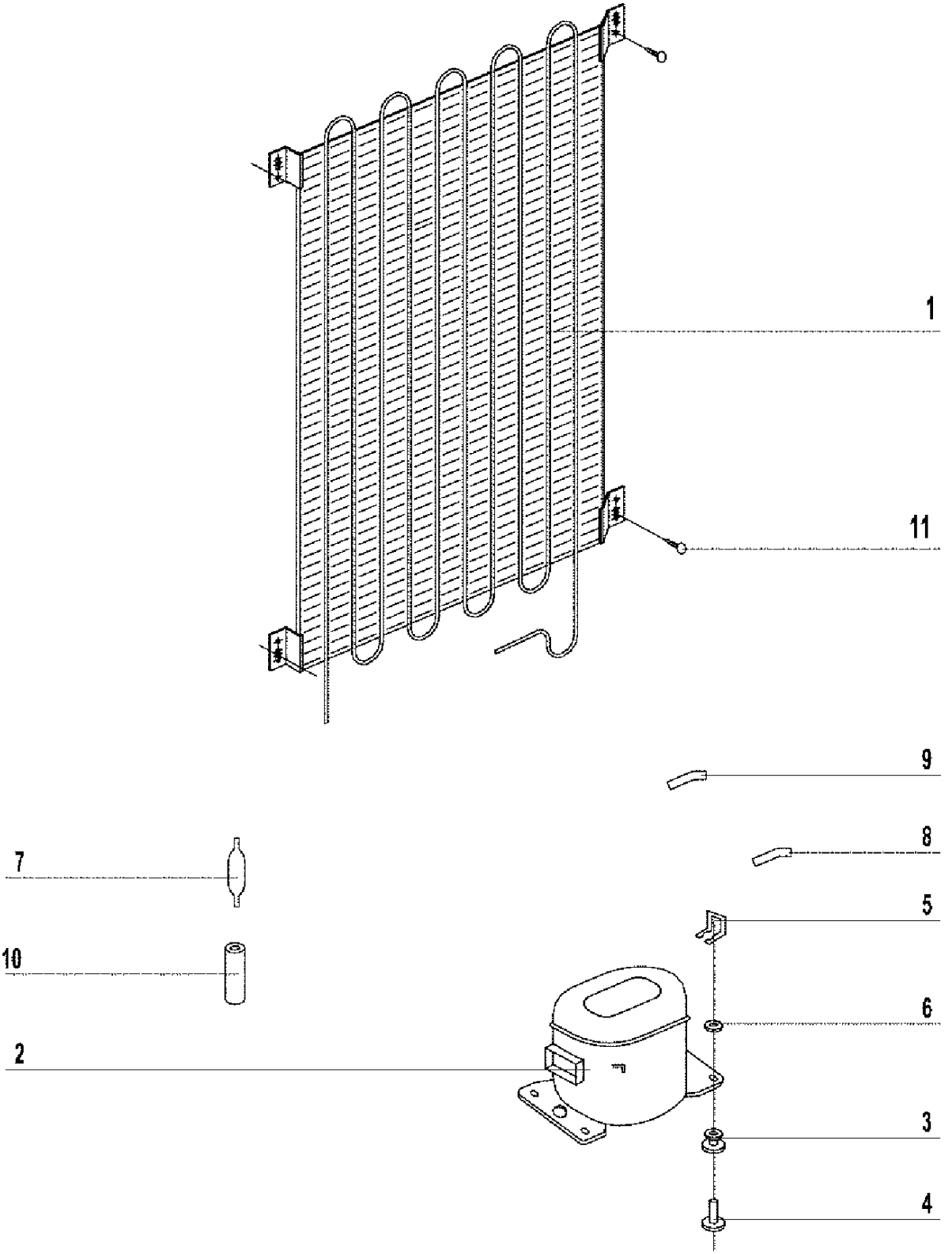
1
11
9
8
7
5
10
6
2
3
4