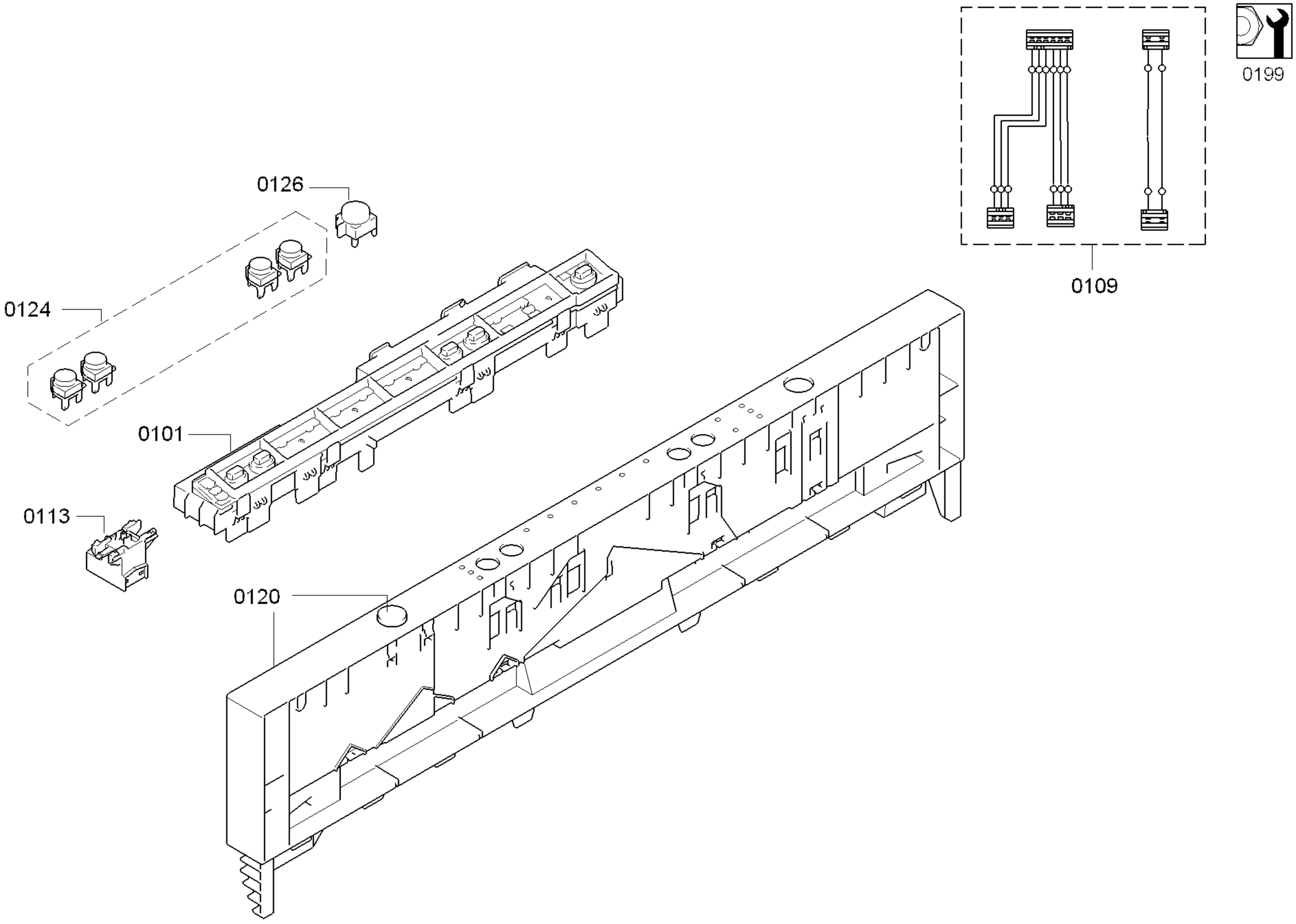
0199
0109
0126
0124
0101
0113
0120

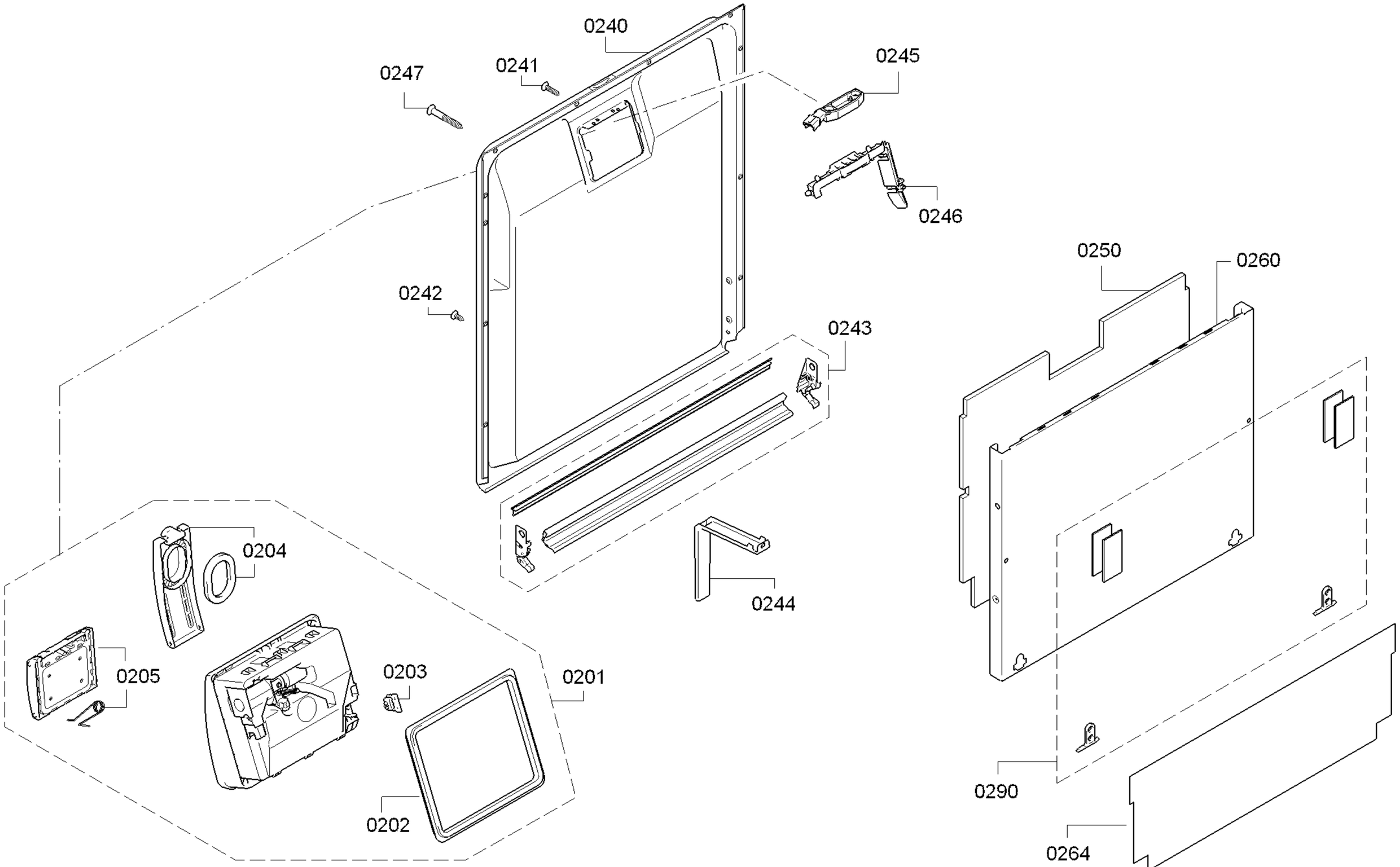
0240
0241
0247
0245
0246
0242
0243
0244
0250
0260
0204
0205
0203
0201
0202
0290
0264

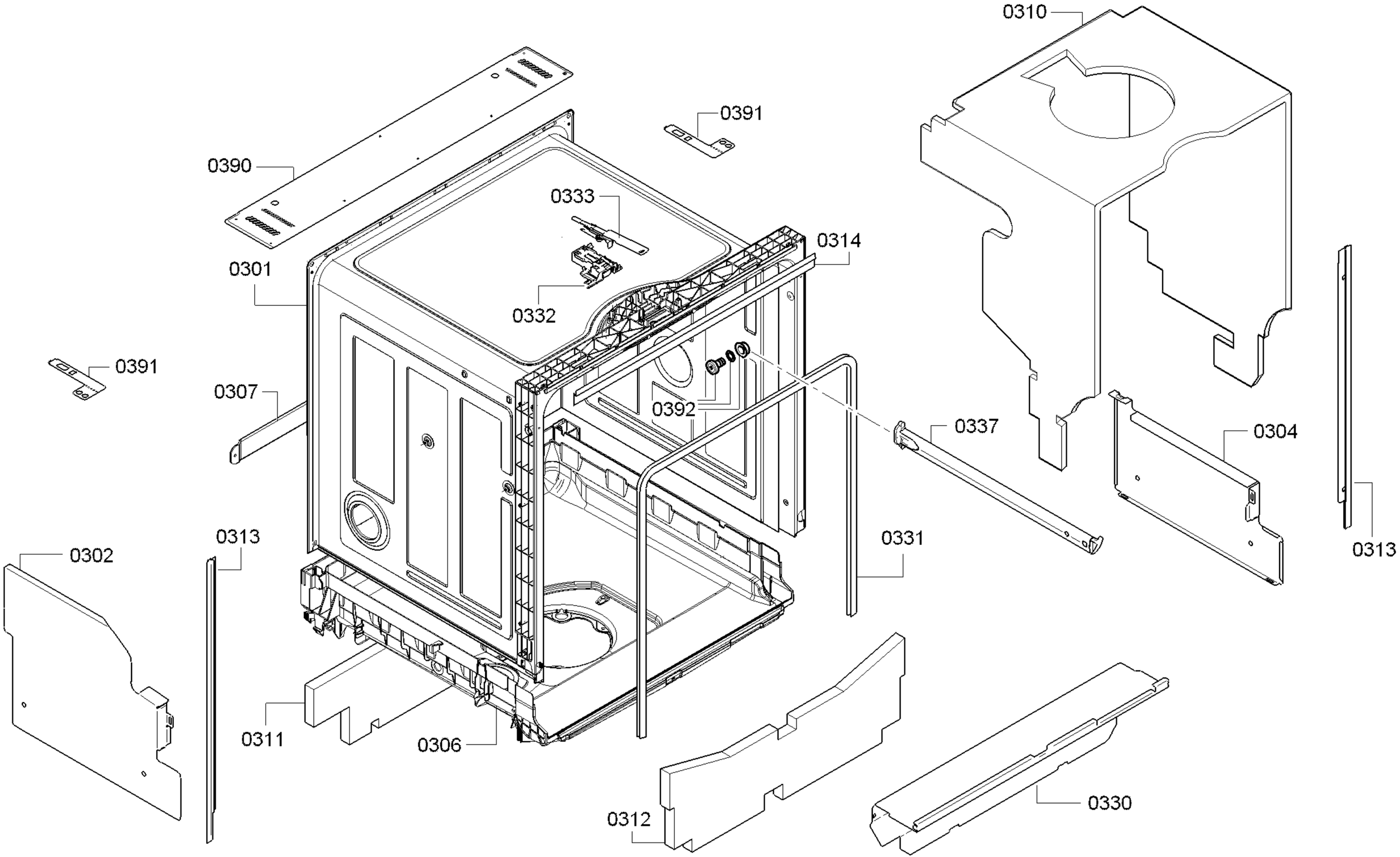
0310
0391
0390
0333
0314
0301
0332
0391
0307
0392
0337
0304
0313
0331
0313
0302
0311
0306
0312
0330

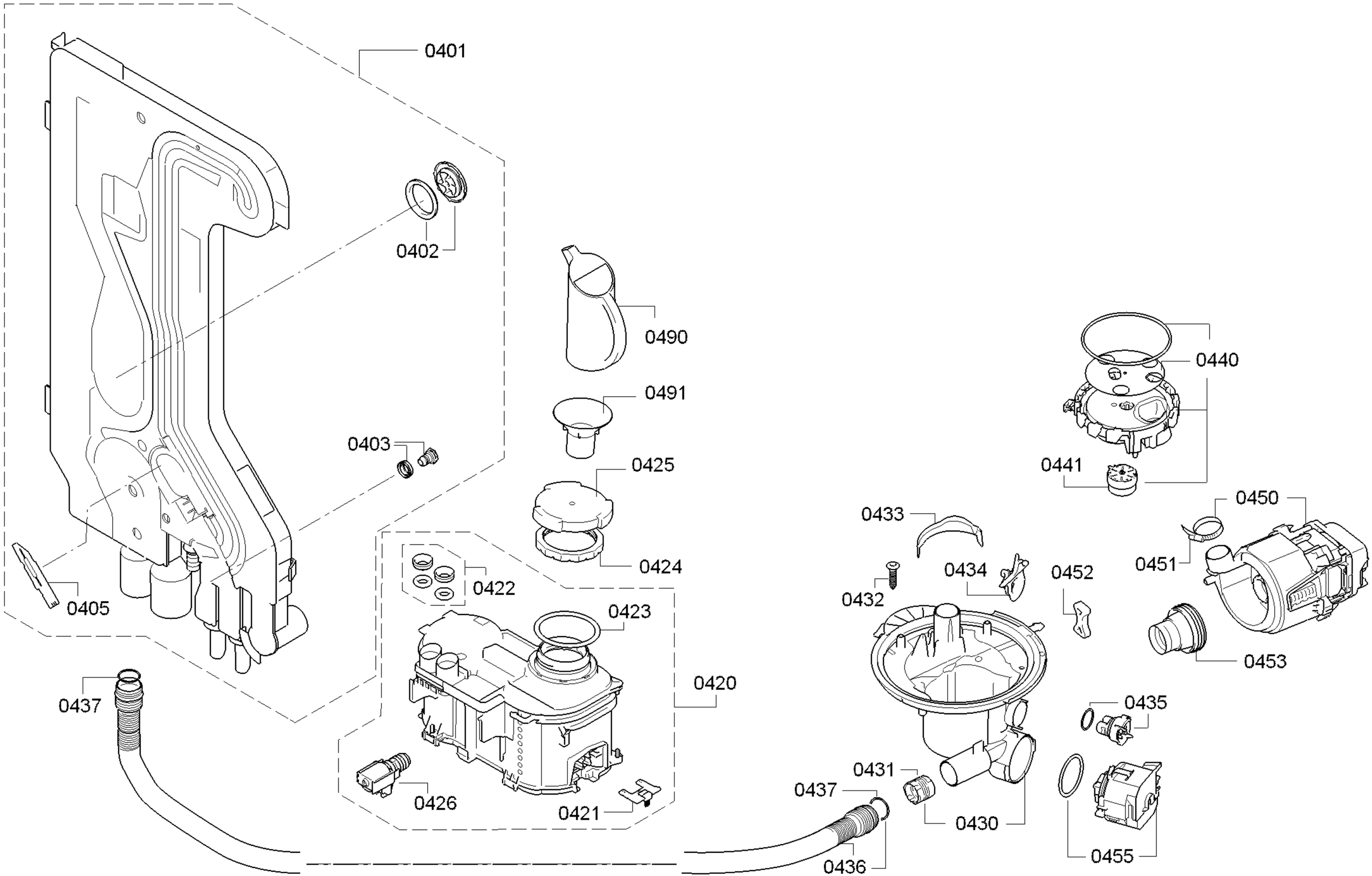
0401
0402
0403
0405
0490
0491
0425
0424
0422
0423
0420
0426
0421
0437
0436
0440
0441
0433
0432
0434
0452
0450
0451
0453
0435
0431
0430
0455

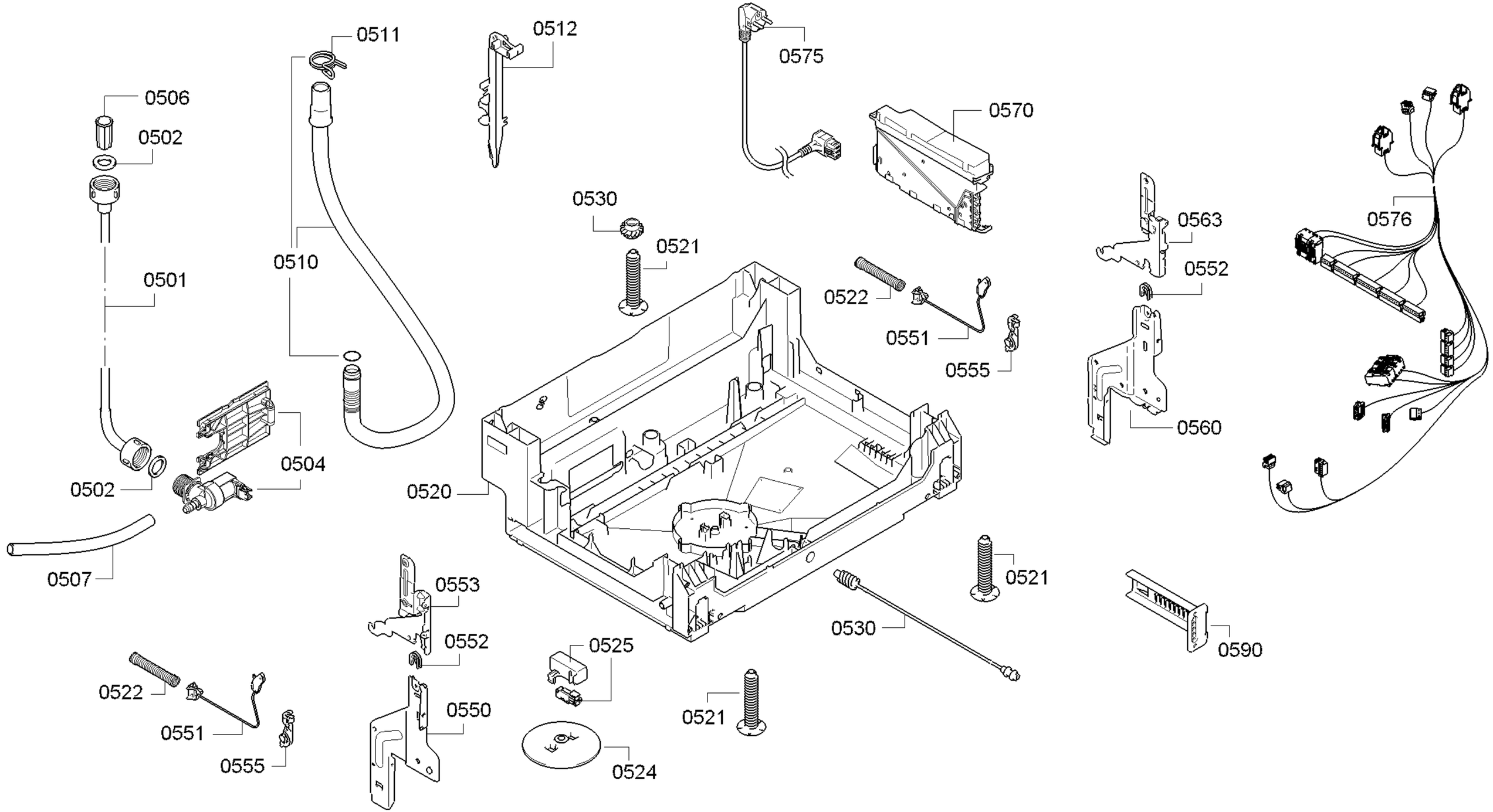
0511
0512
0575
0506
0502
0570
0530
0521
0563
0576
0510
0501
0522
0552
0551
0555
0560
0504
0502
0520
0507
0521
0553
0530
0590
0552
0525
0522
0550
0521
0551
0555
0524

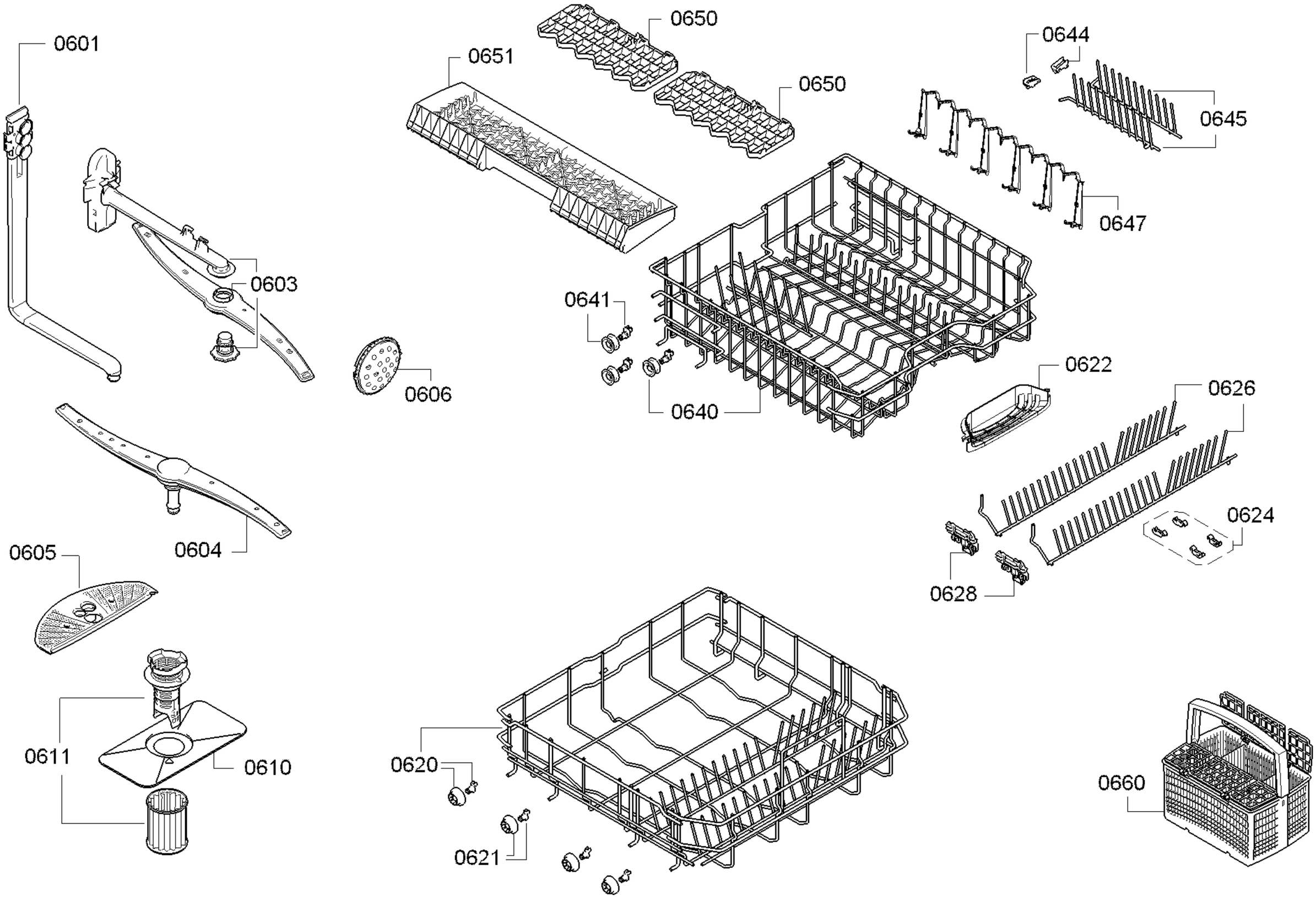
0601
0603
0606
0604
0605
0611
0610
0651
0650
0650
0641
0640
0644
0645
0647
0622
0626
0624
0628
0620
0621
0660