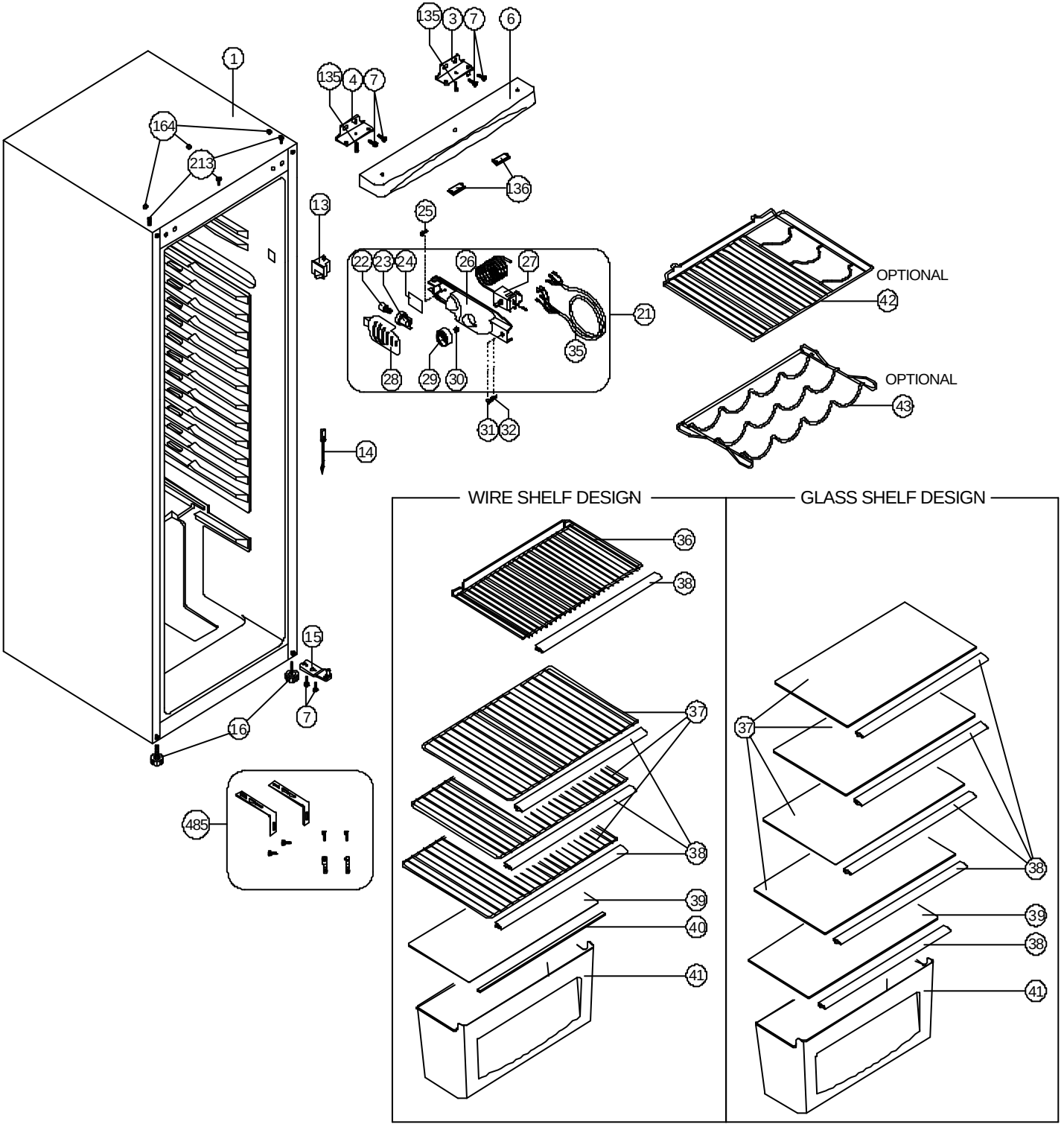
1
164
213
135
4
7
135
3
7
6
136
13
25
22
23
24
26
27
21
35
28
29
30
31
32
14
OPTIONAL
42
OPTIONAL
43
15
7
16
485
WIRE SHELF DESIGN
36
38
37
38
39
40
41
GLASS SHELF DESIGN
37
38
39
38
41

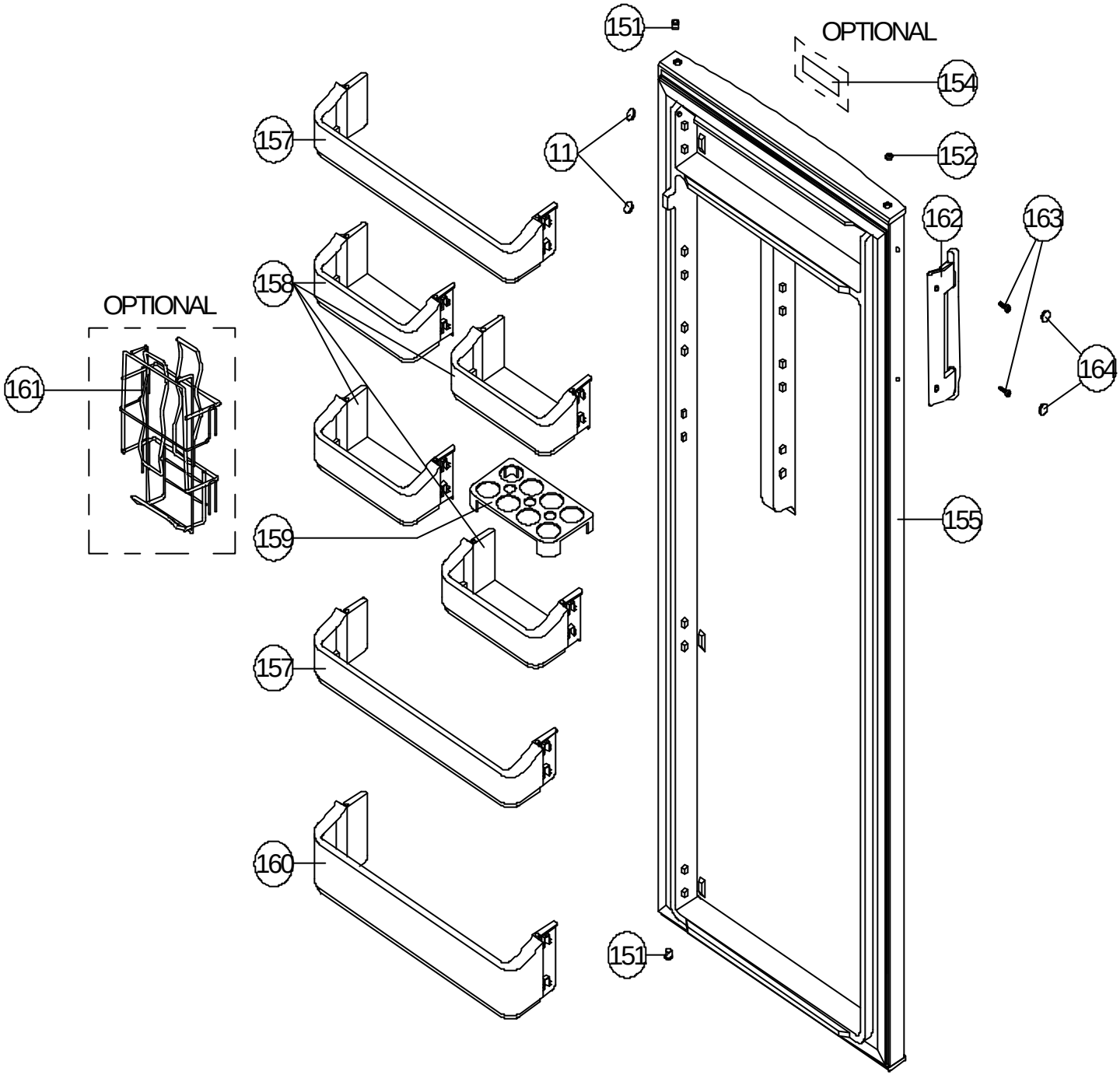
151
OPTIONAL
154
157
11
152
162
163
158
OPTIONAL
161
164
155
159
157
160
151

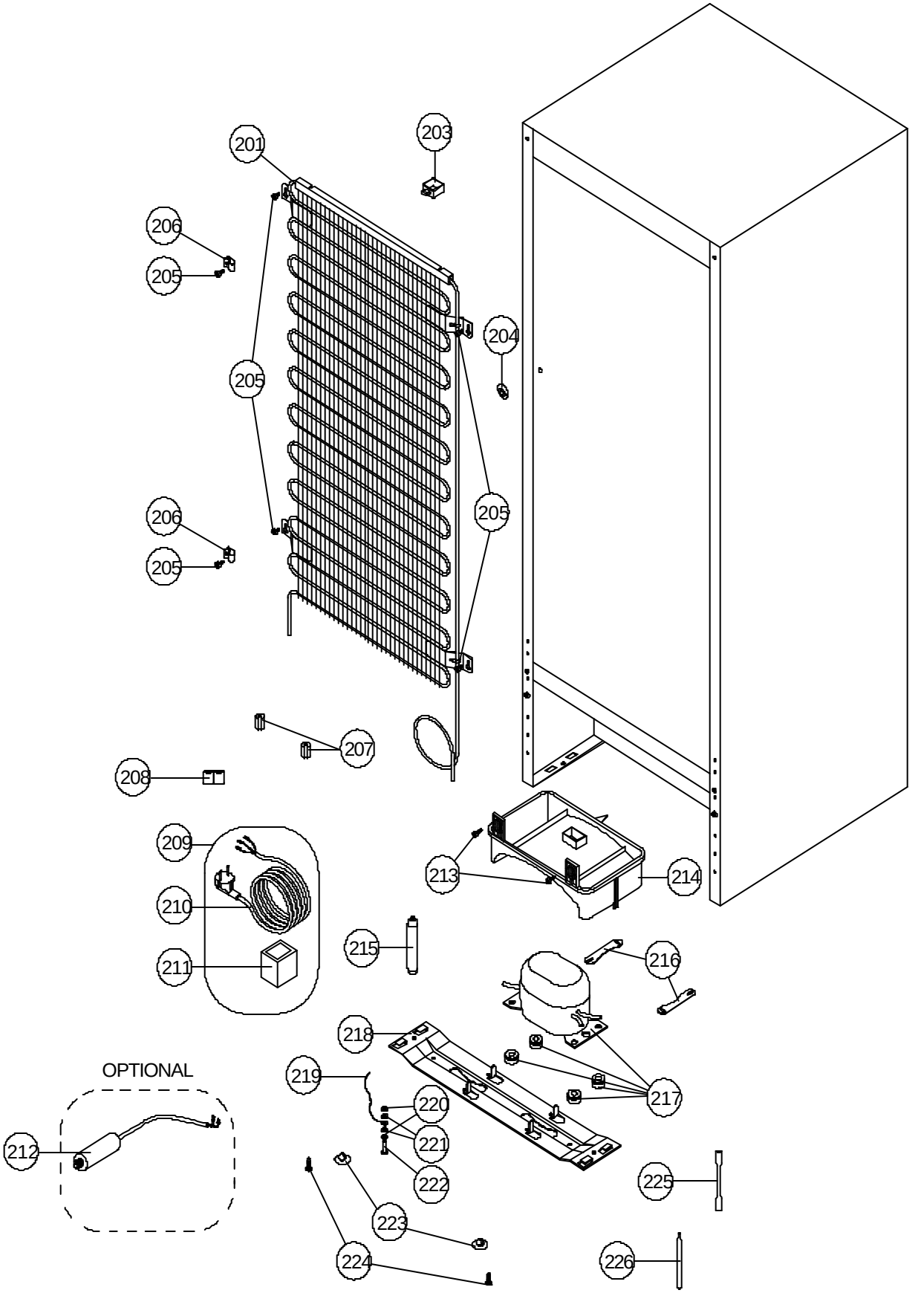
201
203
206
205
204
205
206
205
205
207
208
209
210
211
213
214
215
216
218
217
OPTIONAL
212
219
220
221
222
223
224
225
226