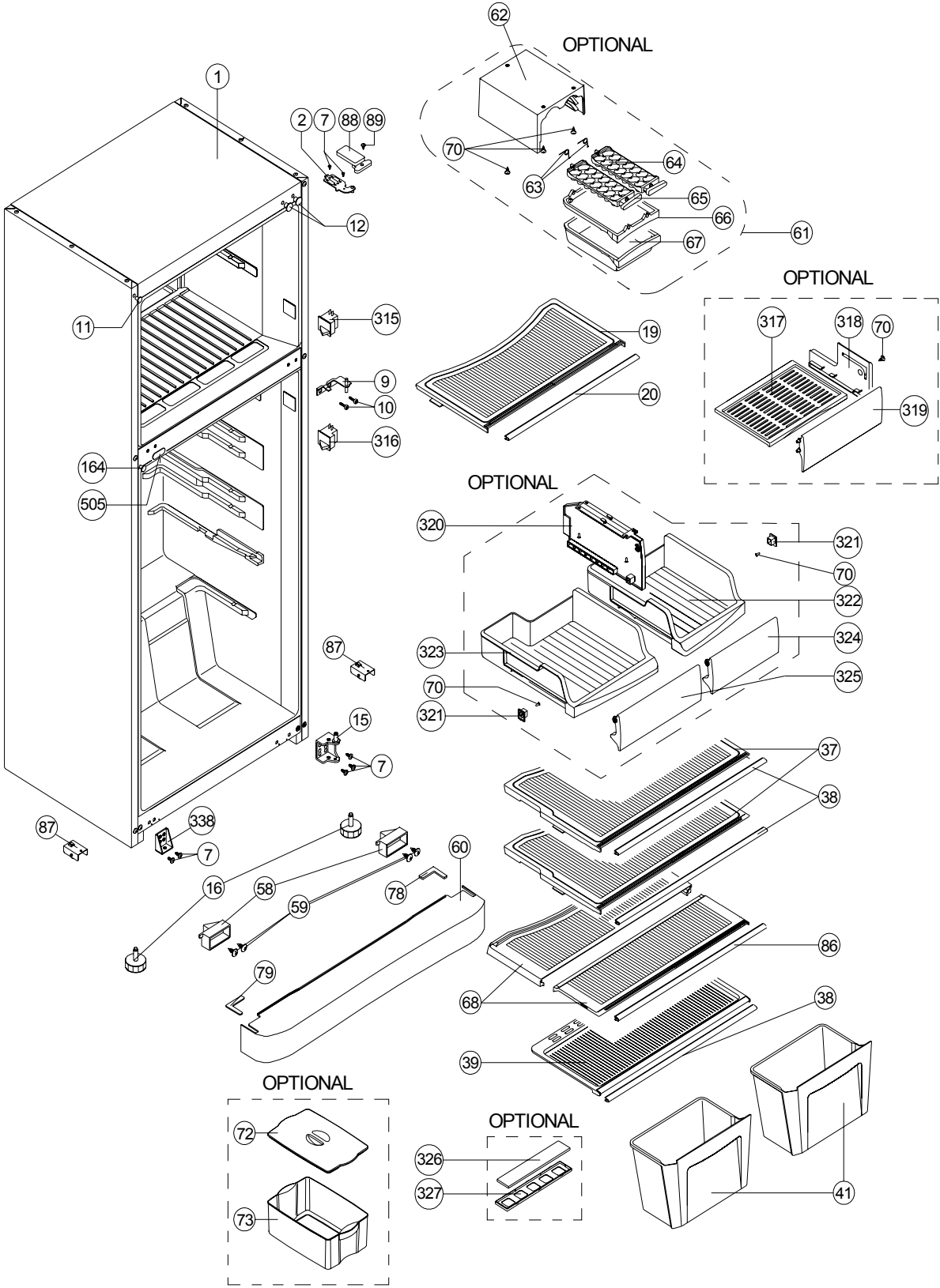
OPTIONAL
OPTIONAL
OPTIONAL
OPTIONAL
OPTIONAL
1
2
7
88
89
12
11
315
9
10
316
164
505
87
15
7
87
338
7
16
58
59
78
60
79
62
70
63
64
65
66
67
61
19
20
317
318
70
319
320
321
70
322
324
323
325
70
321
37
38
86
68
38
39
41
72
73
326
327

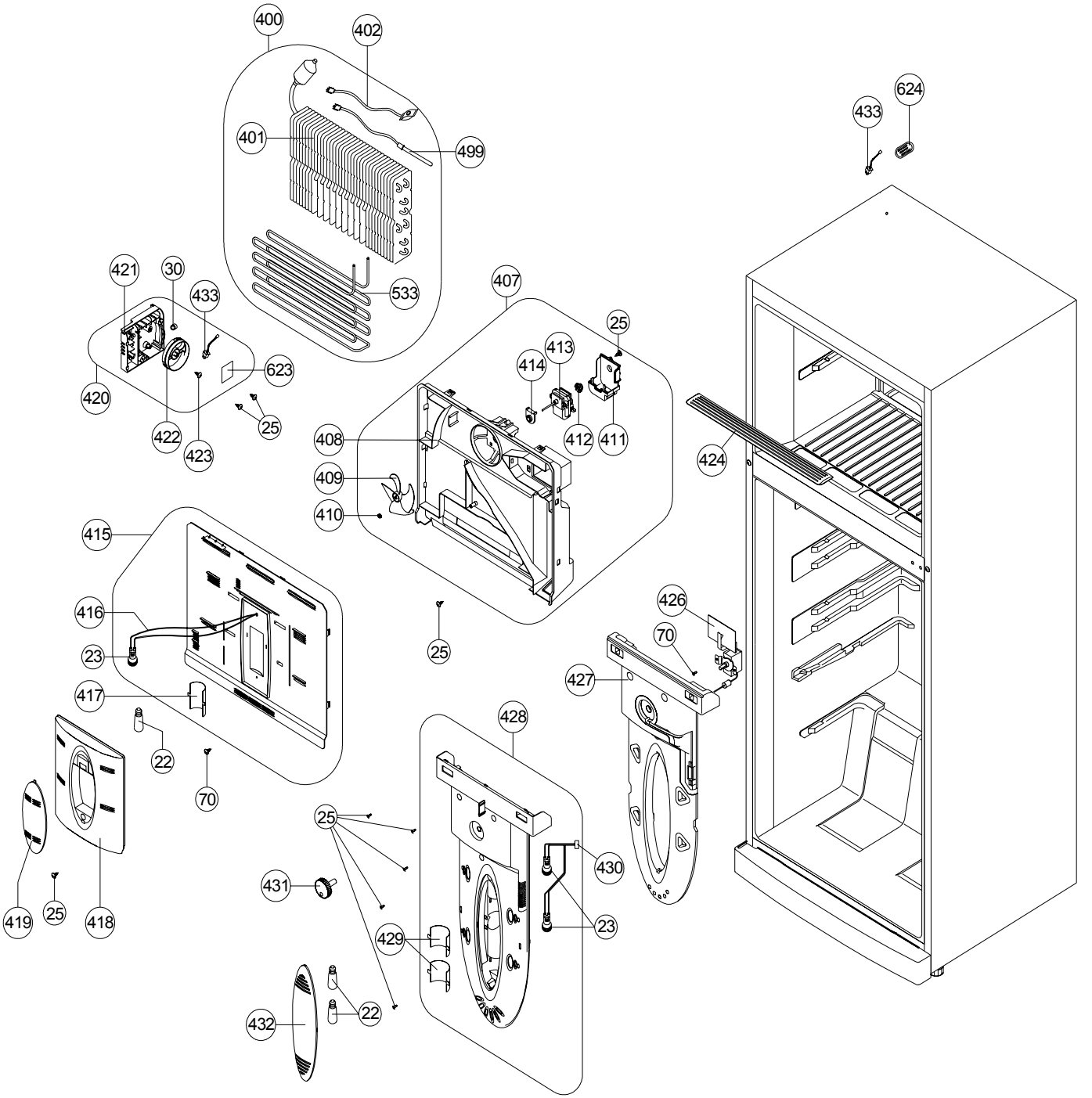
400
402
401
499
533
624
433
421
30
433
623
420
422
423
25
407
25
413
414
412
411
408
409
410
424
415
416
23
417
22
70
25
426
70
427
428
25
430
431
23
429
419
25
418
432
22

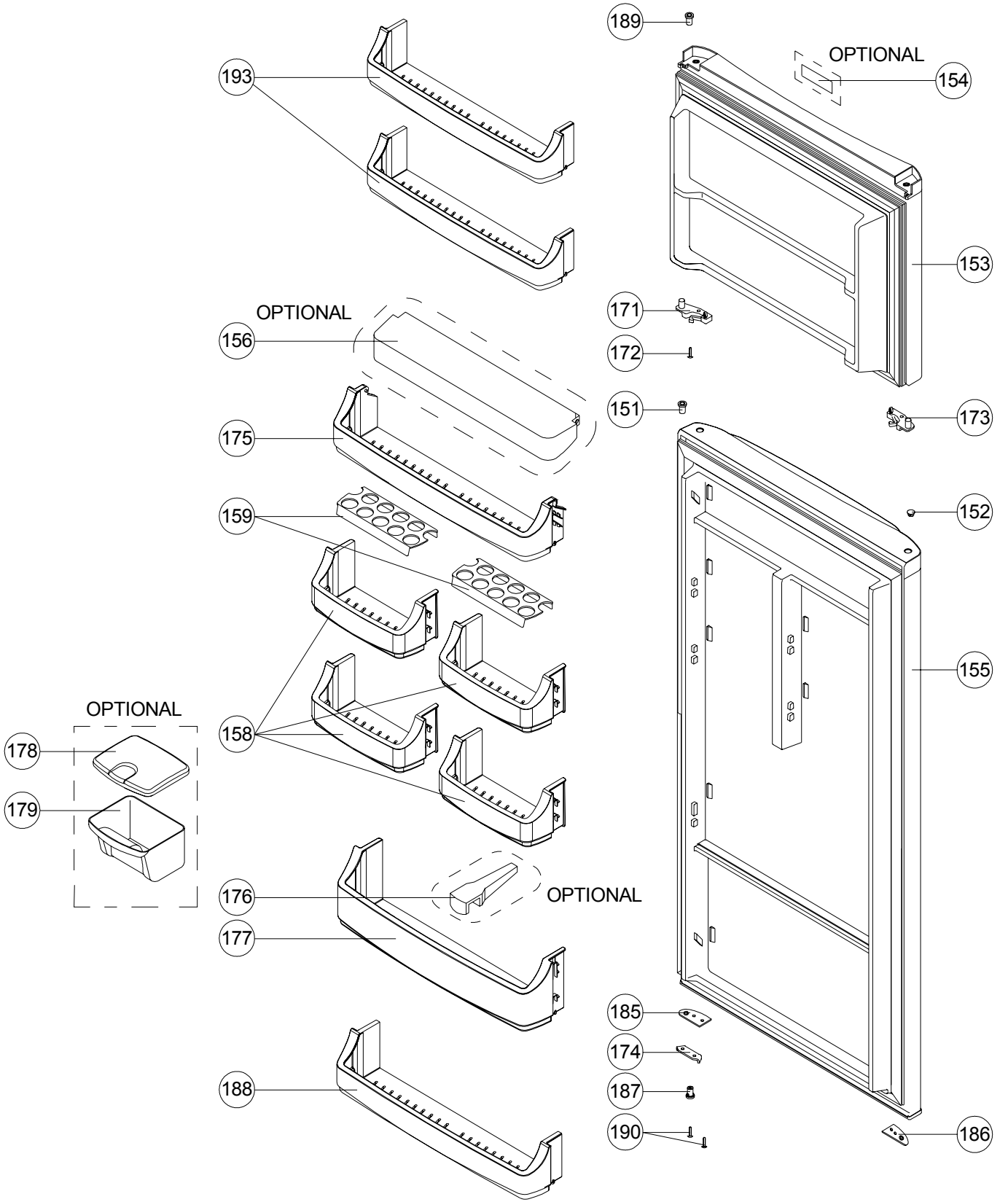
189
OPTIONAL
154
193
153
171
OPTIONAL
156
172
151
173
175
152
159
155
OPTIONAL
178
158
179
176
OPTIONAL
177
185
174
188
187
190
186

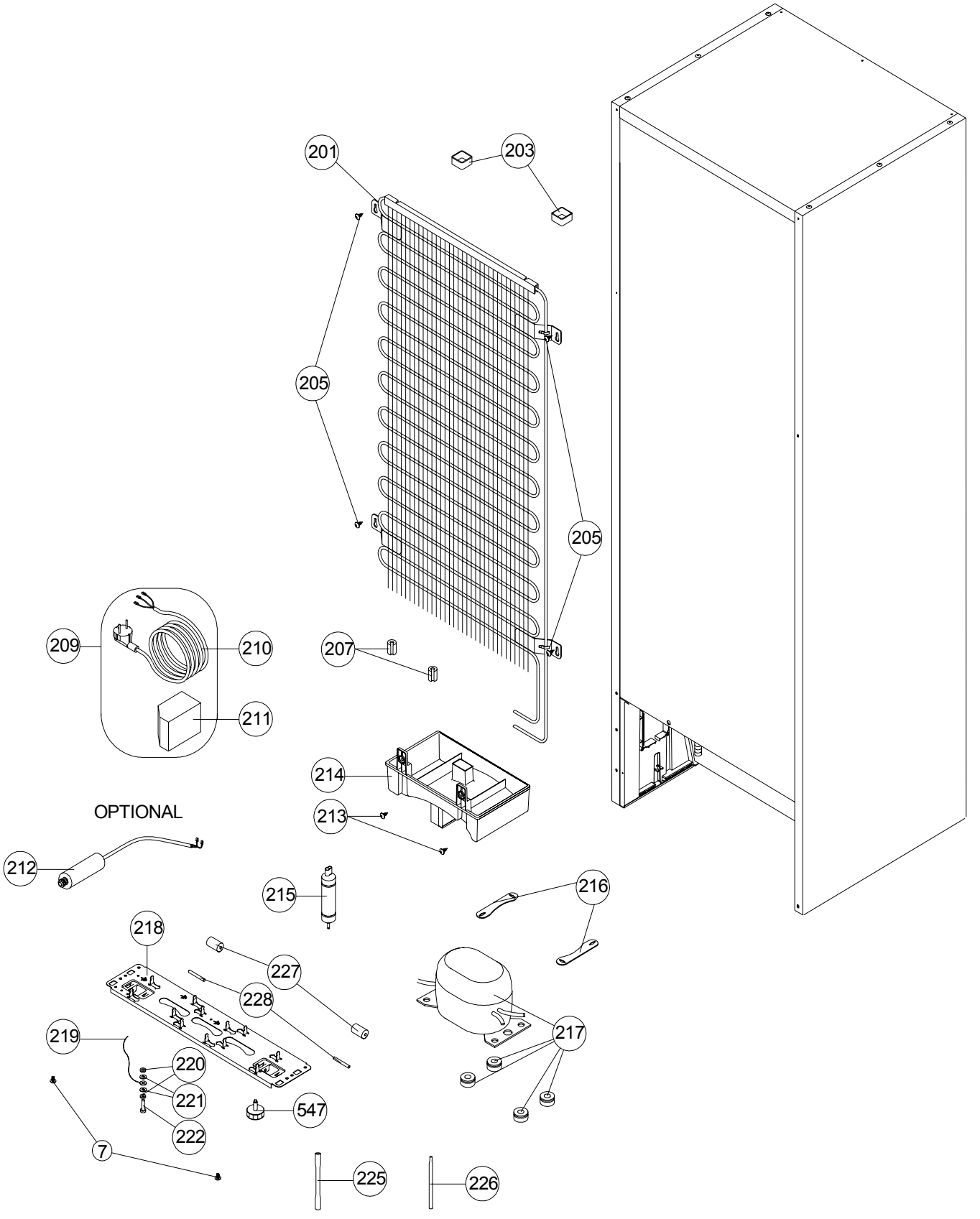
201
203
205
205
209
210
211
207
214
213
OPTIONAL
212
215
216
218
227
228
217
219
220
221
222
547
7
225
226