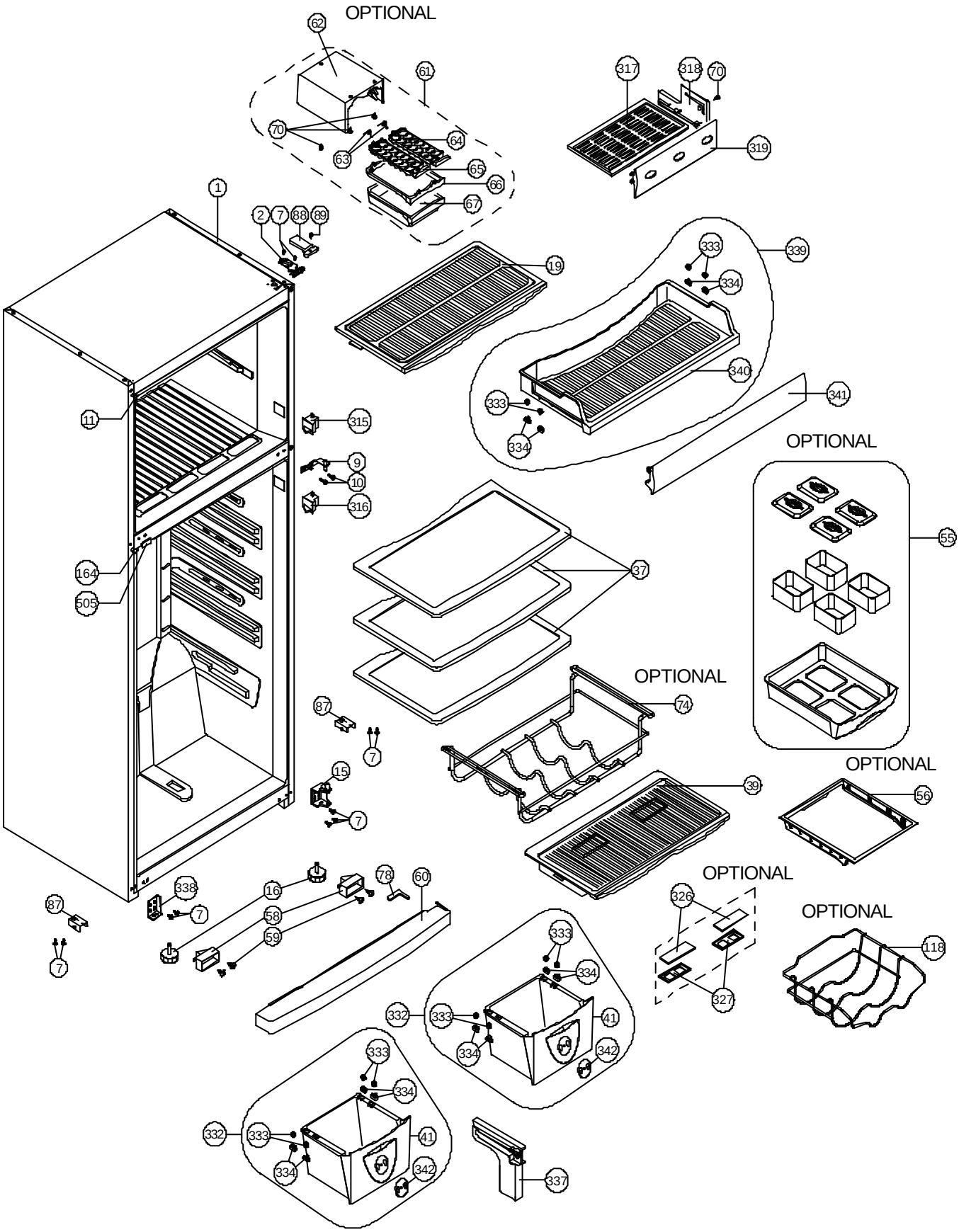
OPTIONAL
62
61
70
63
64
65
66
67
317
318
70
319
1
2
7
88
89
19
333
339
334
340
333
334
341
11
315
9
10
316
OPTIONAL
55
164
505
37
OPTIONAL
74
87
7
15
7
39
OPTIONAL
56
OPTIONAL
326
OPTIONAL
118
327
338
16
78
60
87
7
58
59
7
333
334
332
333
41
334
342
333
334
332
333
41
334
342
337

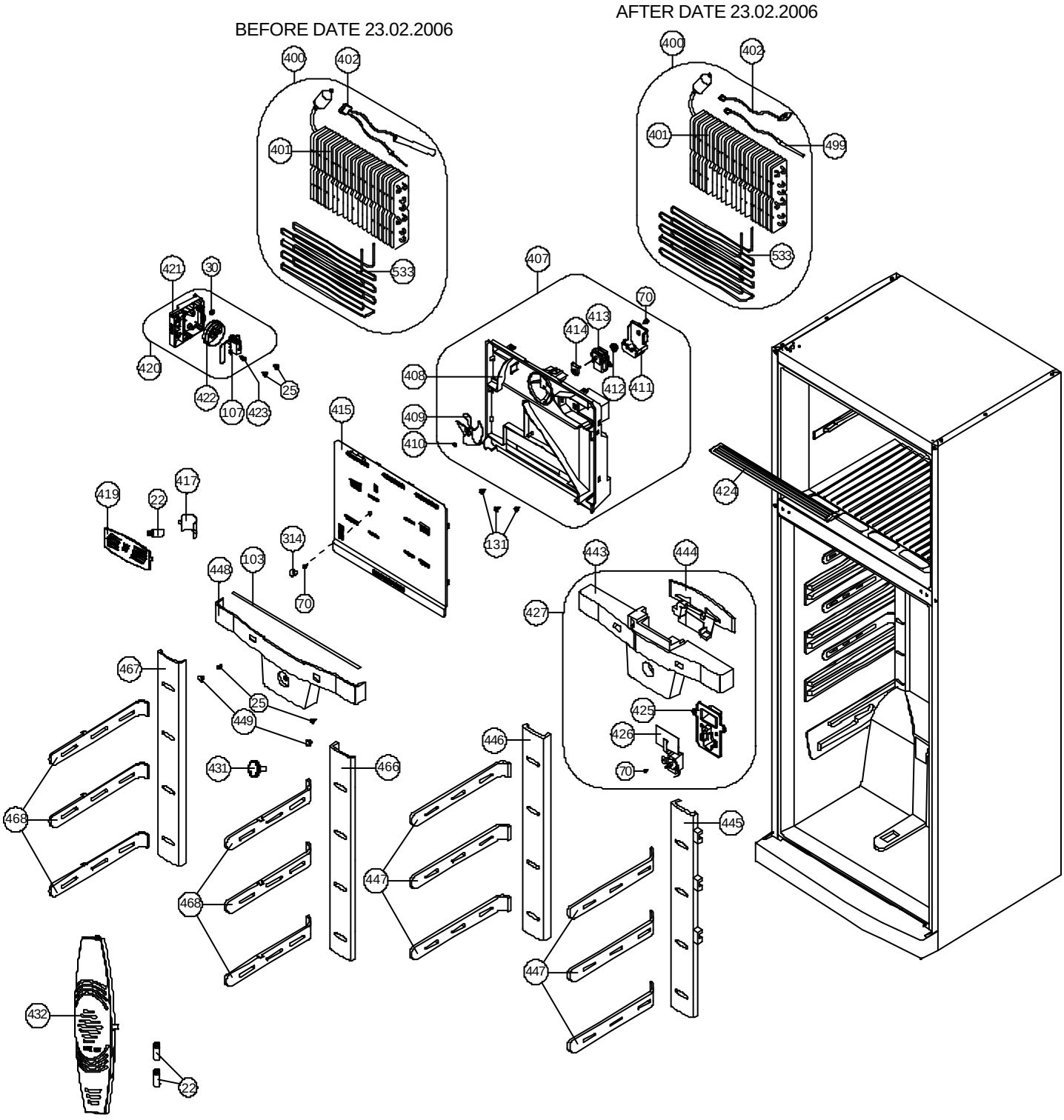
BEFORE DATE 23.02.2006
AFTER DATE 23.02.2006
400
402
401
499
533
407
70
413
414
411
412
408
409
410
131
421
30
420
422
107
423
25
415
417
419
22
314
448
103
443
444
427
424
467
449
425
426
446
431
466
468
445
447
432

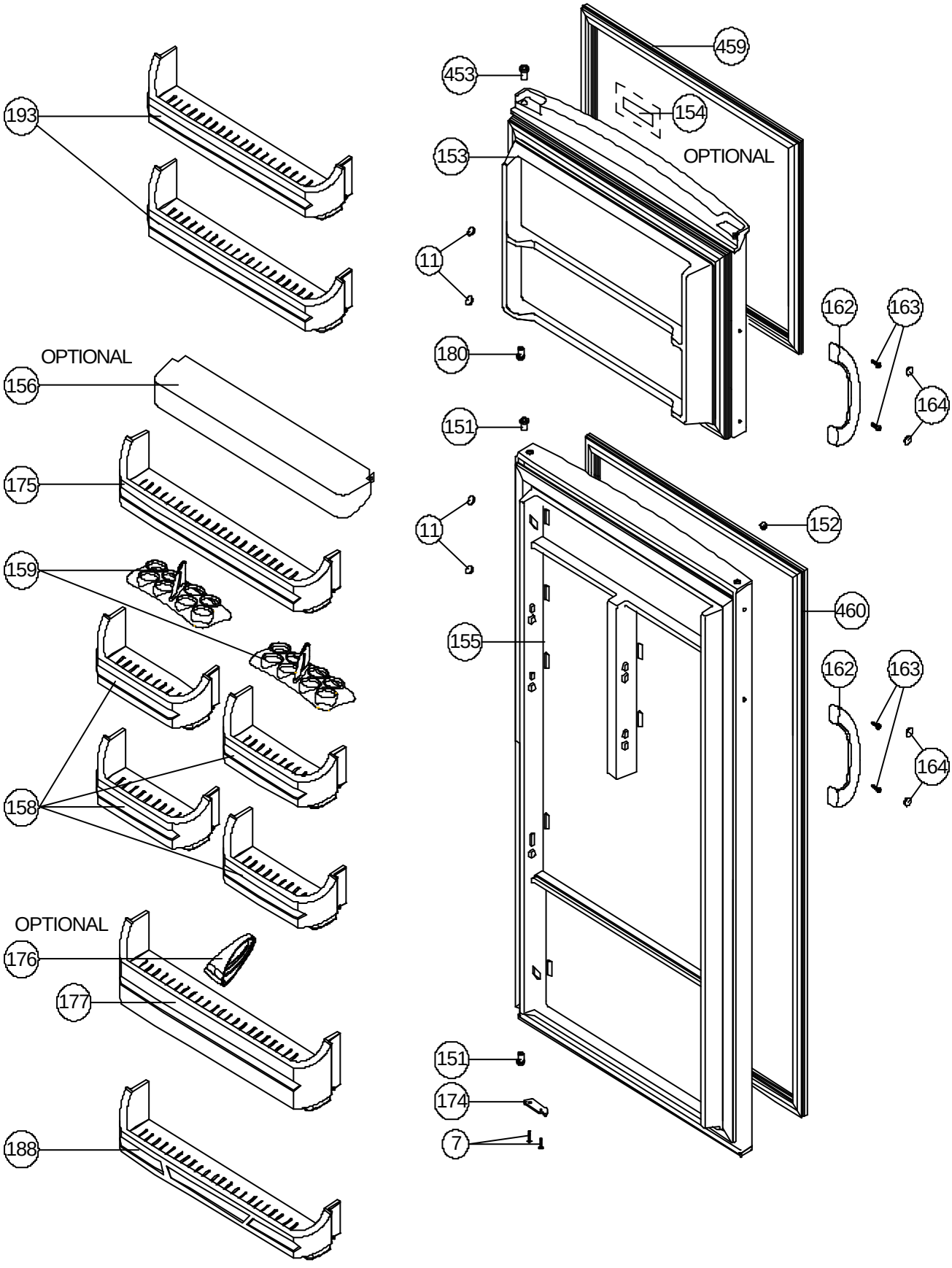
459
453
154
193
153
OPTIONAL
11
162
163
180
164
OPTIONAL
156
151
175
11
152
159
460
155
162
163
158
164
OPTIONAL
176
177
151
174
188
7

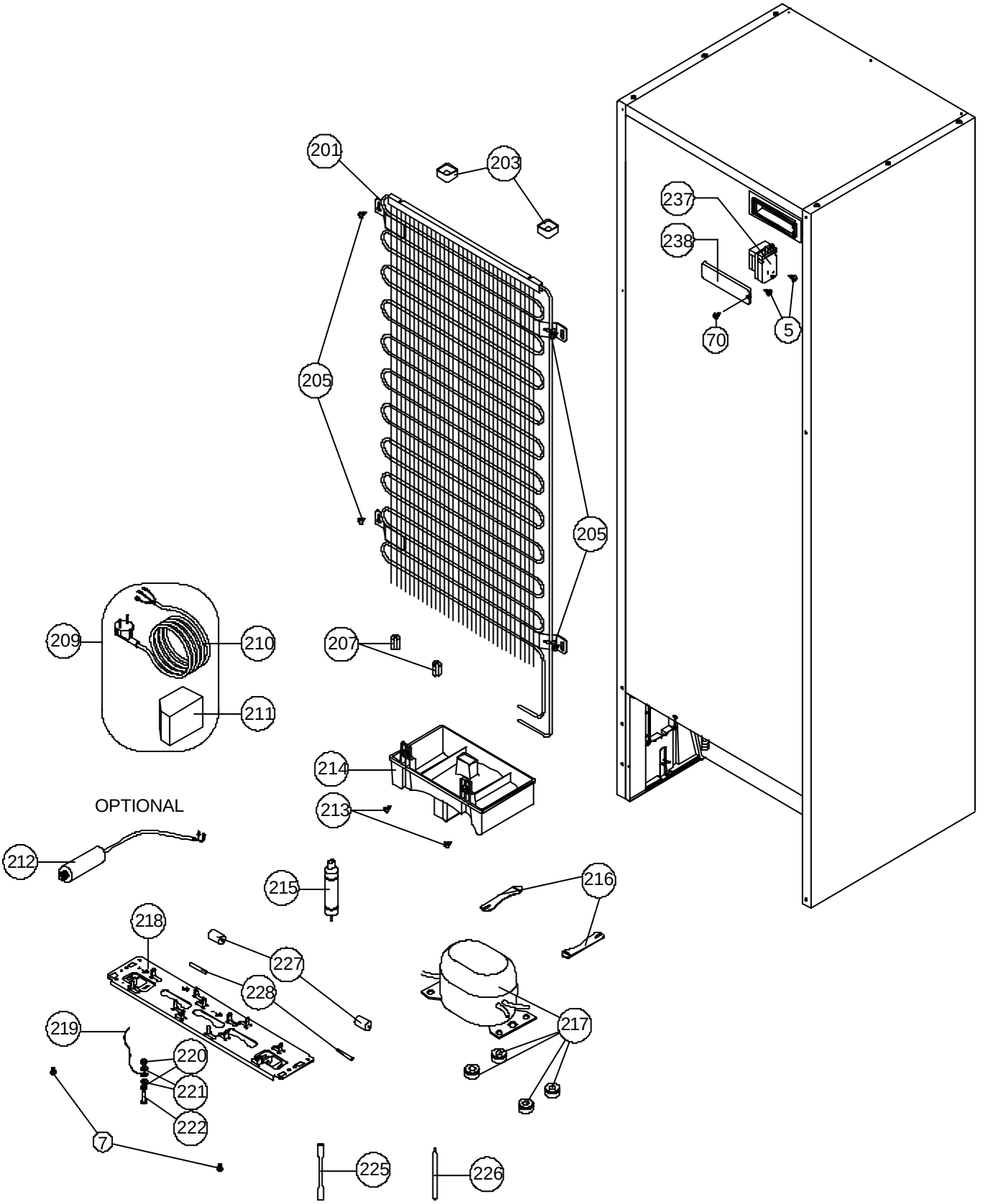
201
203
237
238
70
5
205
205
209
210
211
207
214
213
OPTIONAL
212
215
216
218
227
228
219
220
221
222
217
7
225
226