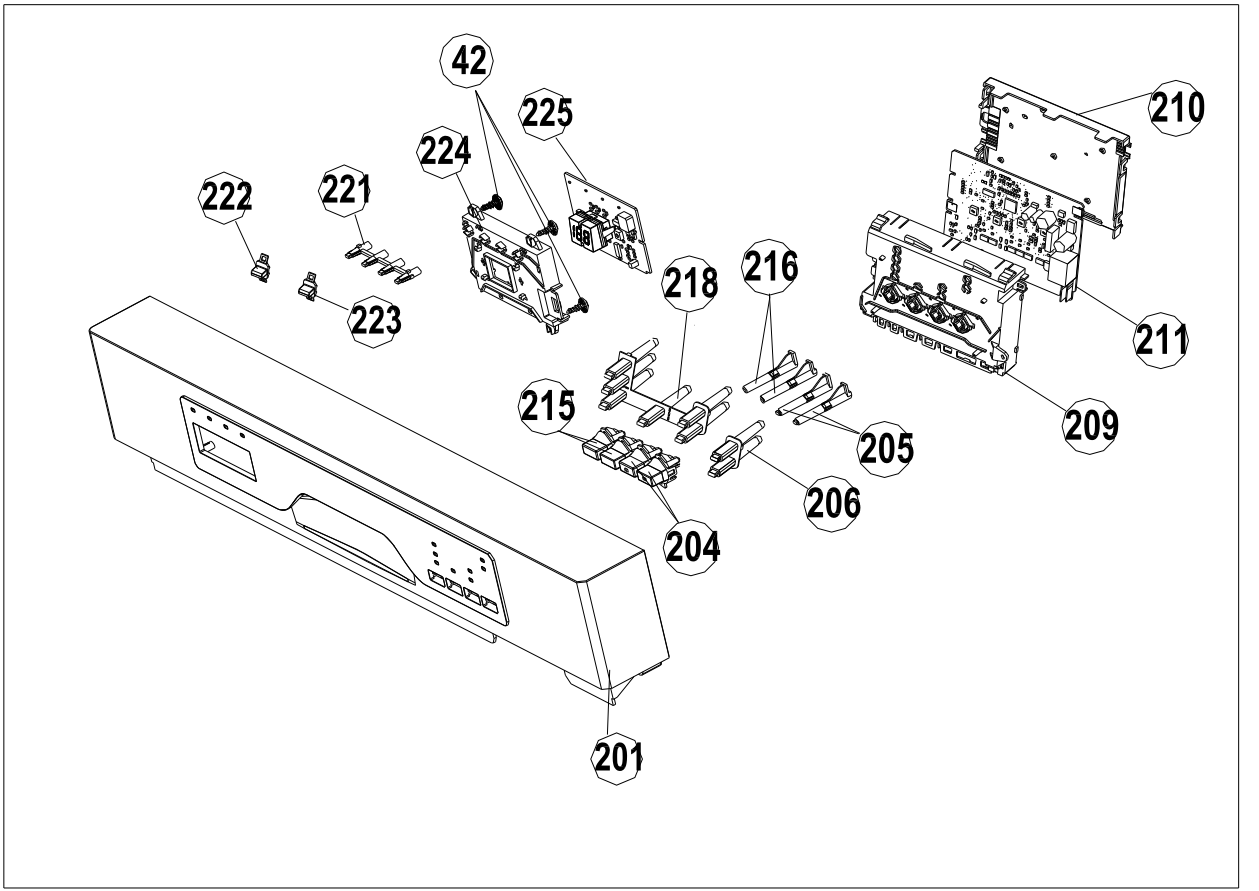
42
225
224
222
221
223
218
216
215
205
206
204
201
210
211
209

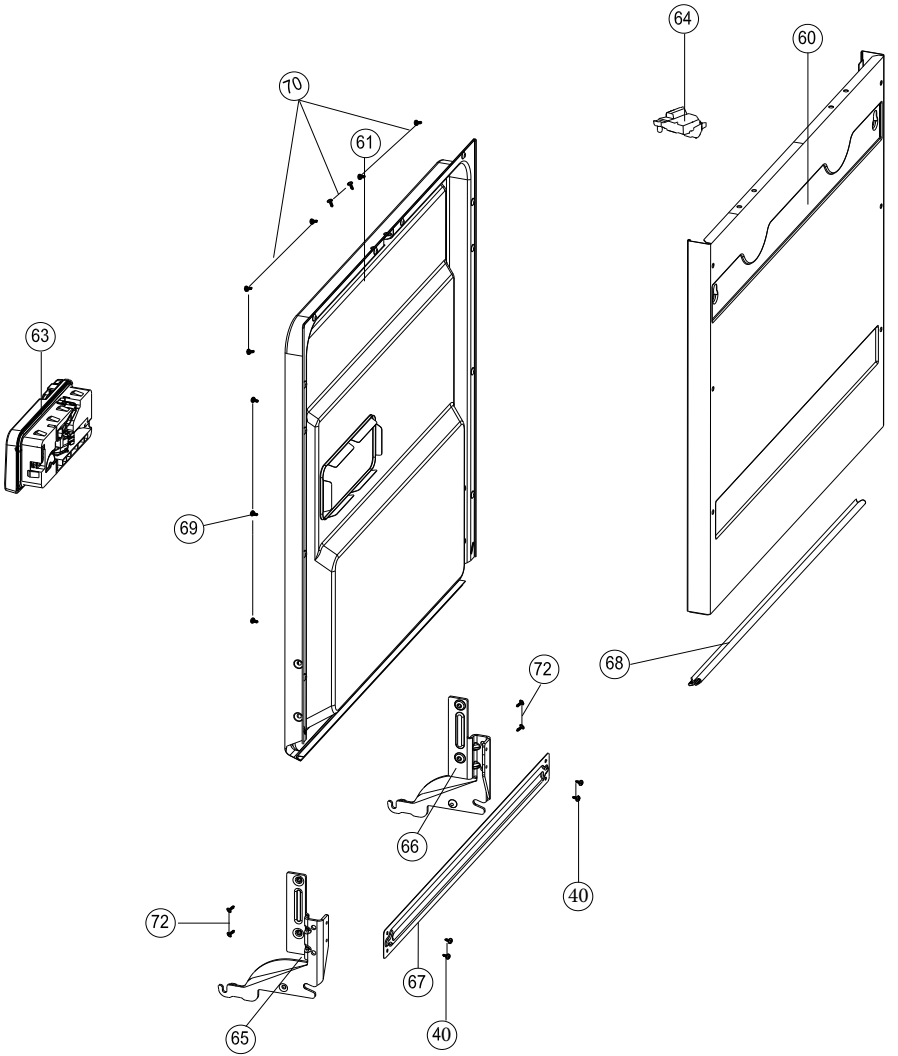
64
60
70
61
63
69
68
72
66
40
72
67
40
65

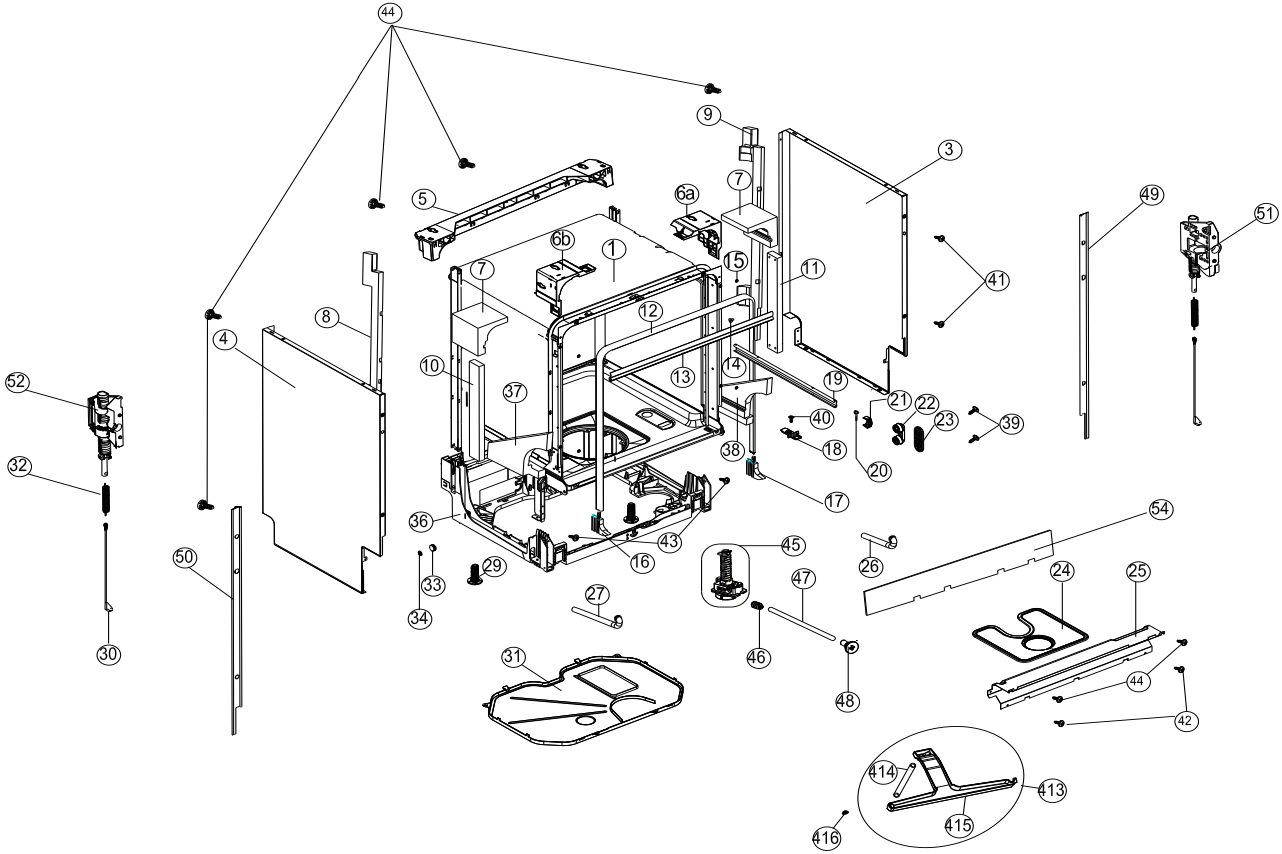
44
9
3
7
6a
5
6b
1
15
11
41
49
51
7
12
8
4
10
13
14
19
37
21
22
23
39
52
40
18
38
20
32
17
36
43
16
45
54
50
29
33
26
24
25
27
47
34
46
30
31
48
44
42
414
413
415
416

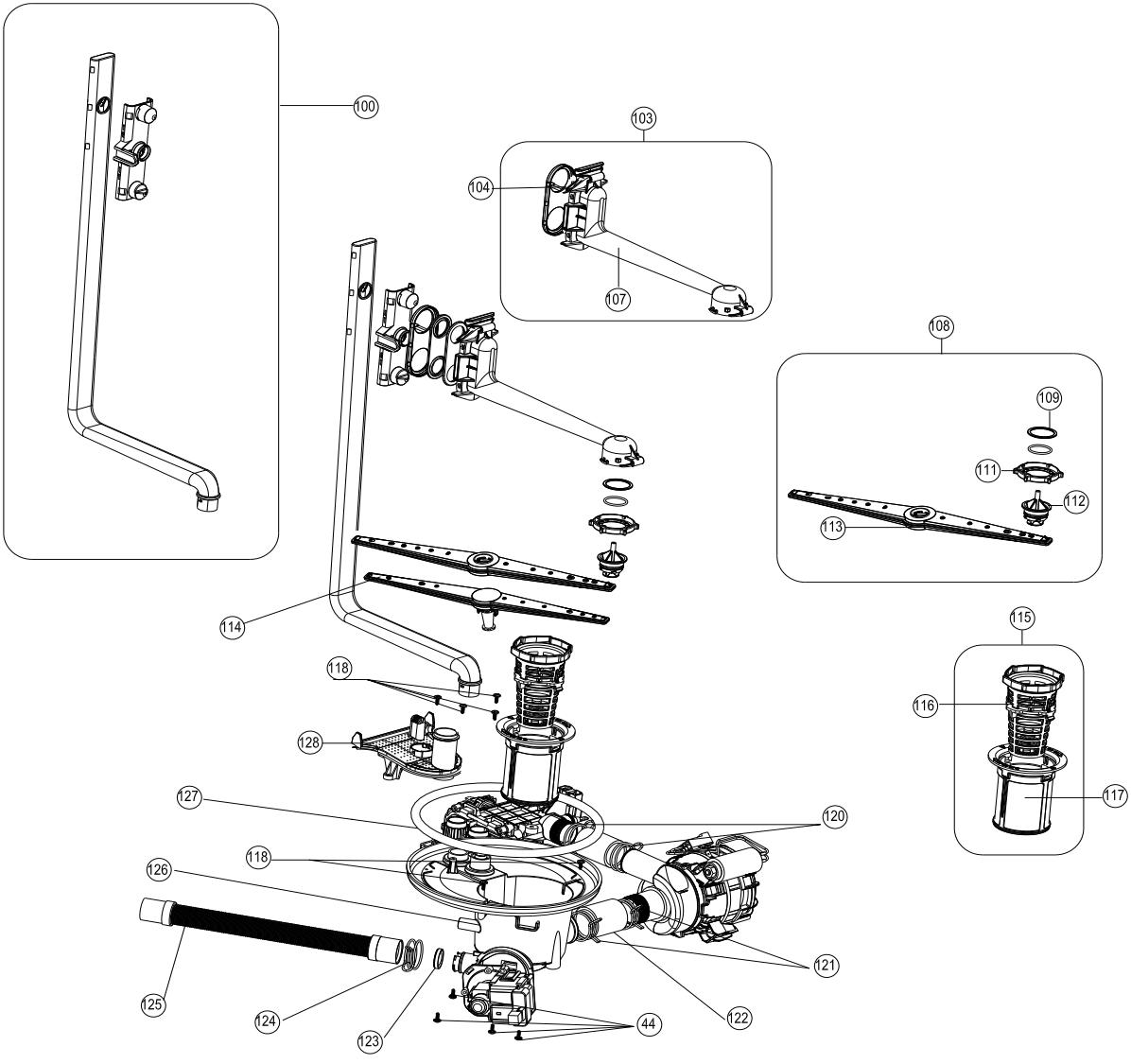
100
103
104
107
108
109
111
112
113
114
115
116
117
118
118
120
121
122
123
124
125
126
127
128
44

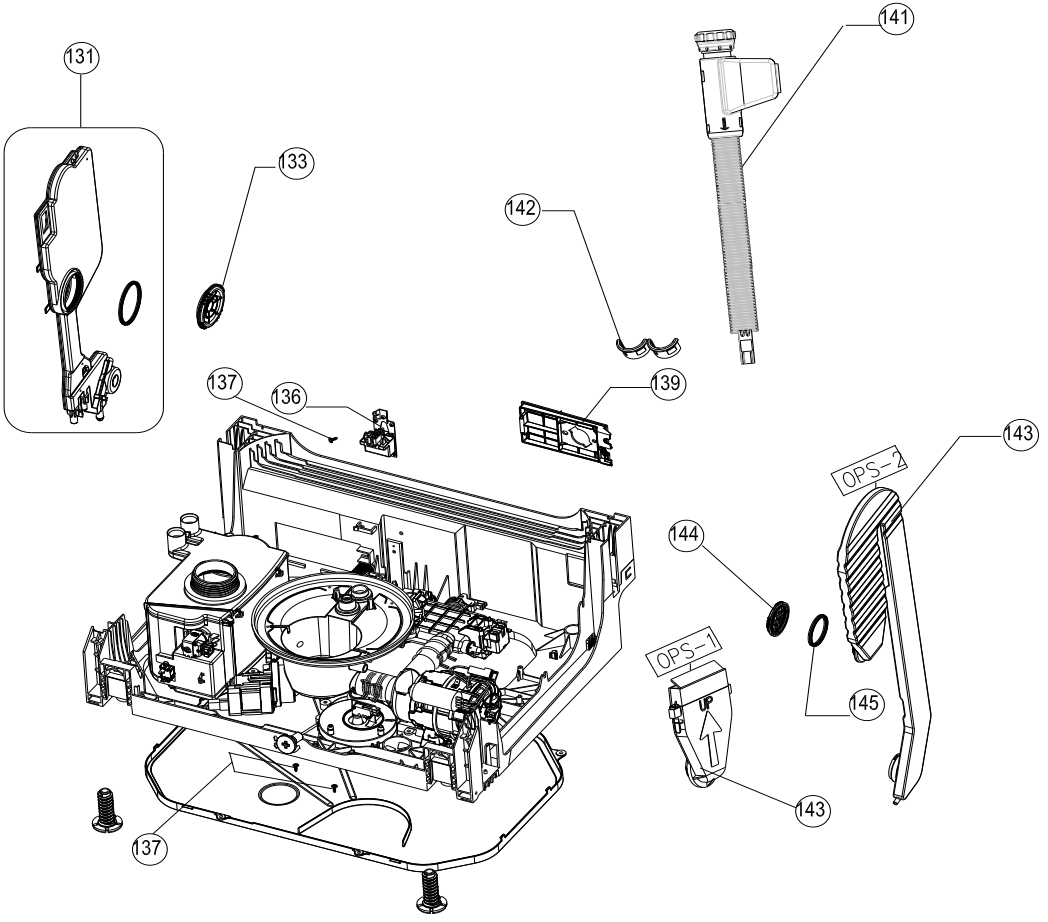
131
133
141
142
137
136
139
143
OPS-2
144
OPS-1
145
143
137

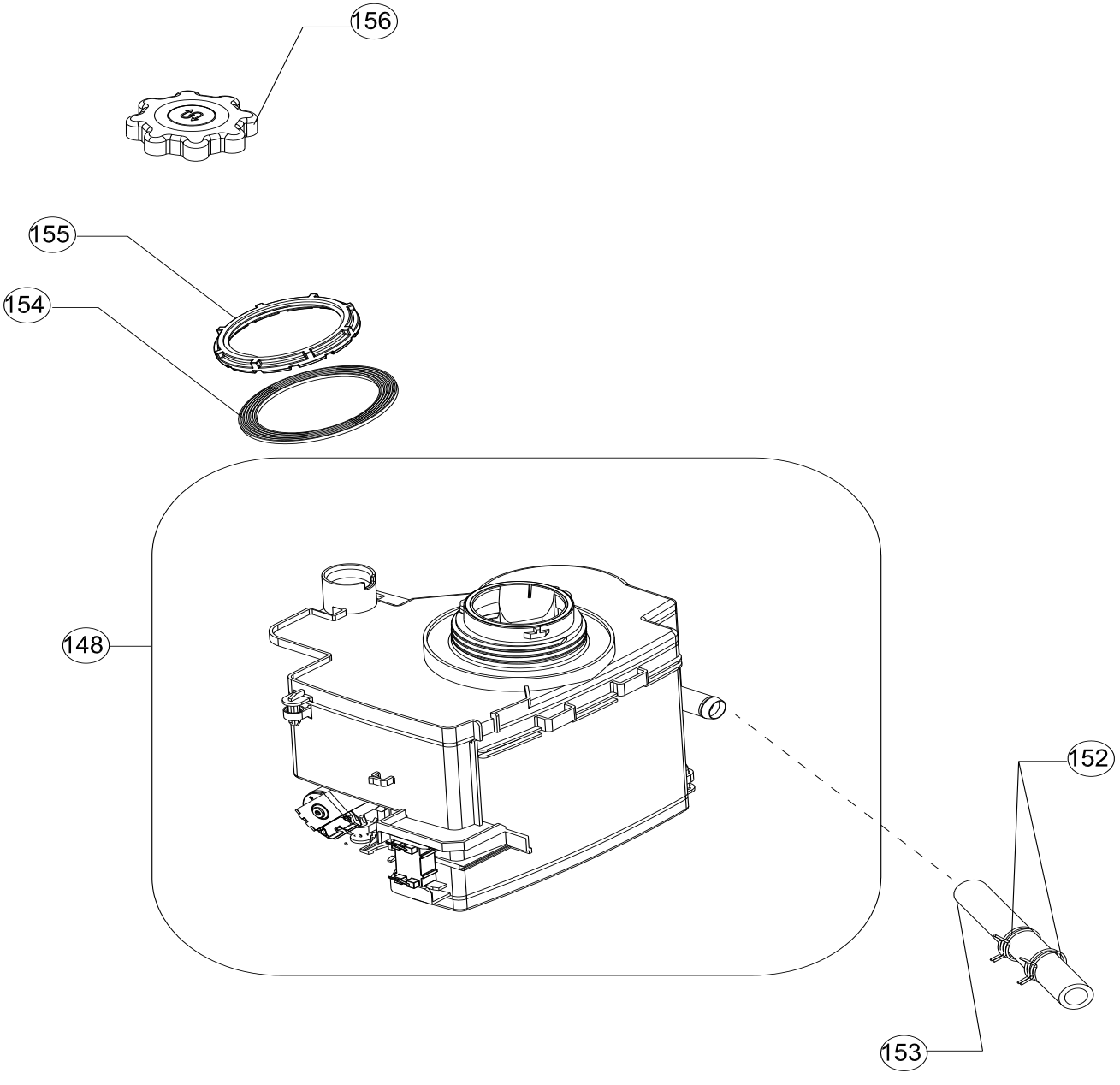
156
155
154
148
152
153

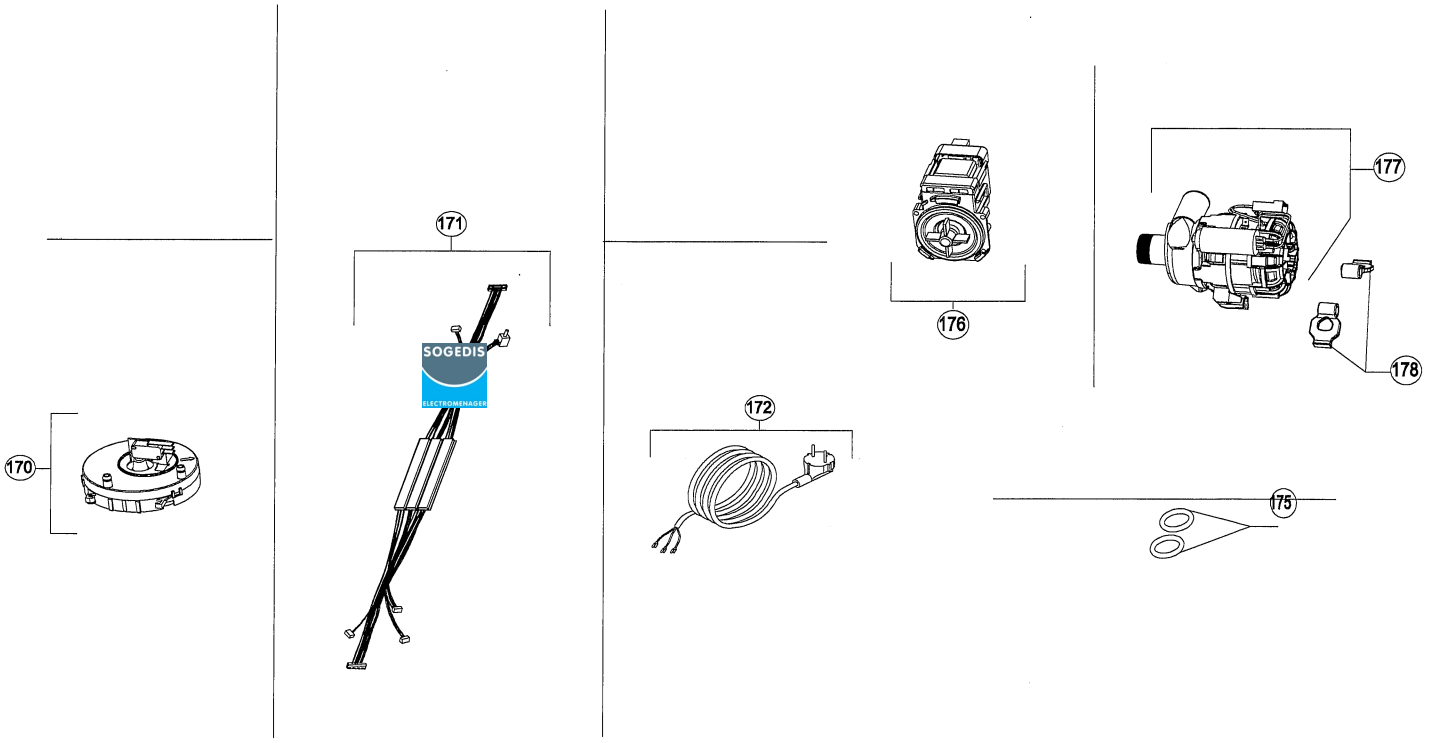
170
171
172
175
176
177
178

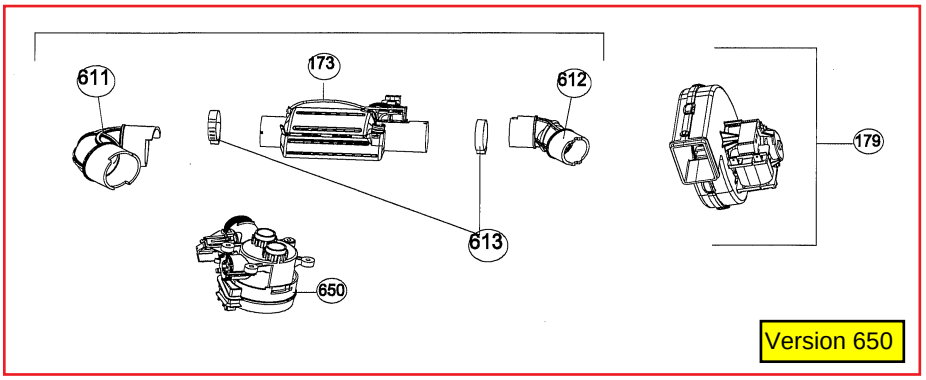
611
173
612
613
650
179
Version 650

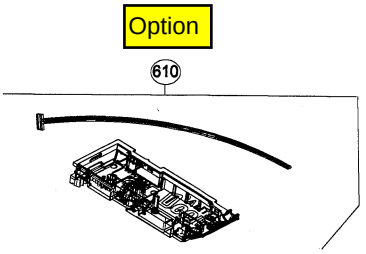
Option
610

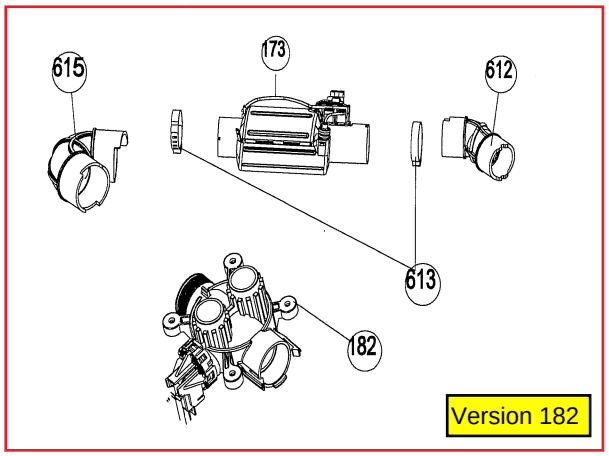
615
173
612
613
182
Version 182

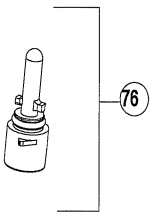
76

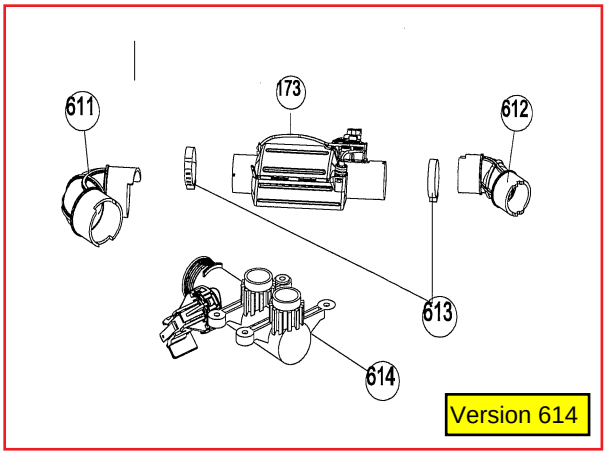
611
173
612
613
614
Version 614

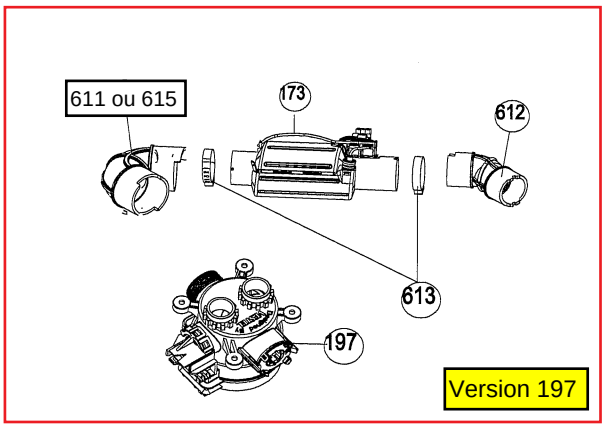
611 ou 615
173
612
613
197
Version 197

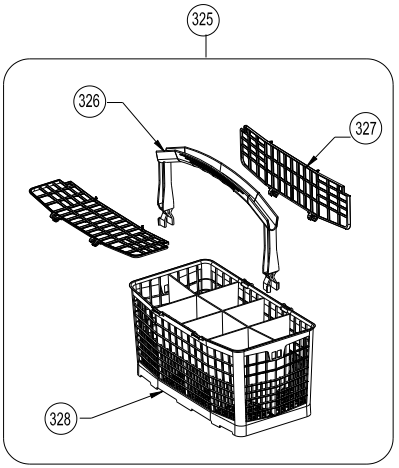
325
326
327
328

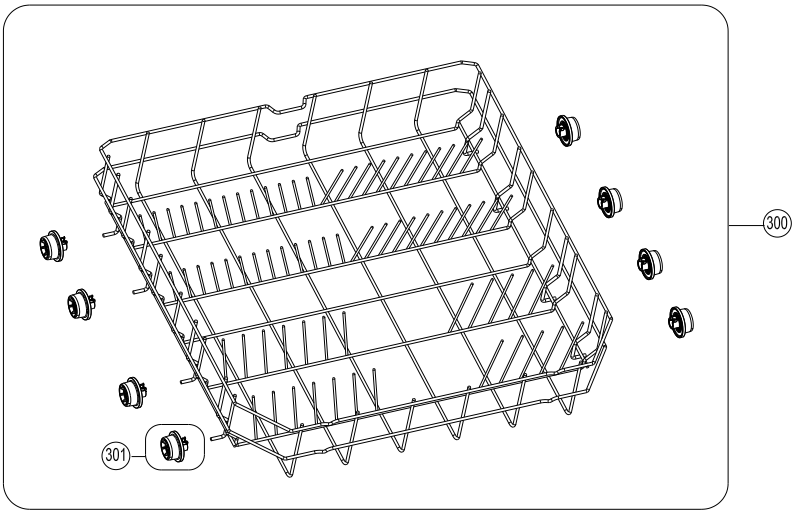
300
301

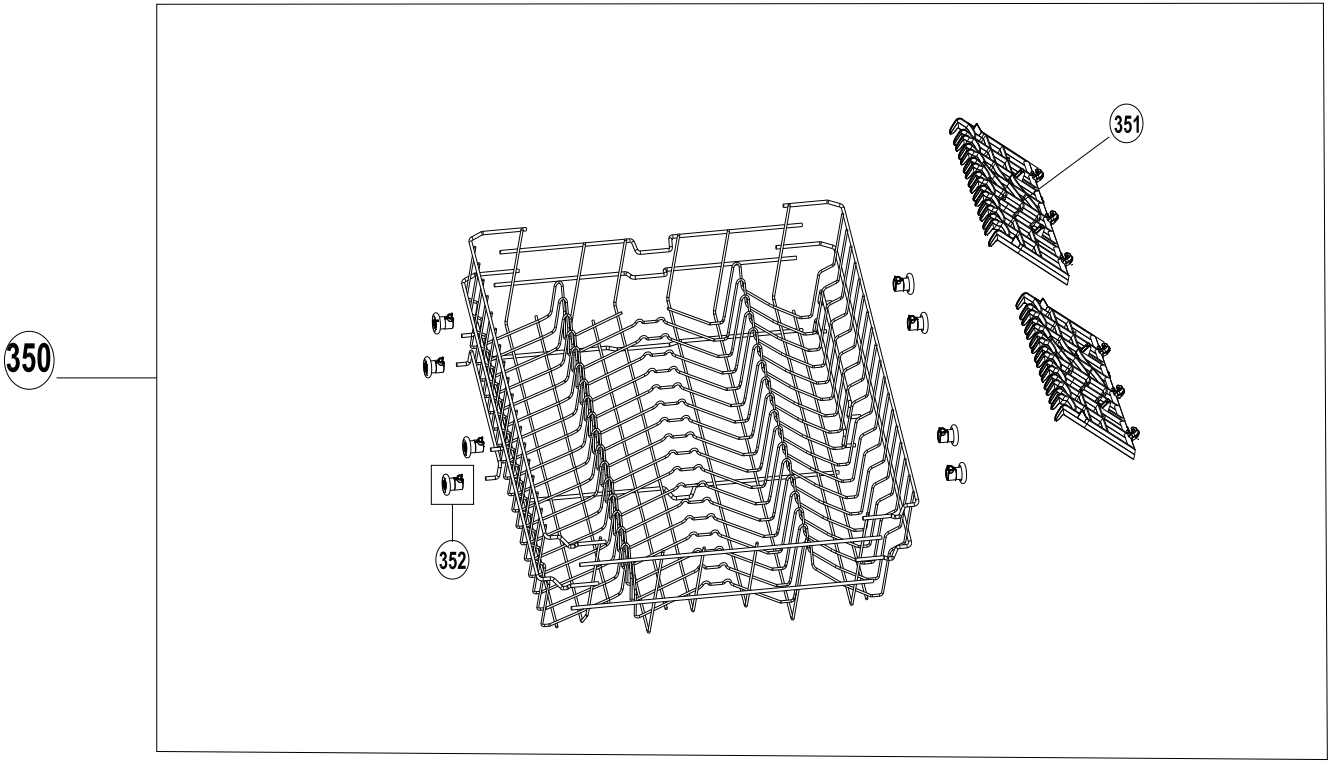
350
351
352

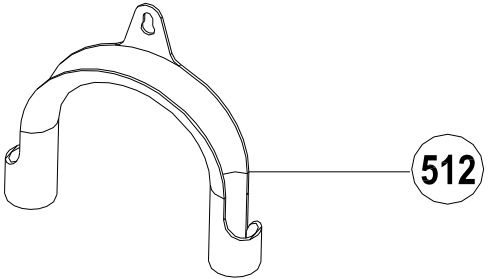
512