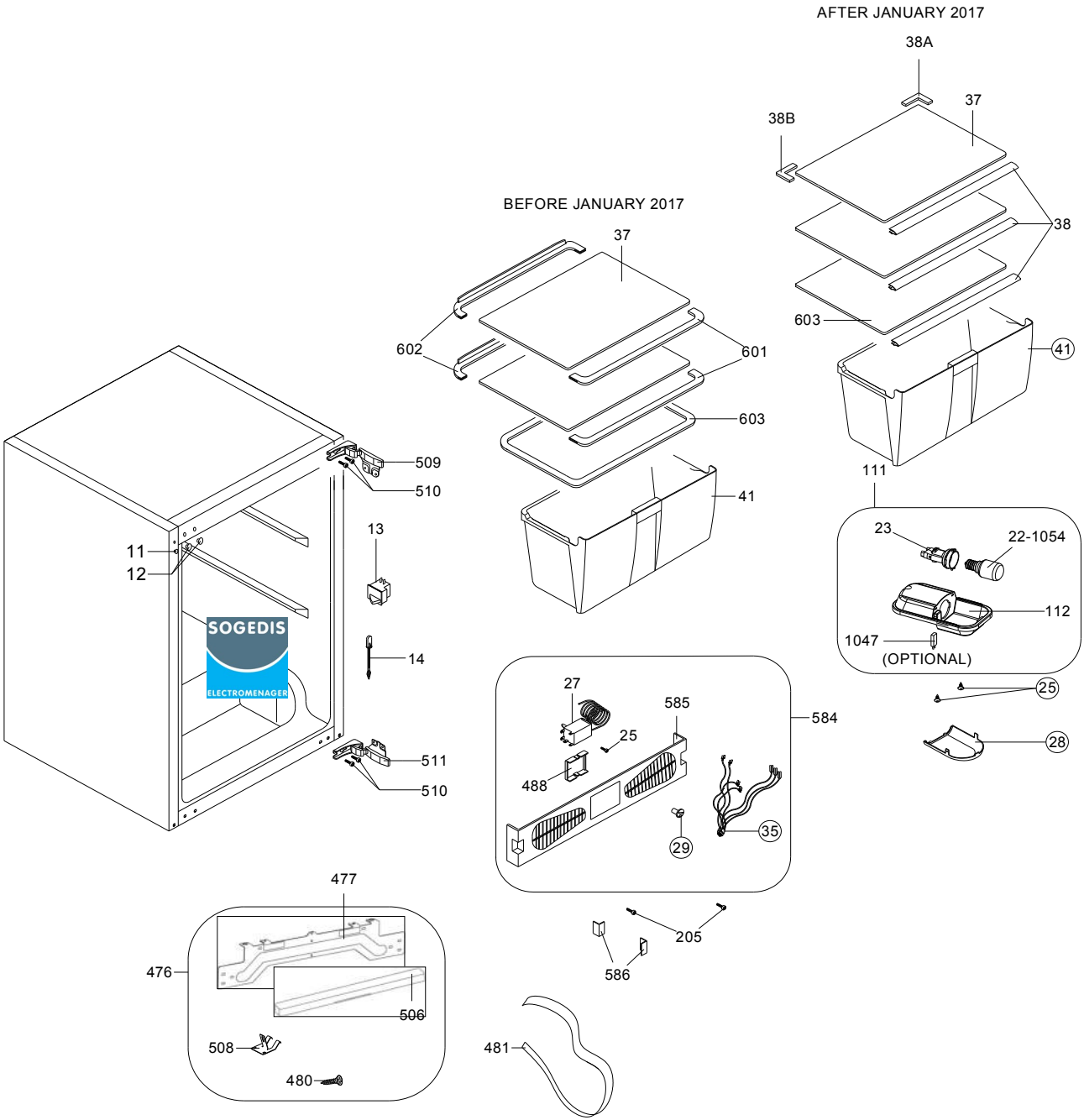
AFTER JANUARY 2017
38A
37
38B
38
603
41
111
BEFORE JANUARY 2017
37
602
601
603
41
23
22-1054
112
1047
(OPTIONAL)
25
28
509
510
11
12
13
14
511
510
27
585
25
584
488
29
35
205
586
477
476
506
508
480
481

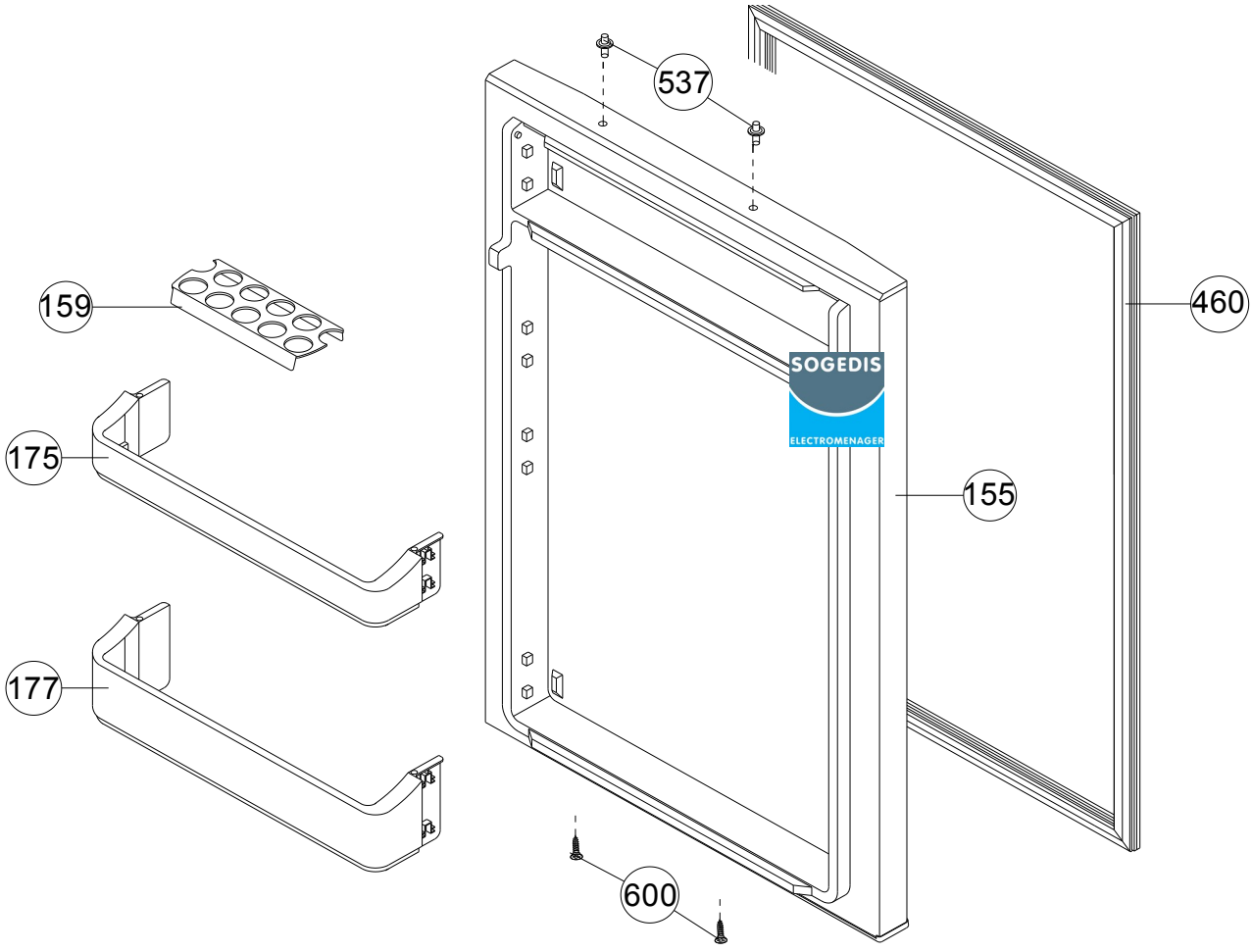
537
159
460
175
155
177
600
SOGEDIS
ELECTROMENAGER

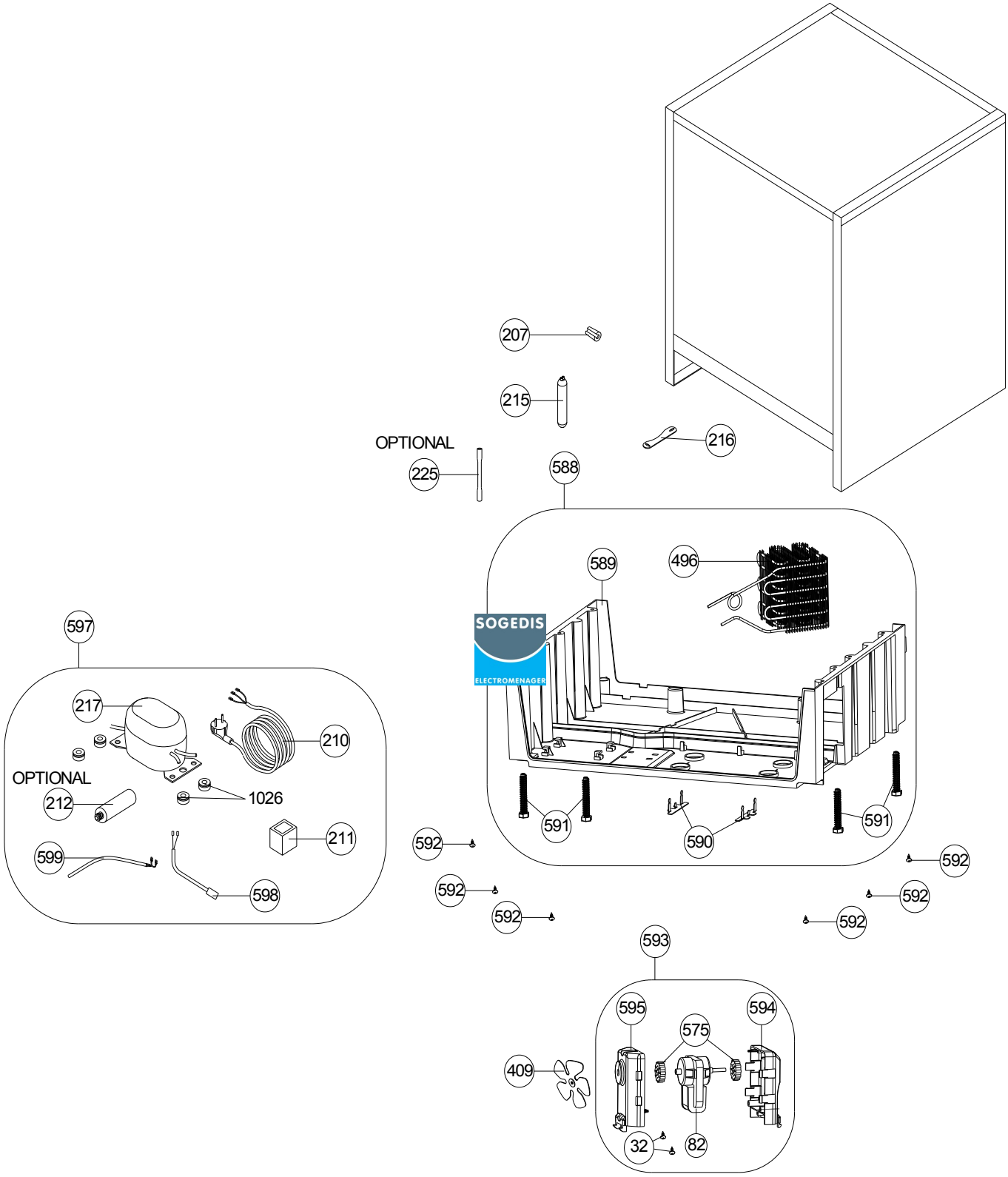
207
215
216
OPTIONAL
225
588
589
496
SOGEDIS
ELECTROMENAGER
591
590
591
592
592
592
592
592
592
597
217
210
OPTIONAL
212
1026
211
599
598
593
595
594
575
409
32
82