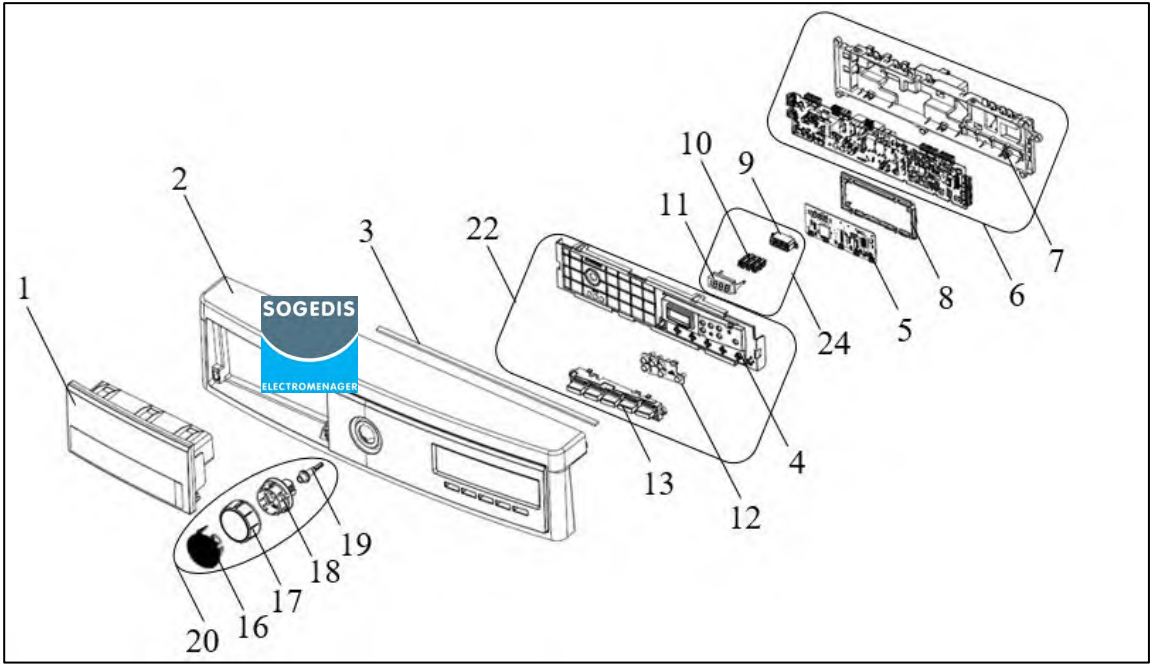
1
2
3
22
10
9
11
24
5
8
6
7
4
12
13
19
18
17
16
20
SOGEDIS
ELECTROMENAGER

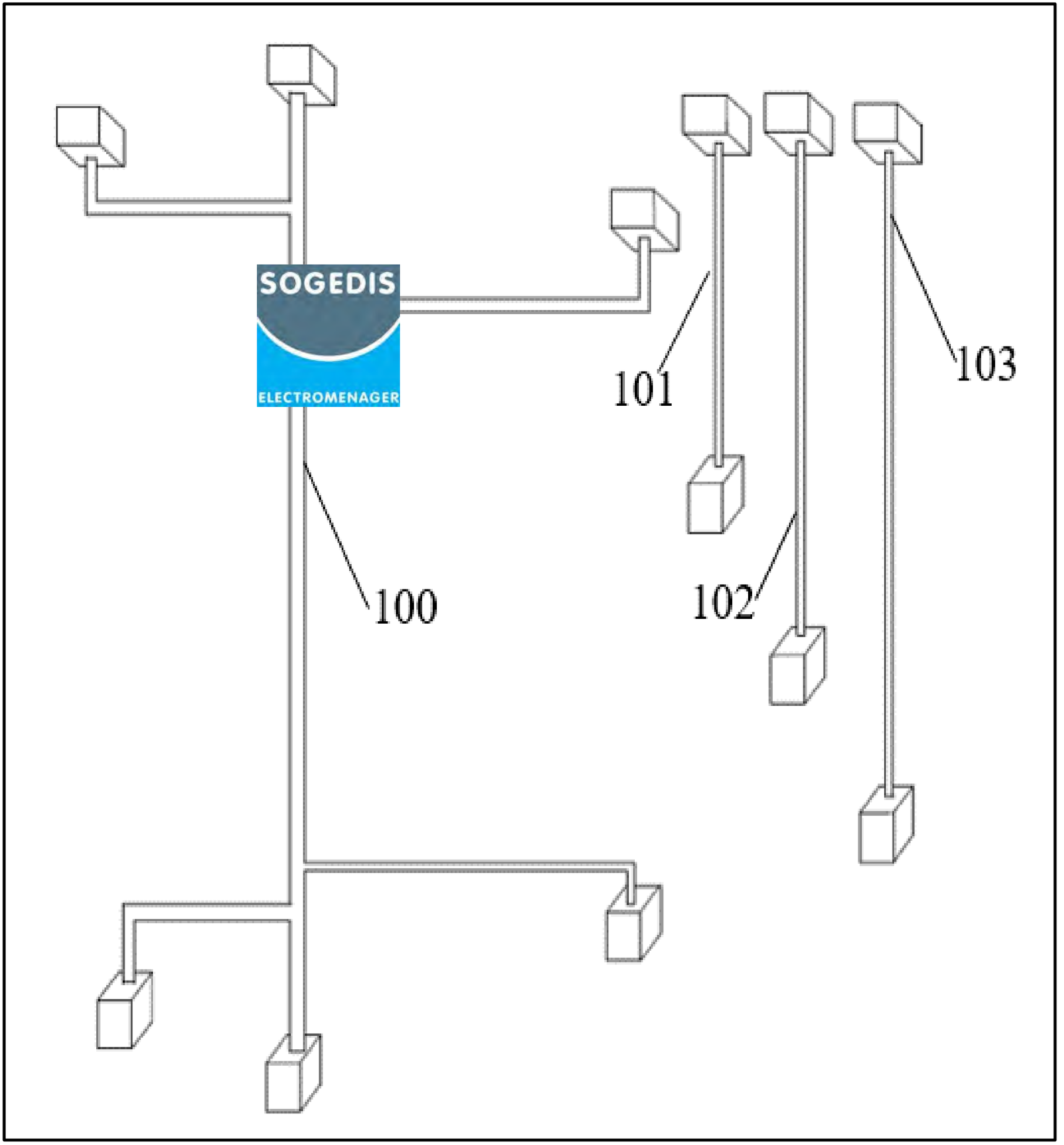
SOGEDIS
ELECTROMENAGER
100
101
102
103

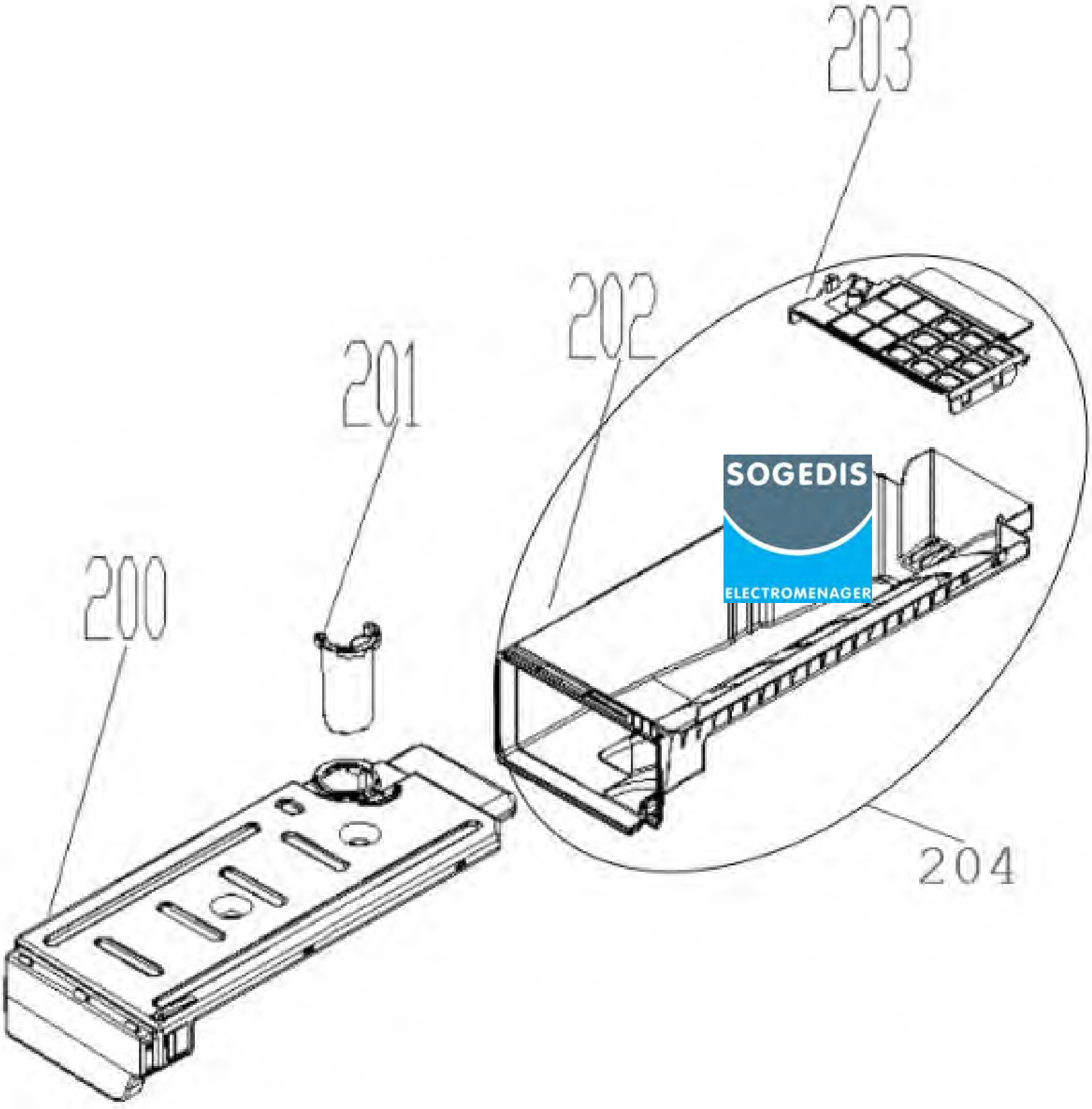

SOGEDIS
ELECTROMENAGER

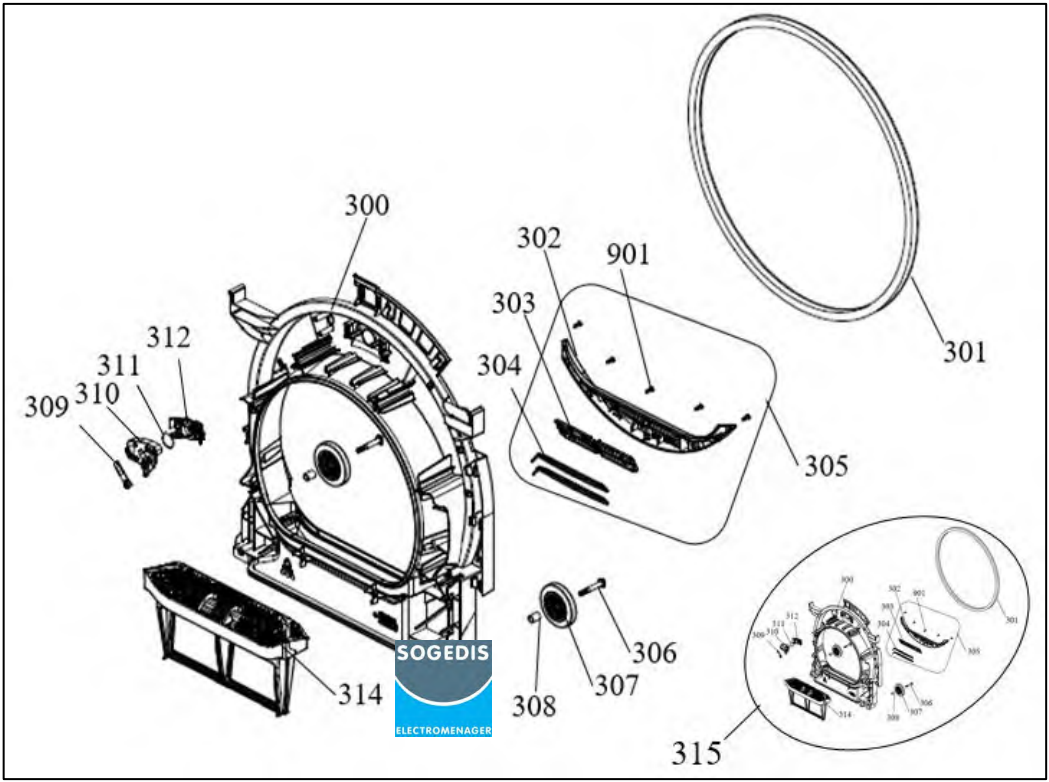
300
302
901
303
304
301
305
312
311
310
309
306
307
308
314
315
SOGEDIS
ELECTROMENAGER

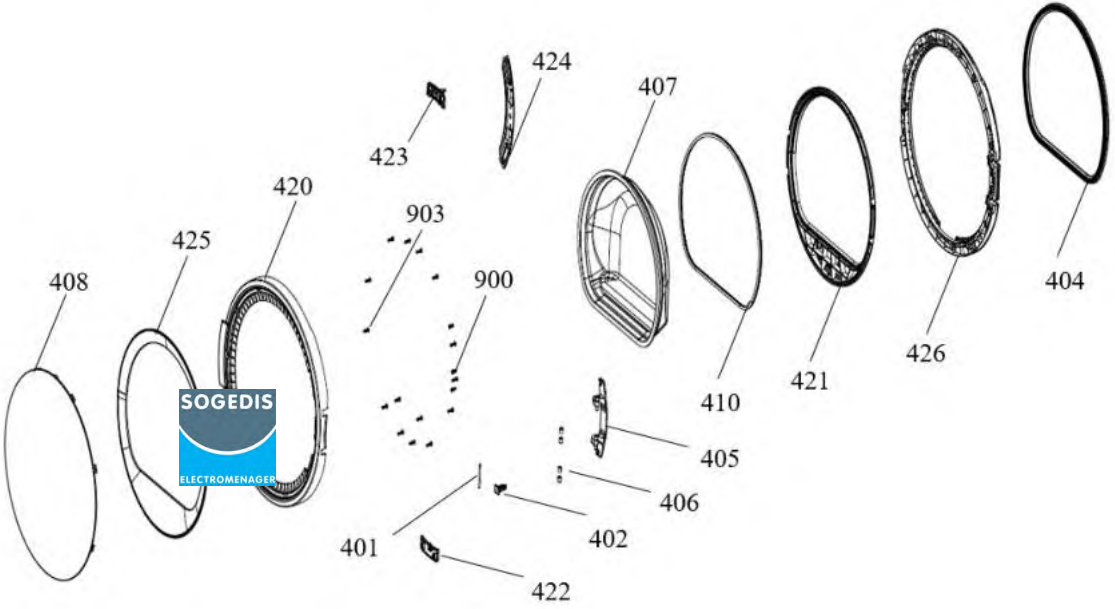

SOGEDIS
ELECTROMENAGER

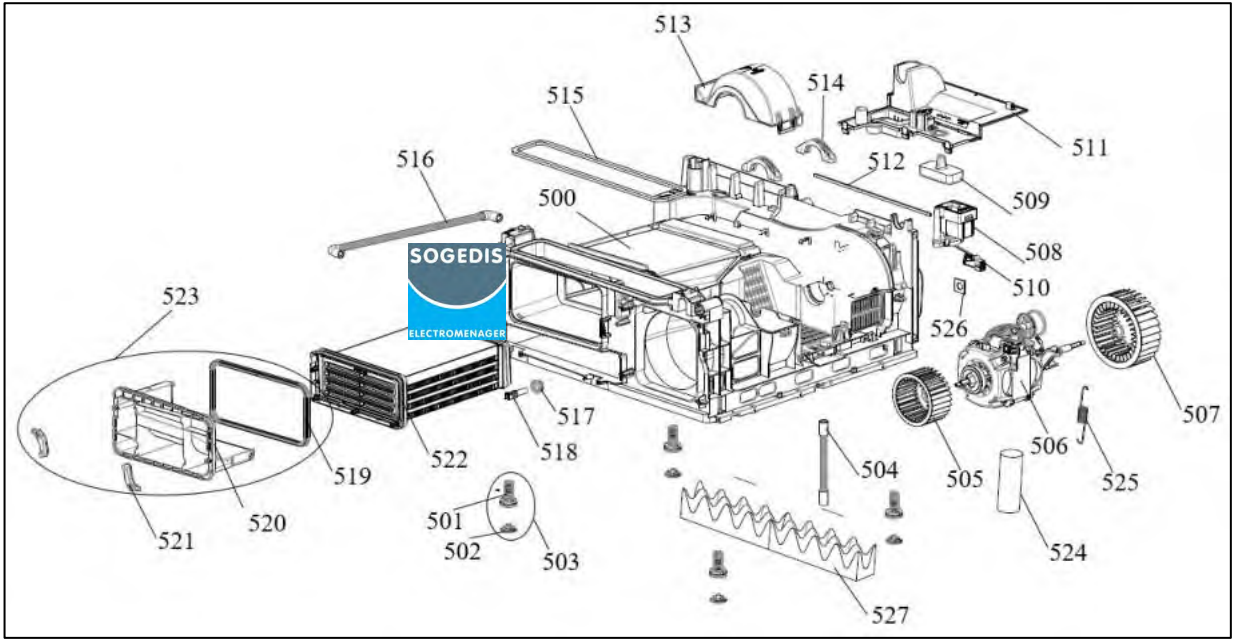

SOGEDIS
ELECTROMENAGER

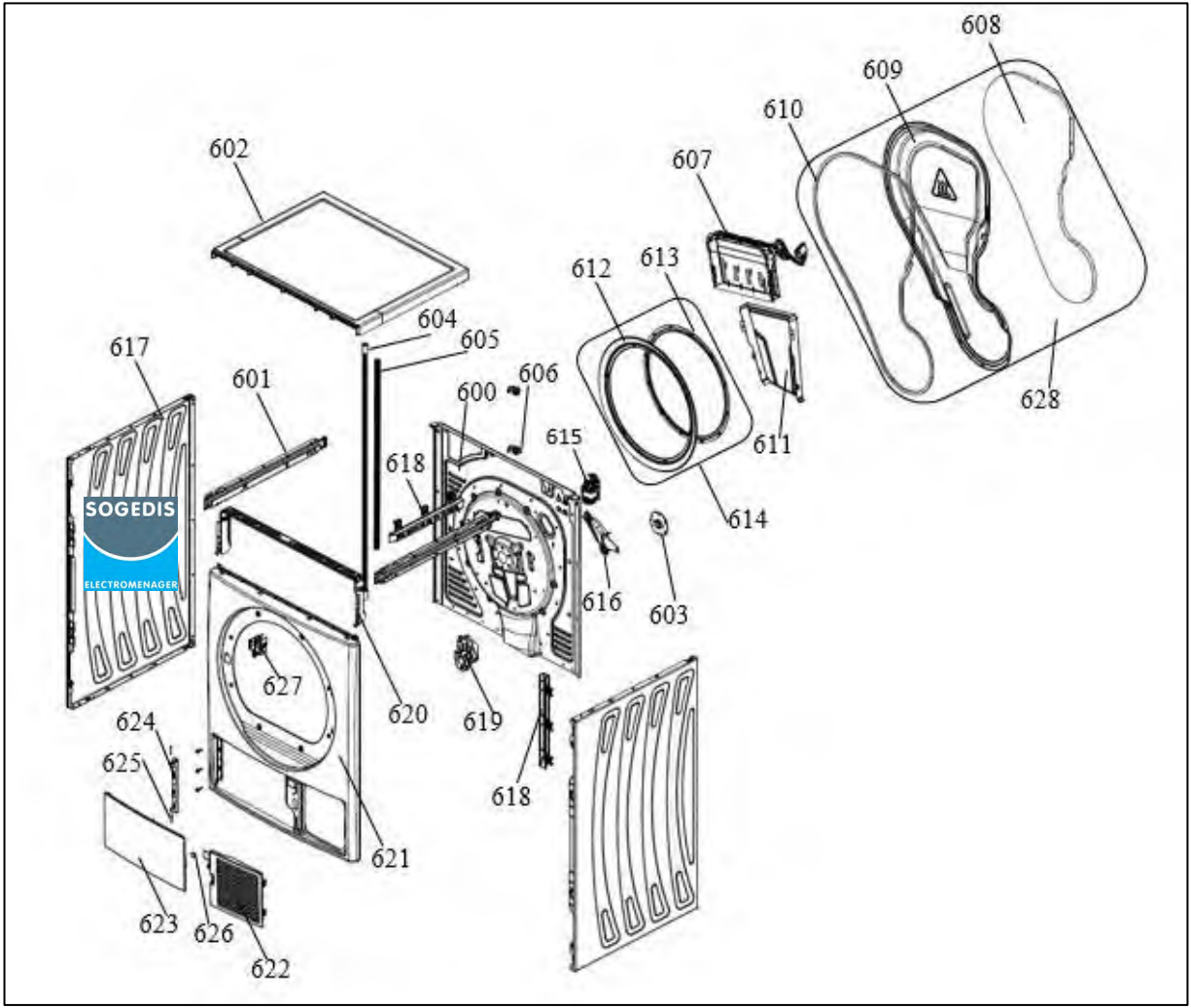

SOGEDIS
ELECTROMENAGER

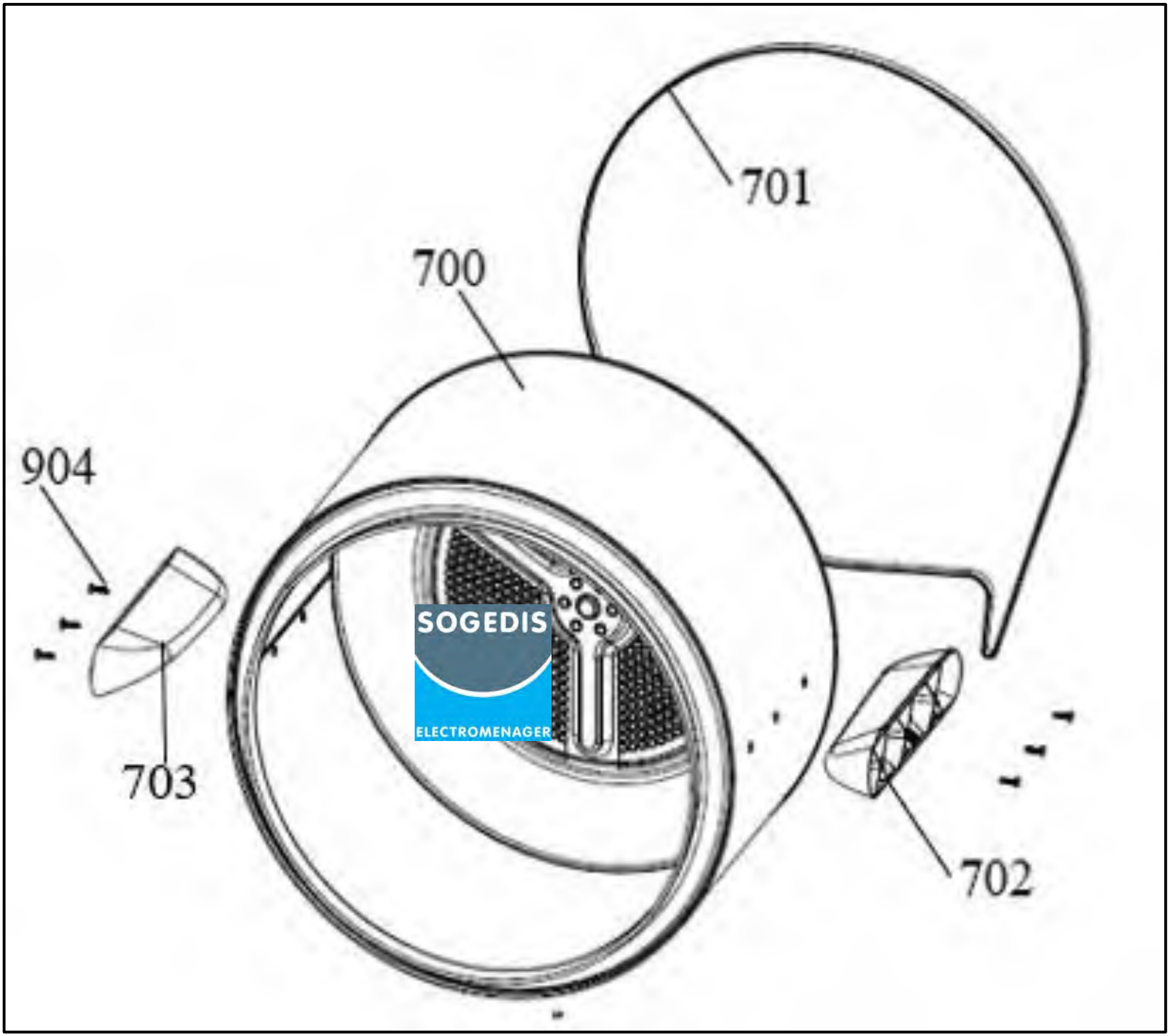

SOGEDIS
ELECTROMENAGER