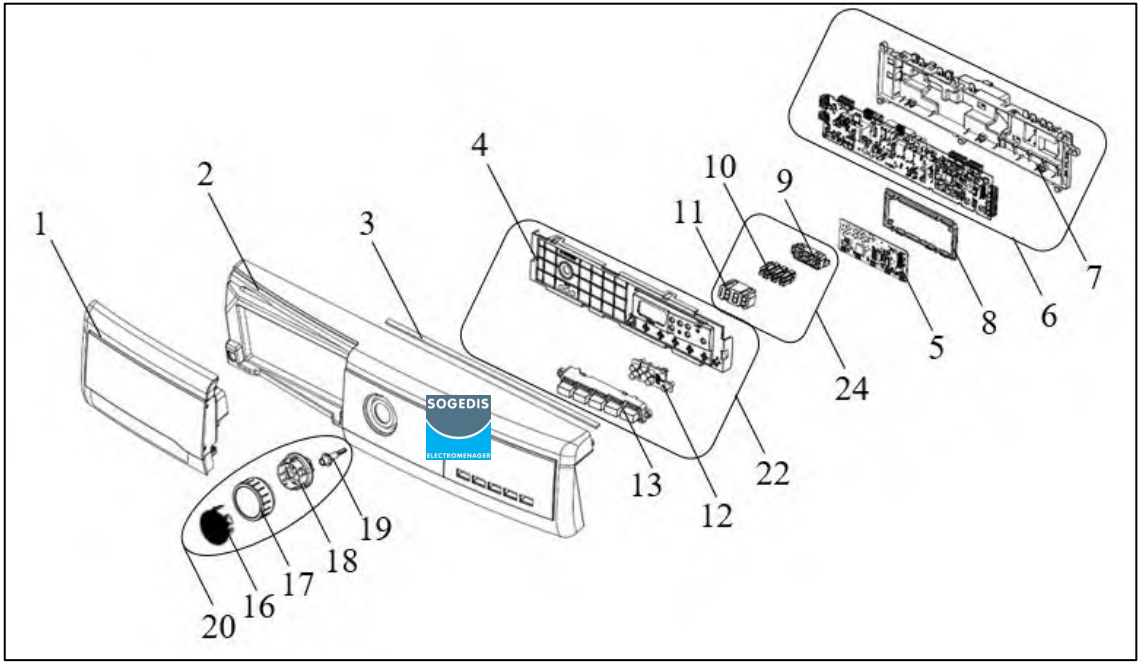
1
2
3
4
10
9
11
7
6
8
5
24
22
13
12
19
18
17
16
20
SOGEDIS
ELECTROMENAGER

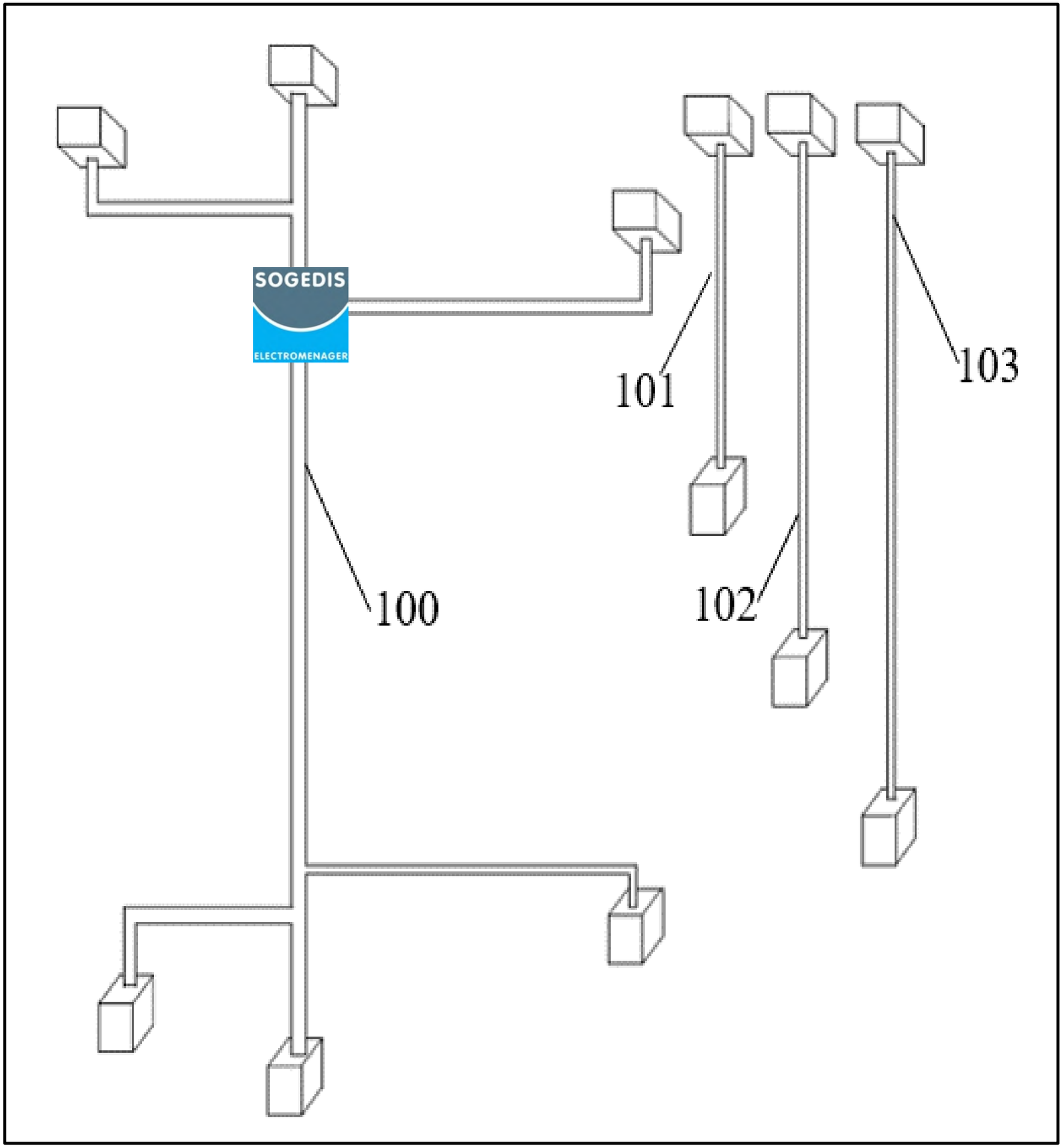
SOGEDIS
ELECTROMENAGER
100
101
102
103

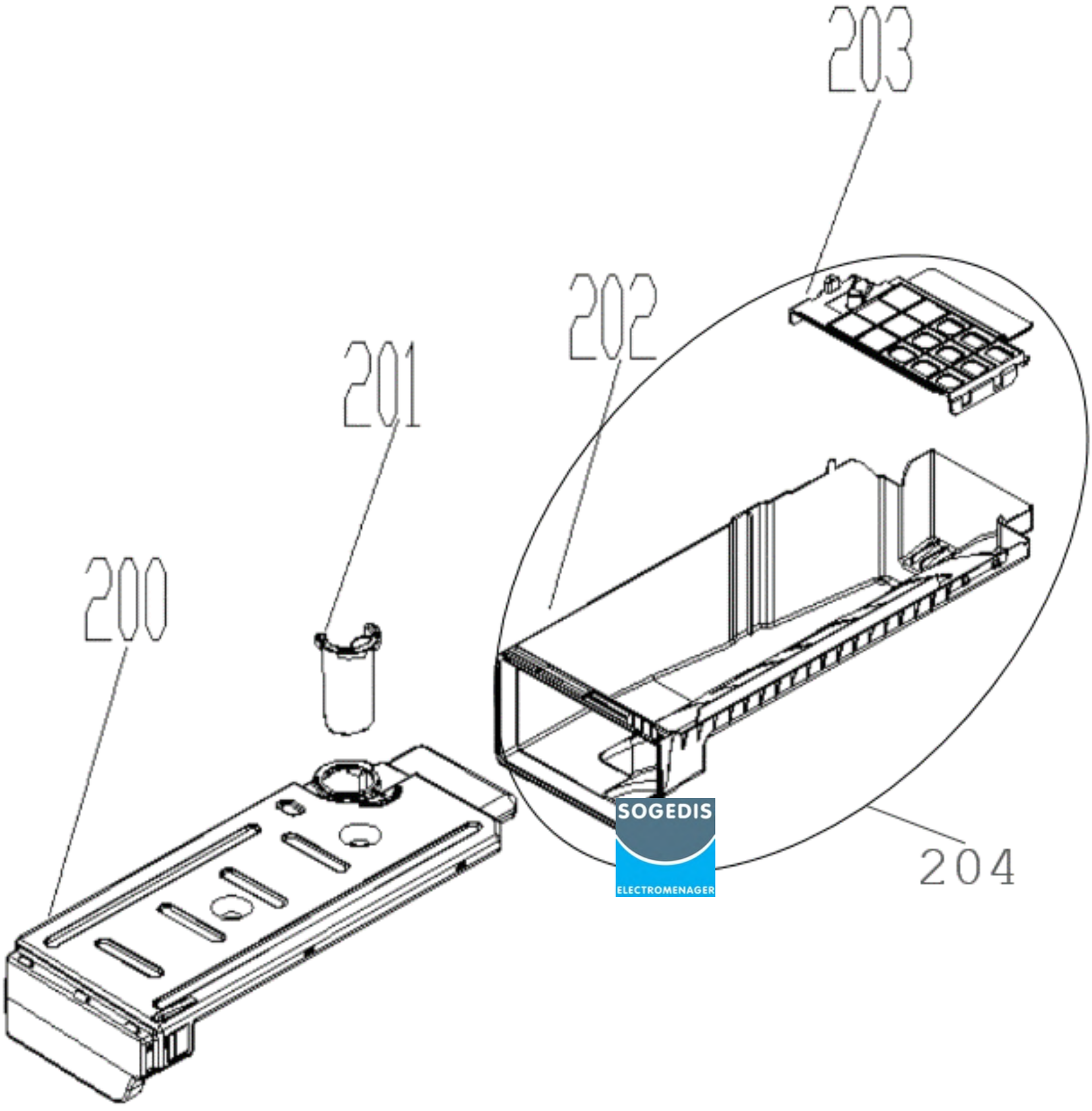
203
202
201
200
204

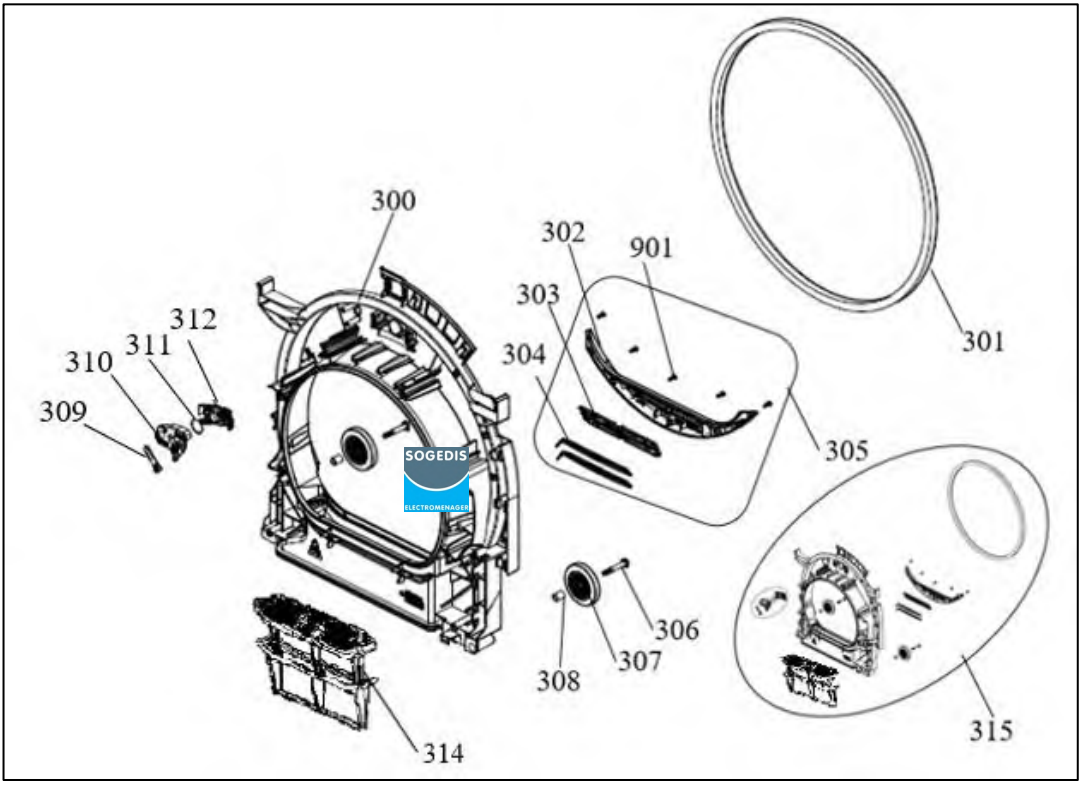

SOGEDIS
ELECTROMENAGER

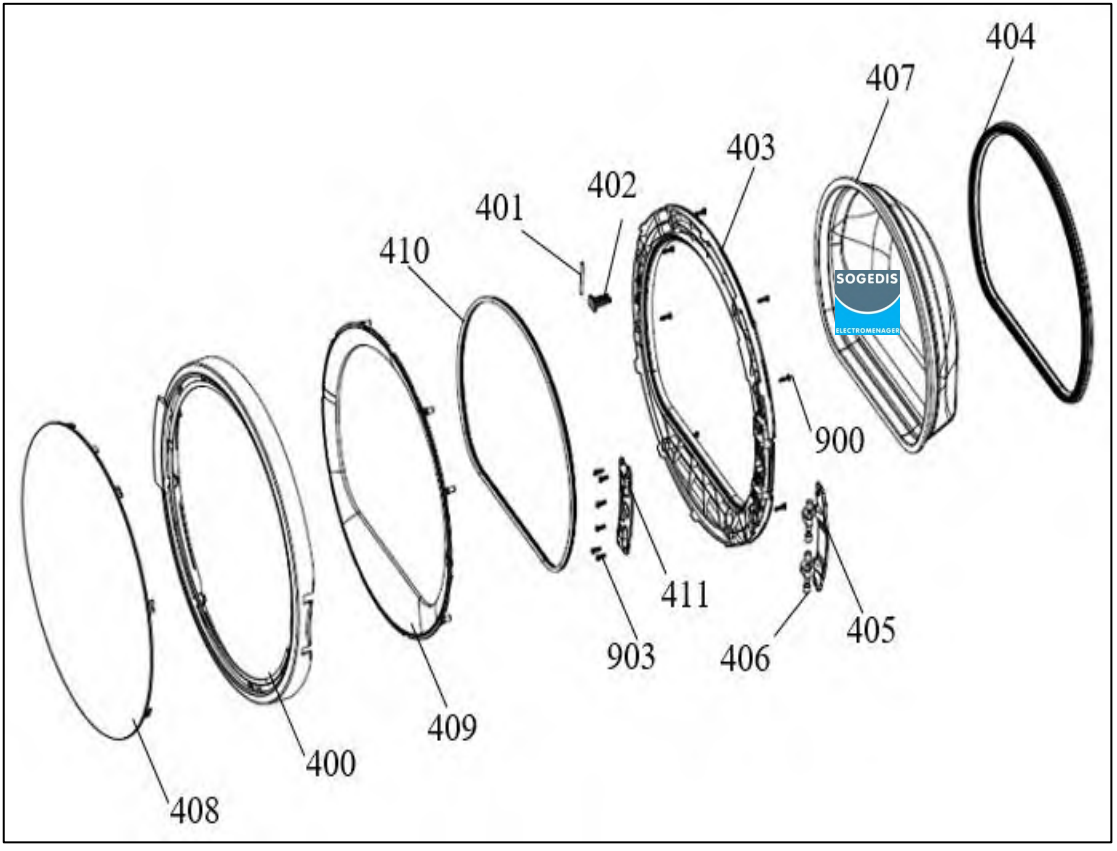
404
407
403
402
401
410
900
411
903
406
405
409
400
408
SOGEDIS
ELECTROMENAGER

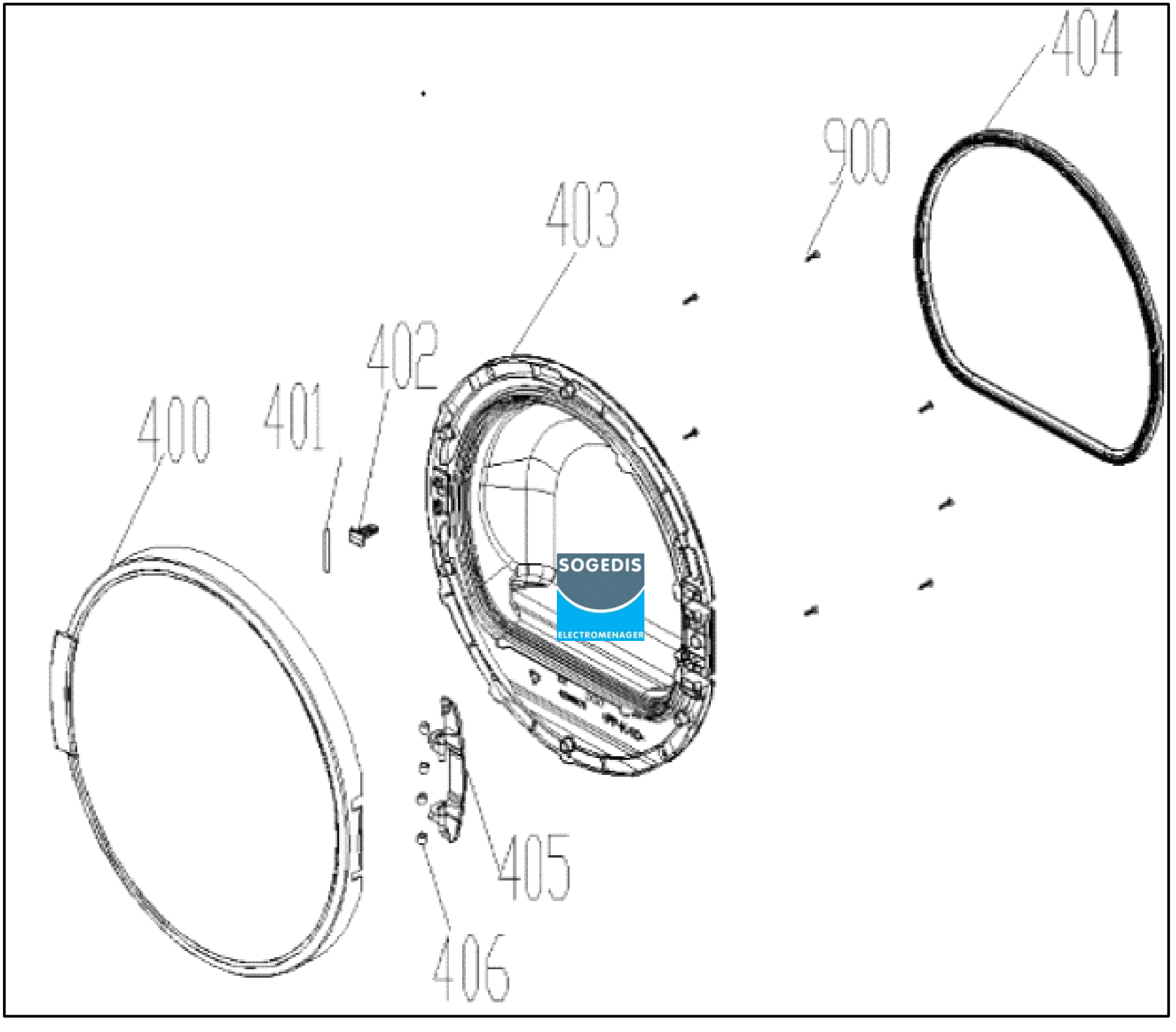
404
900
403
402
401
400
405
406

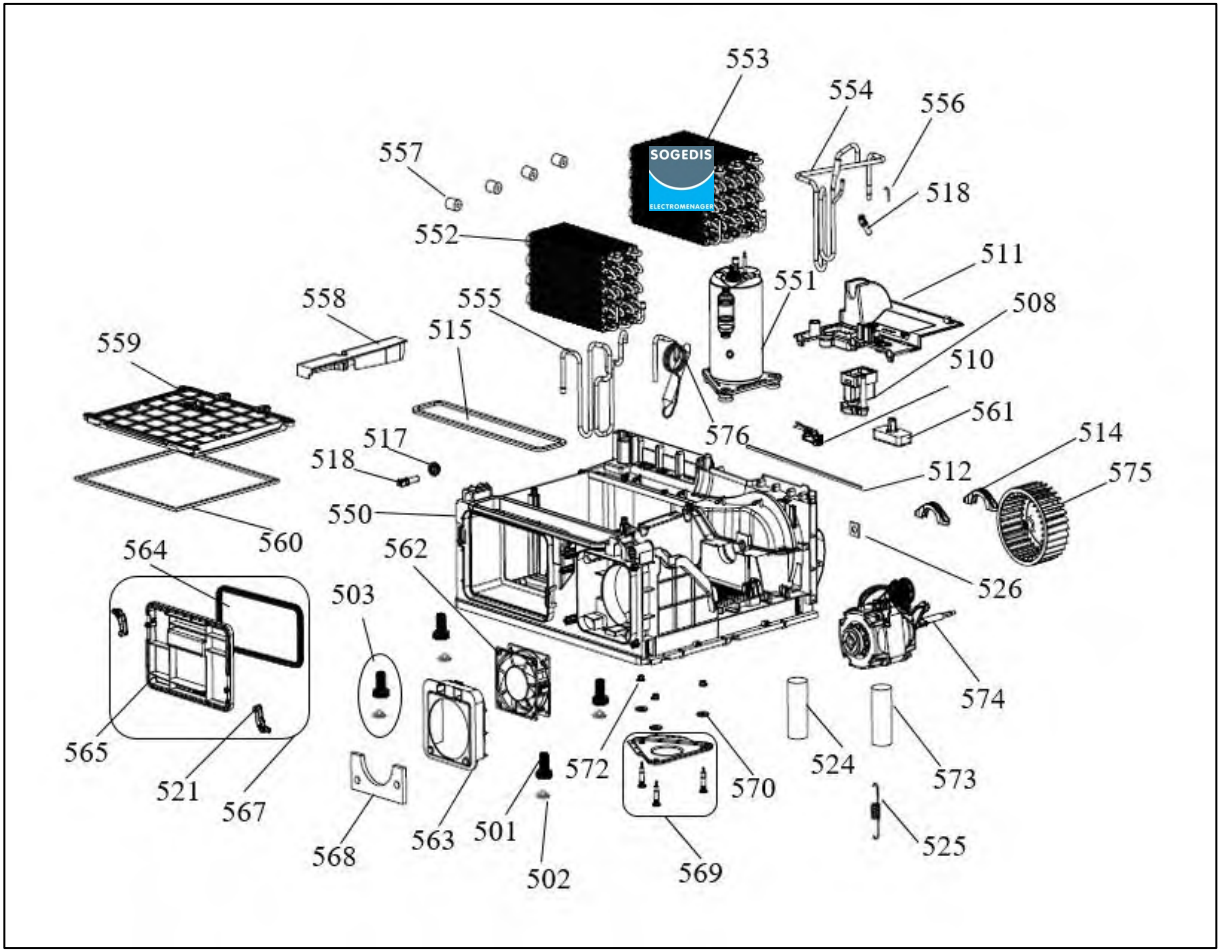
553
554
556
557
518
552
511
551
558
555
508
515
510
559
561
517
576
514
518
512
575
550
560
526
564
562
503
574
565
572
524
573
521
570
567
501
563
525
568
502
569

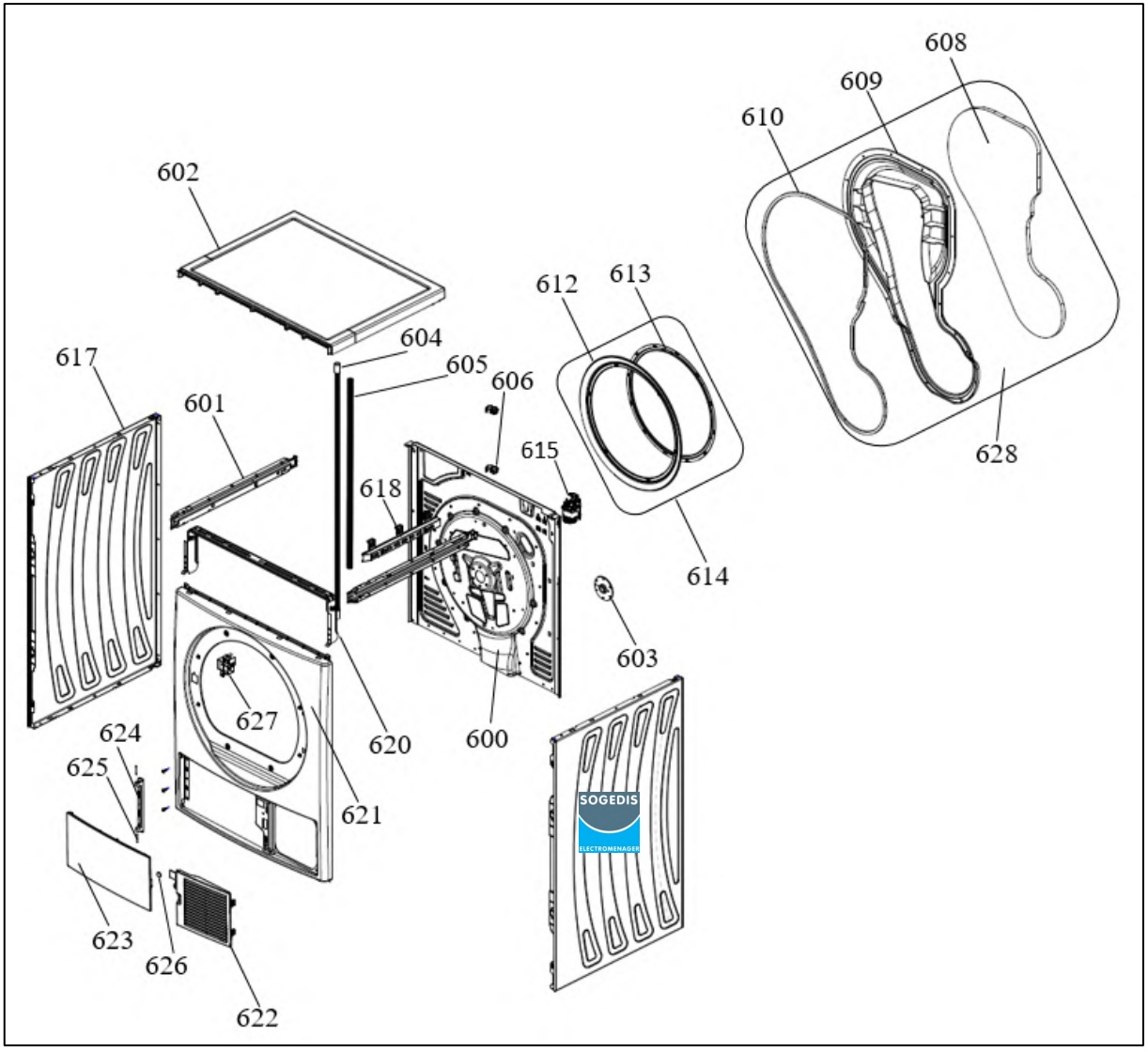
608
609
610
602
612
613
604
605
606
617
601
615
618
628
614
603
627
620
600
624
625
621
623
626
622
SOGEDIS
ELECTROMENAGER

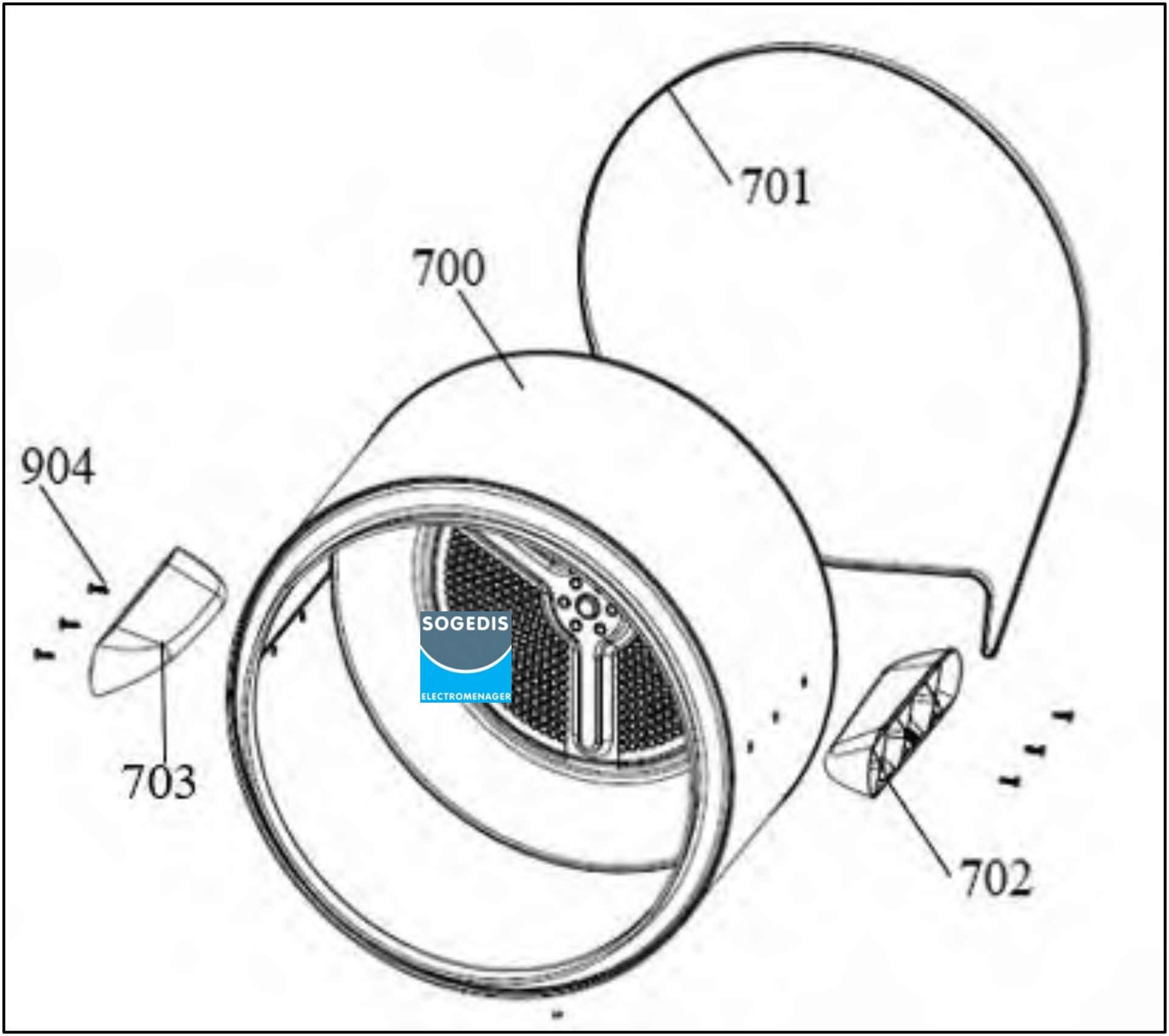
701
700
904
703
702