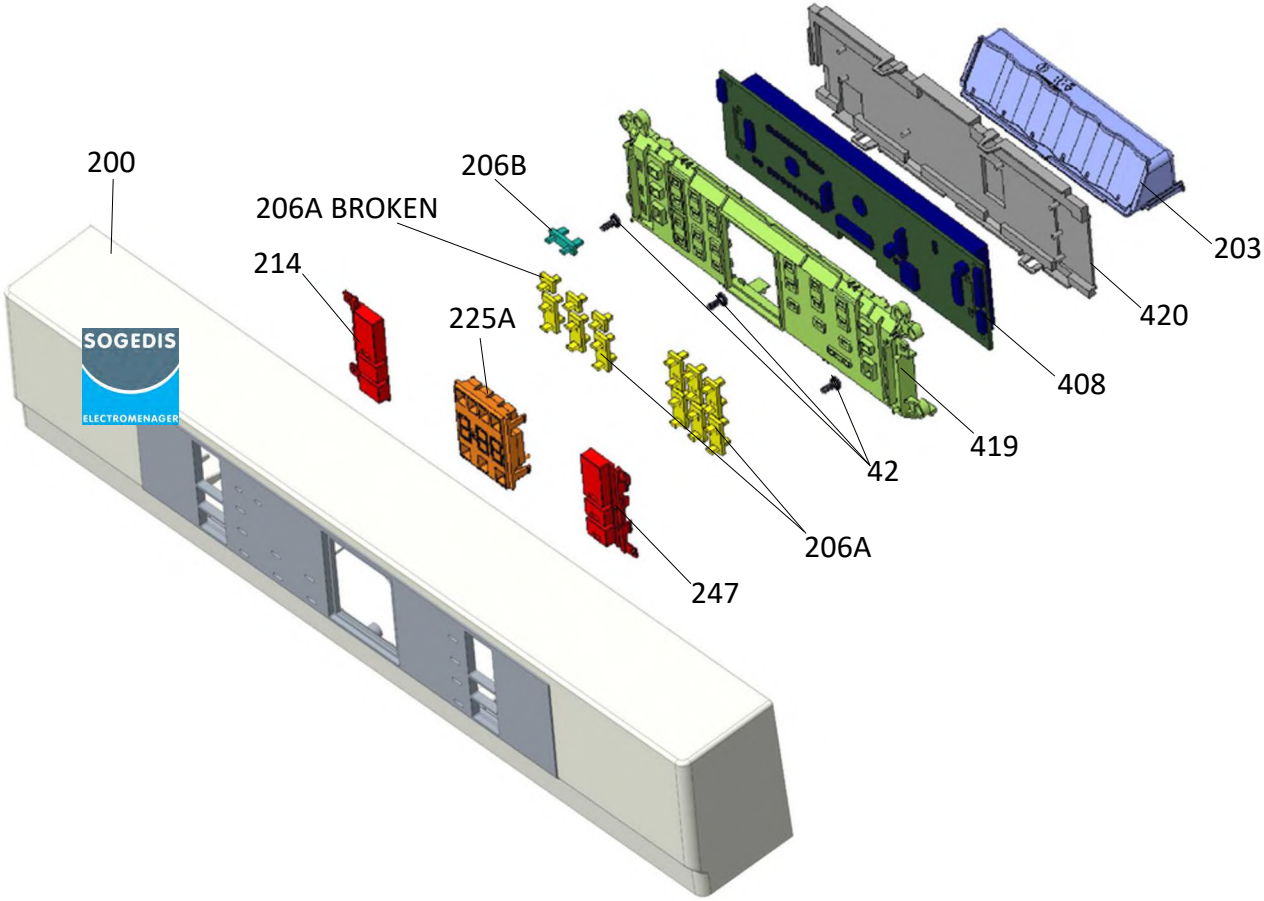
200
206B
206A BROKEN
214
225A
203
420
408
419
42
206A
247
SOGEDIS
ELECTROMENAGER

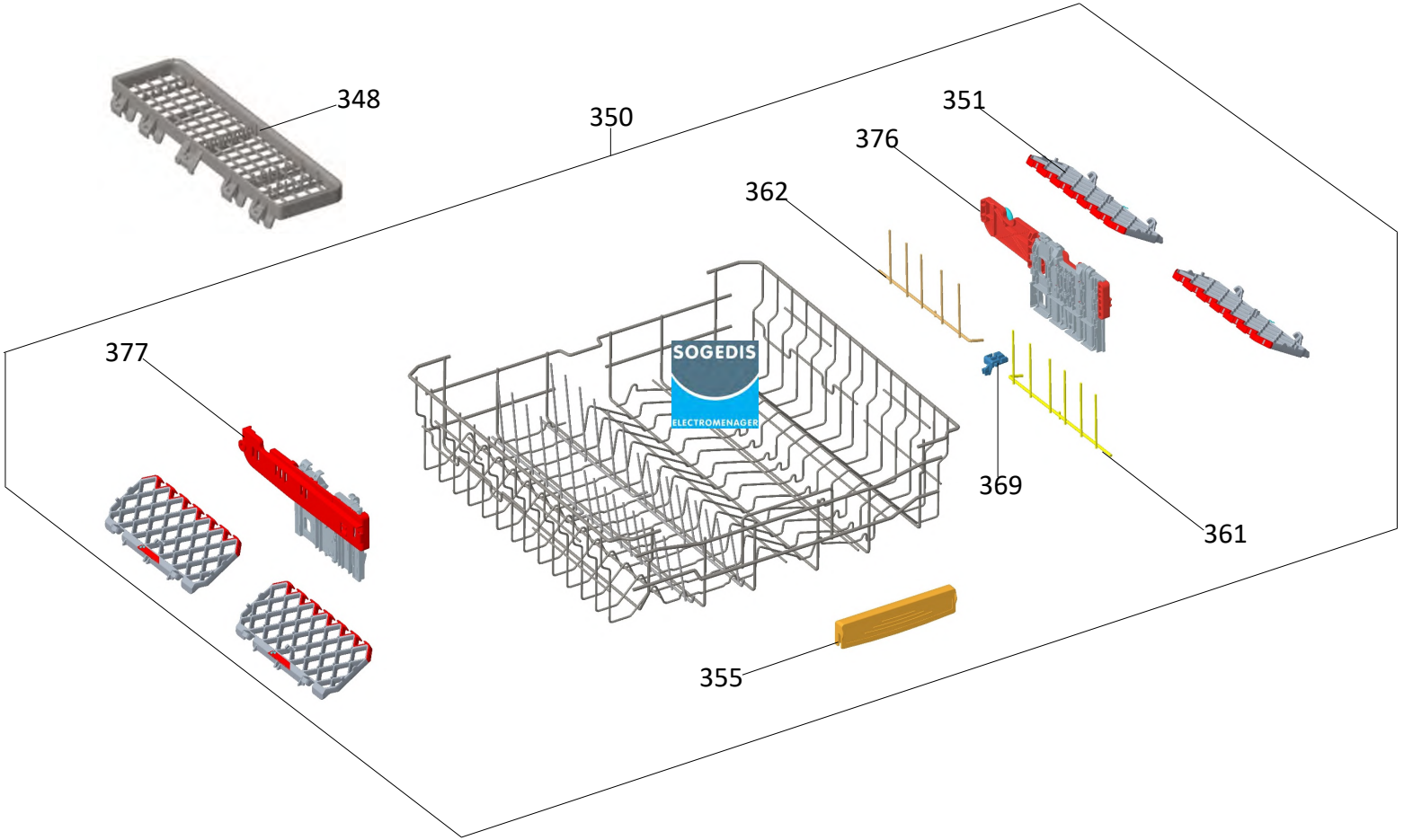
348
350
351
376
362
377
369
361
355
SOGEDIS
ELECTROMENAGER

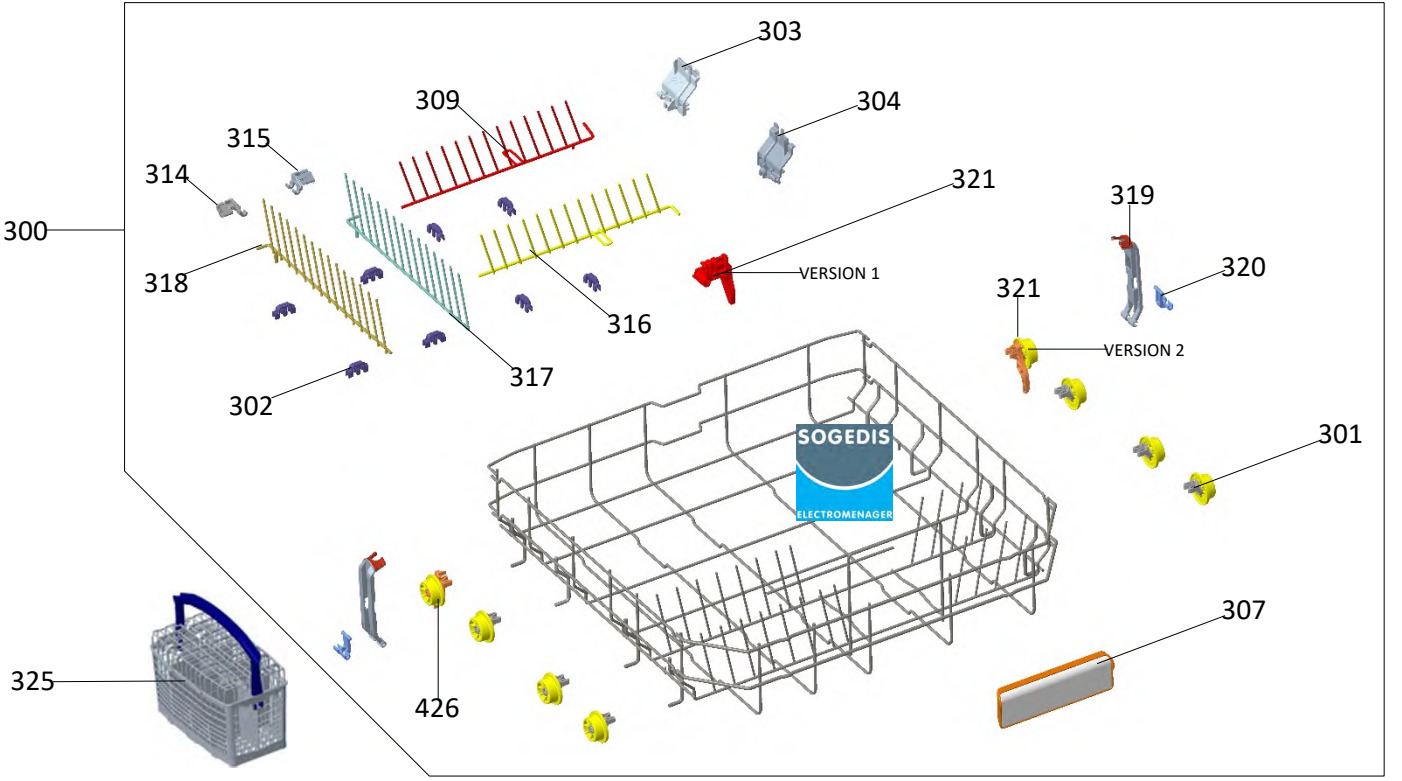
303
309
304
315
314
321
319
300
VERSION 1
320
318
321
316
VERSION 2
317
302
SOGEDIS
ELECTROMENAGER
301
307
325
426

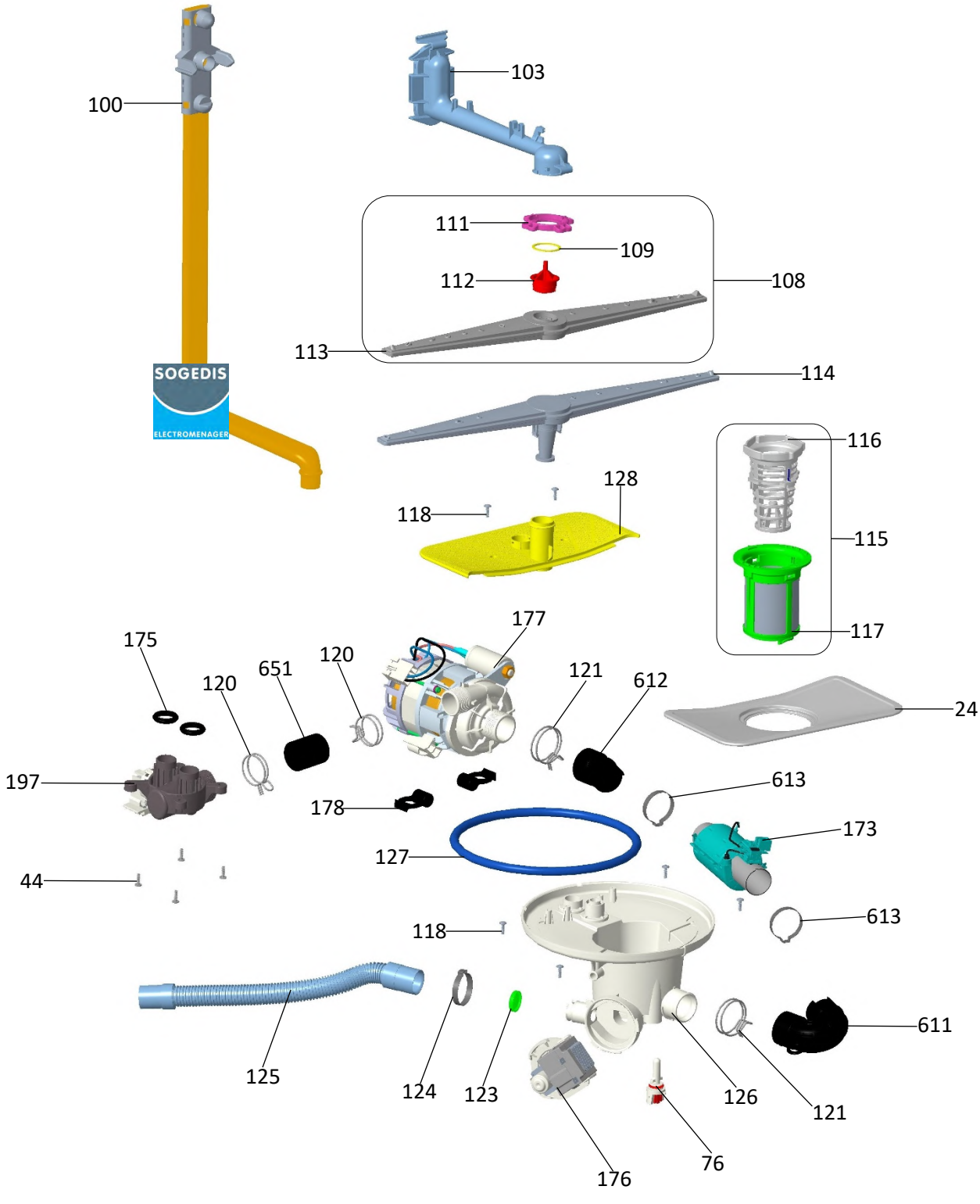
100
103
111
109
112
108
113
114
116
128
118
115
117
175
177
120
651
120
121
612
24
197
178
613
173
127
44
118
613
611
125
124
123
126
121
76
176

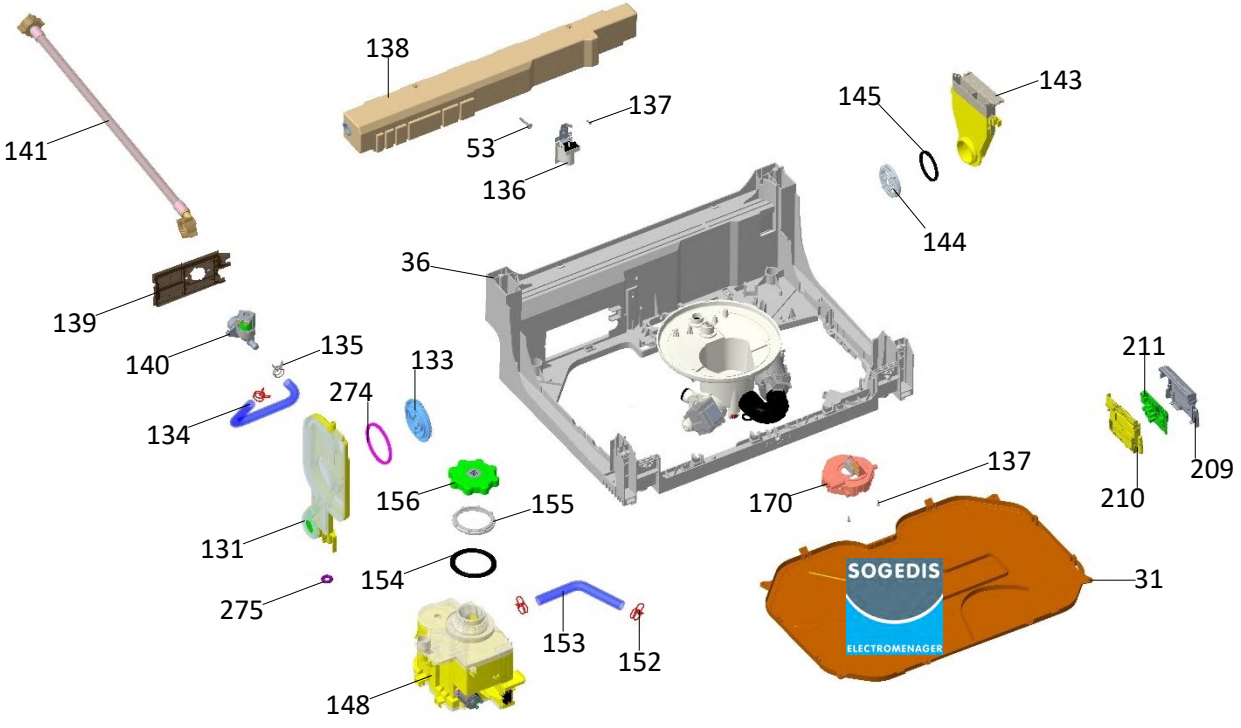
138
137
53
136
141
145
143
144
36
139
140
135
133
274
134
211
209
210
137
170
156
155
131
154
275
153
152
148
31
SOGEDIS
ELECTROMENAGER

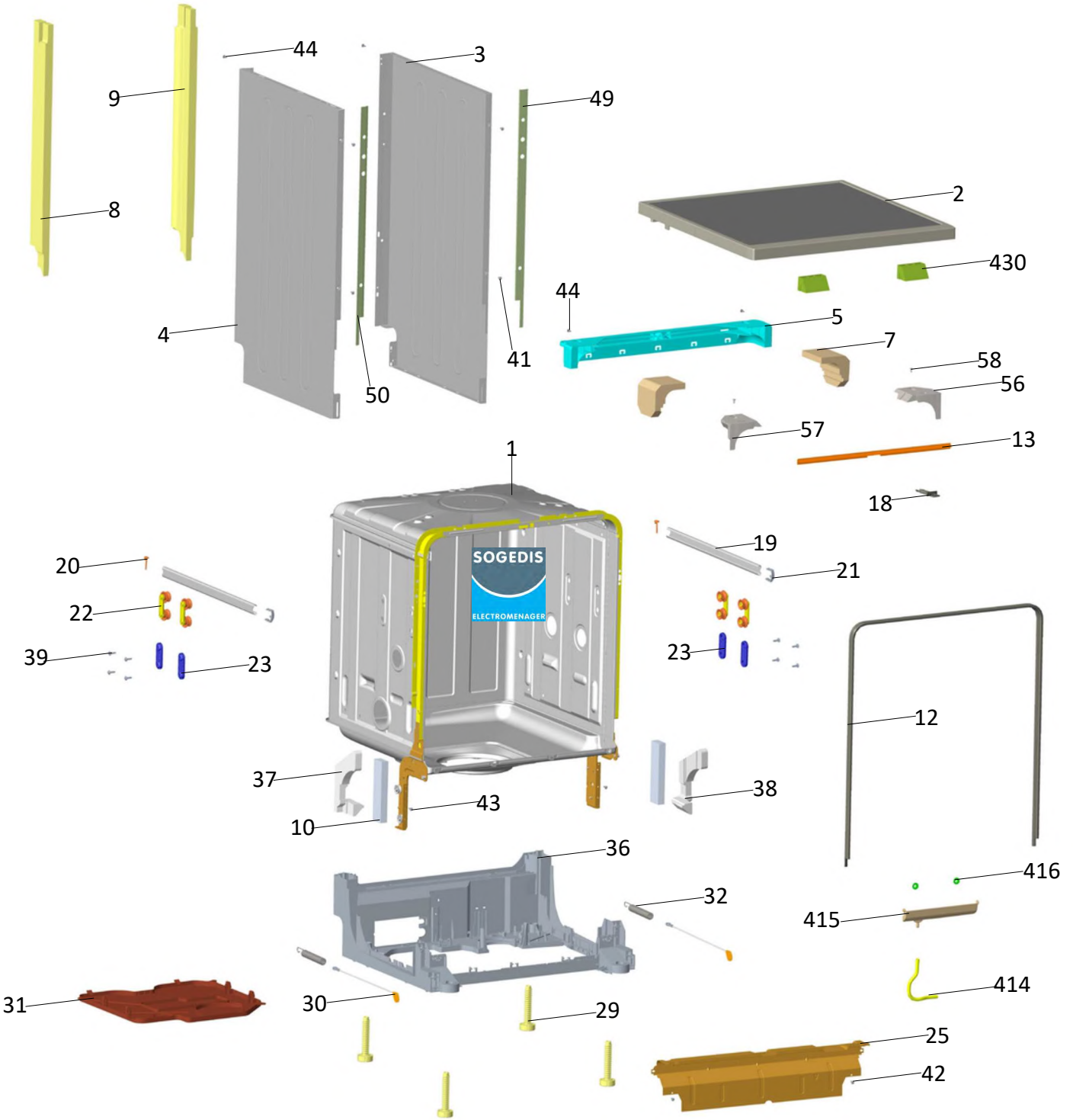
44
3
9
49
8
2
430
44
5
4
7
58
41
56
50
57
13
1
18
19
20
21
22
39
23
23
12
37
38
43
10
36
416
32
415
414
31
30
29
25
42

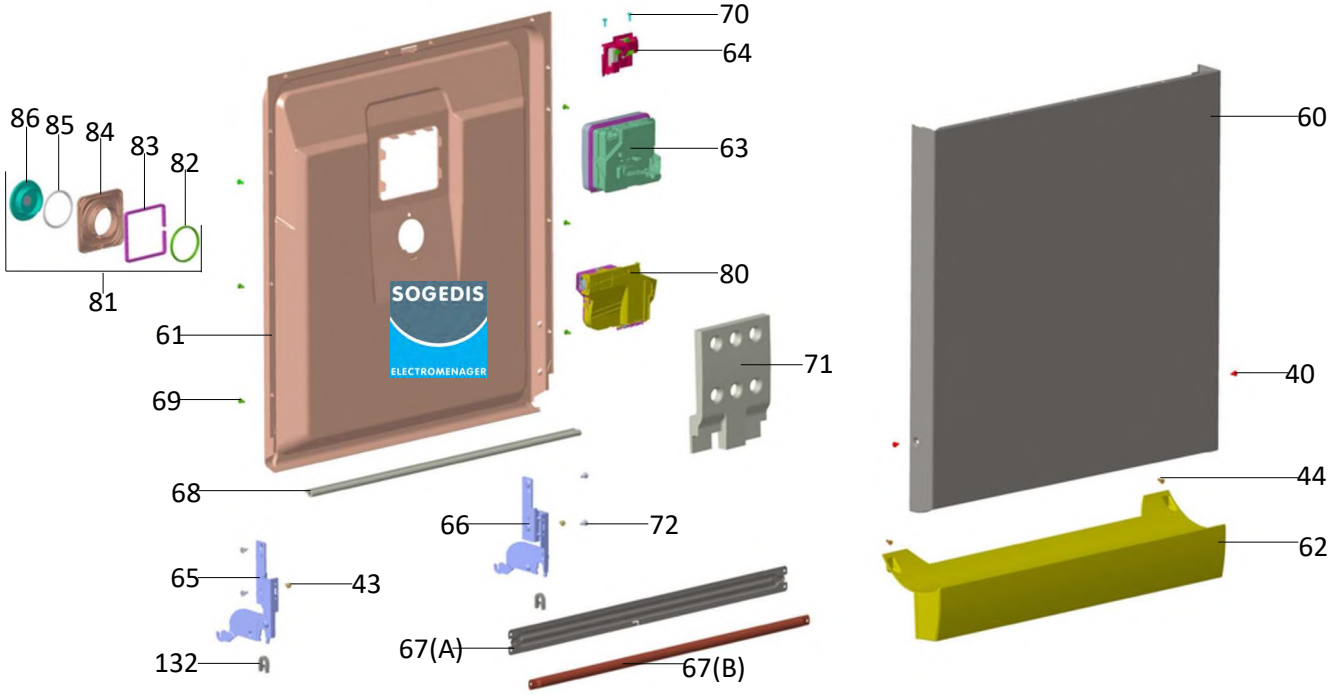
70
64
63
80
71
60
40
44
62
86
85
84
83
82
81
61
69
68
66
72
65
43
132
67(A)
67(B)
SOGEDIS
ELECTROMENAGER

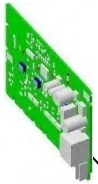
211

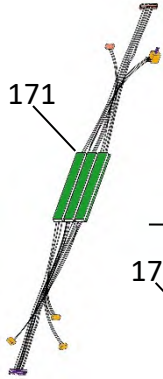
171

76

79

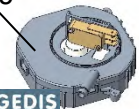
170

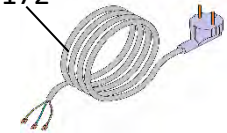
172

177
VERSİYON 1

177
VERSİYON 2

176

173

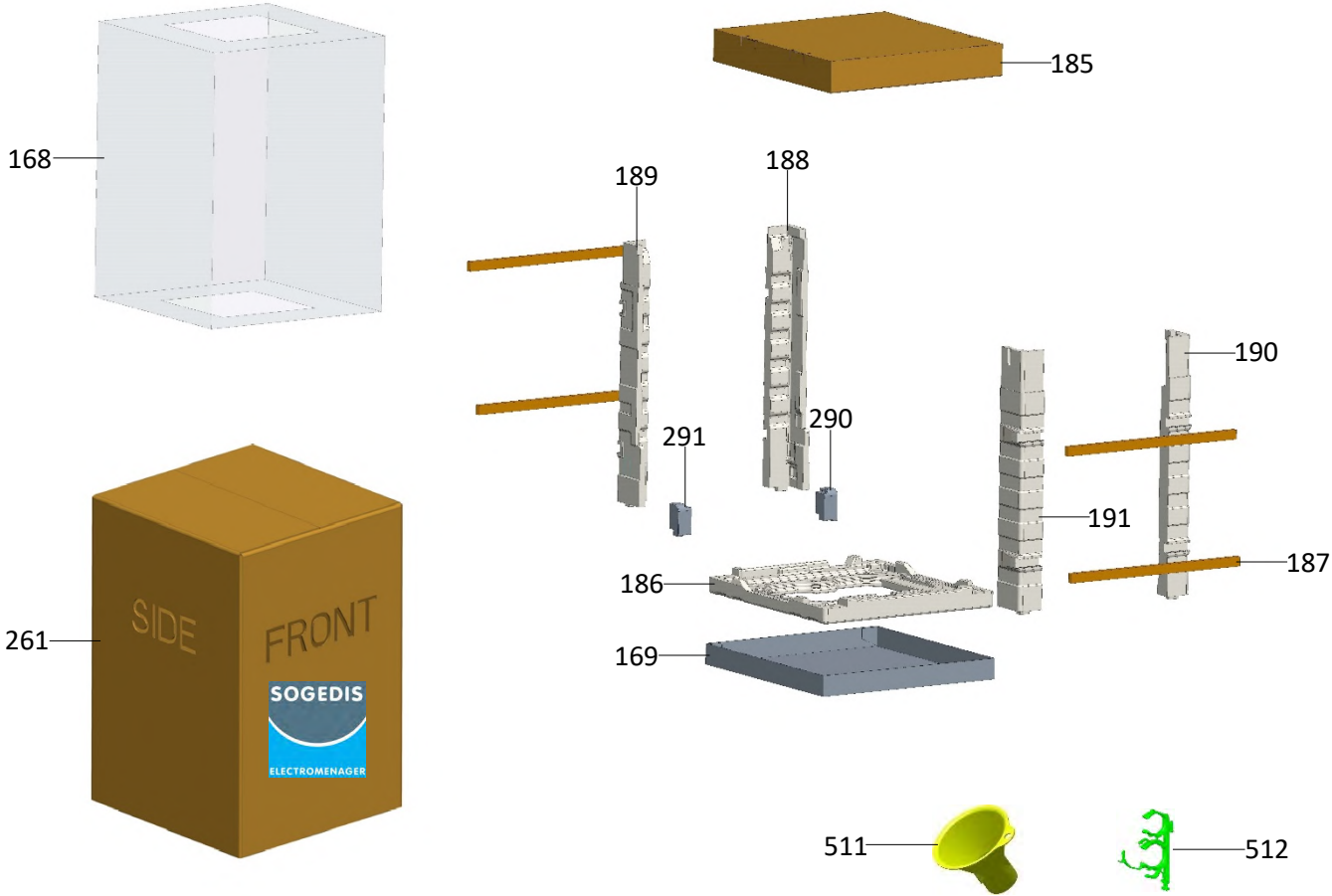
168
185
189
188
190
291
290
191
187
186
169
261
SIDE
FRONT
SOGEDIS
ELECTROMENAGER
511
512