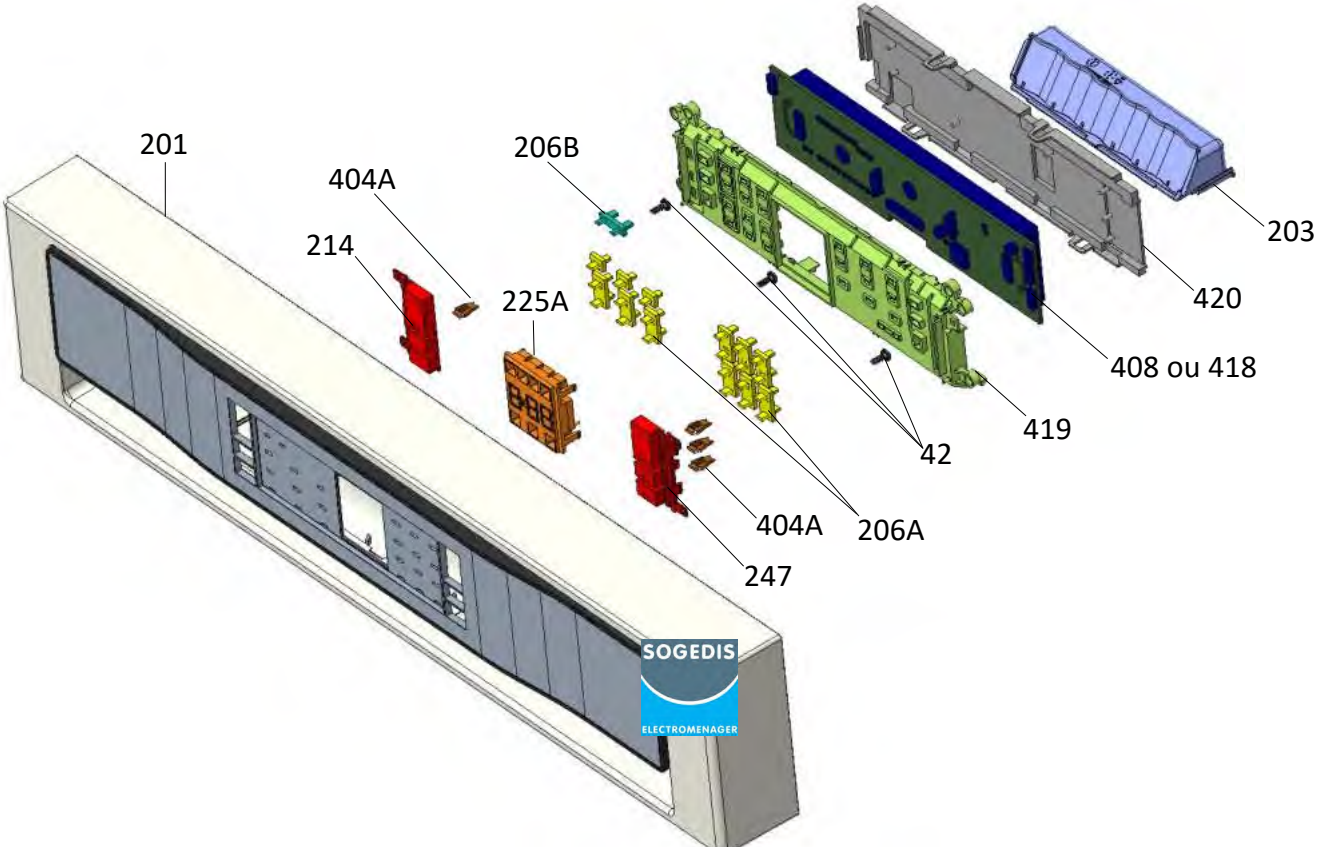
201
404A
214
206B
225A
203
420
408 ou 418
419
42
206A
404A
247
SOGEDIS
ELECTROMENAGER

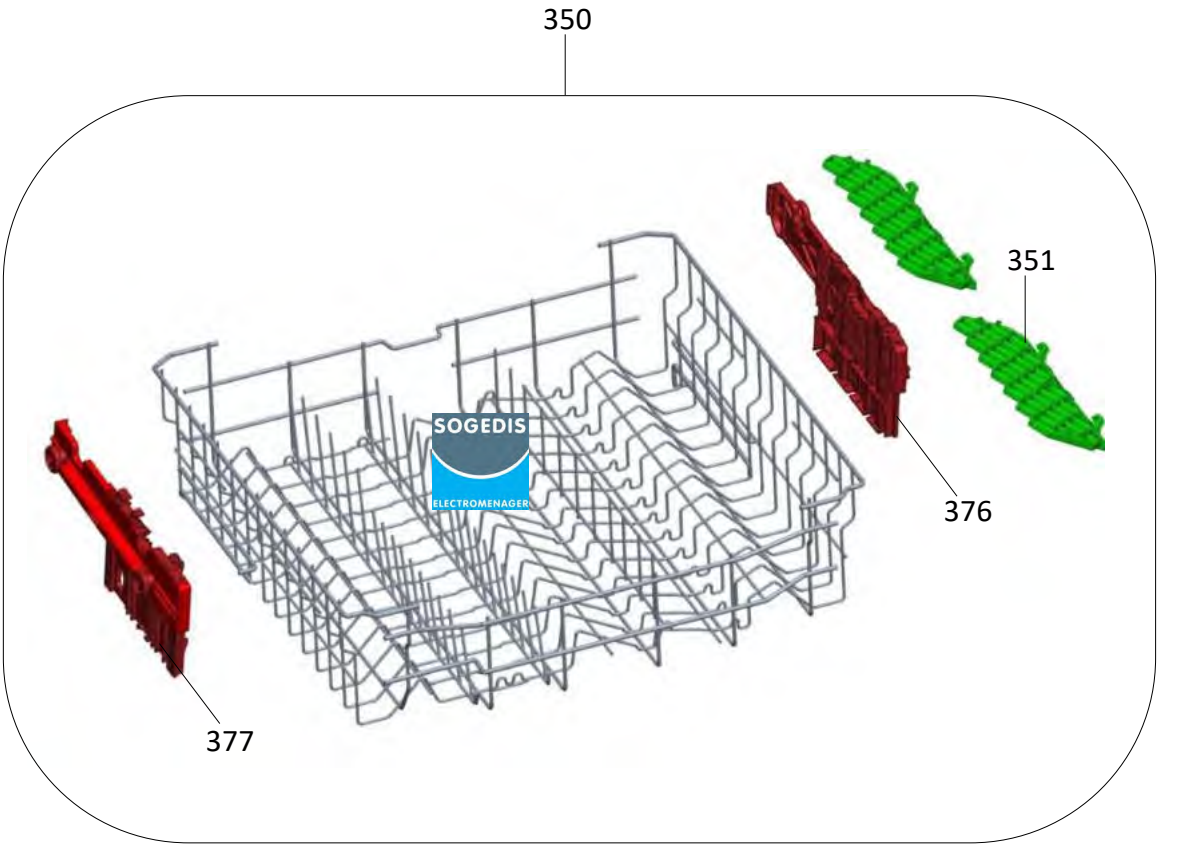
350
351
376
377
SOGEDIS
ELECTROMENAGER

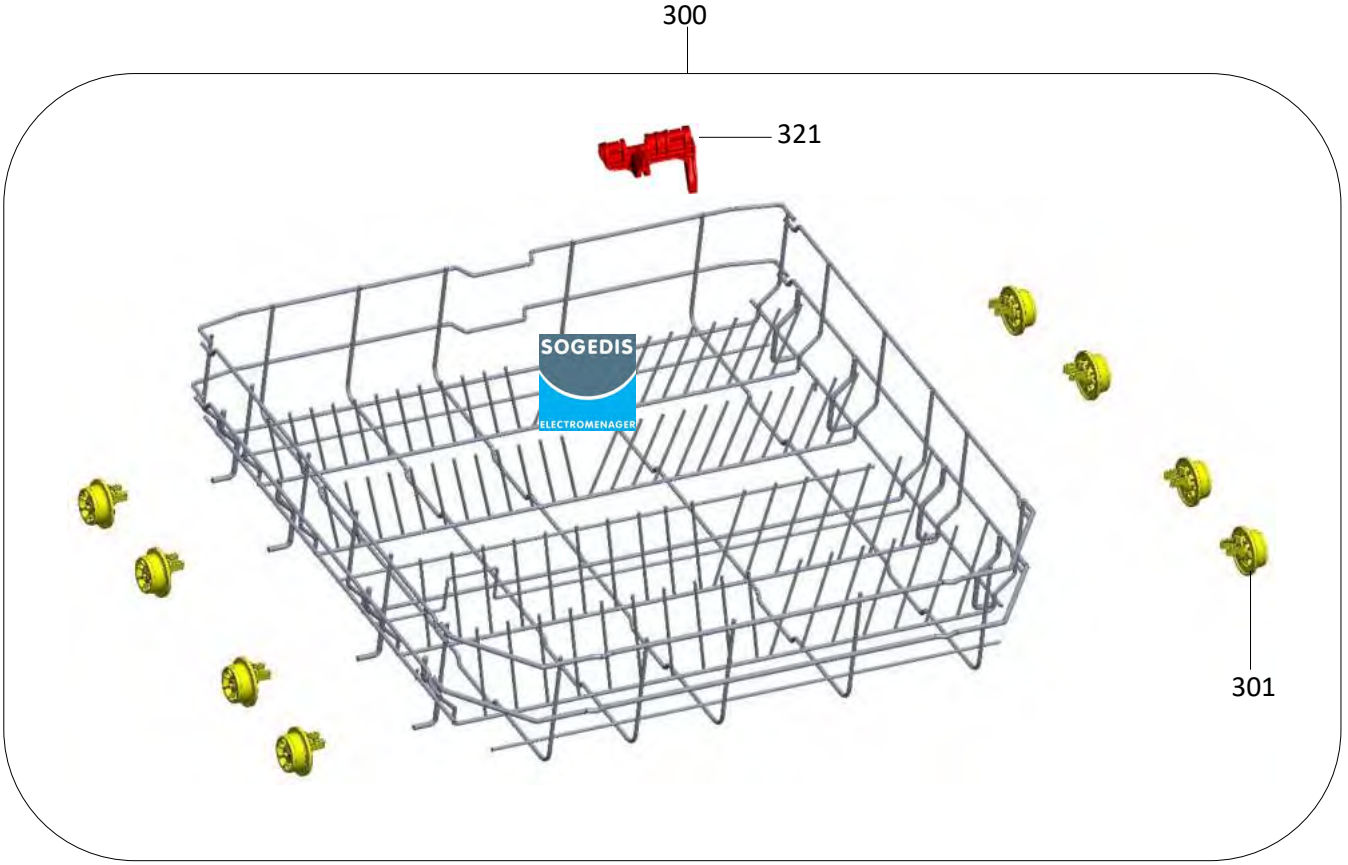
300
321
SOGEDIS
ELECTROMENAGER
301

325

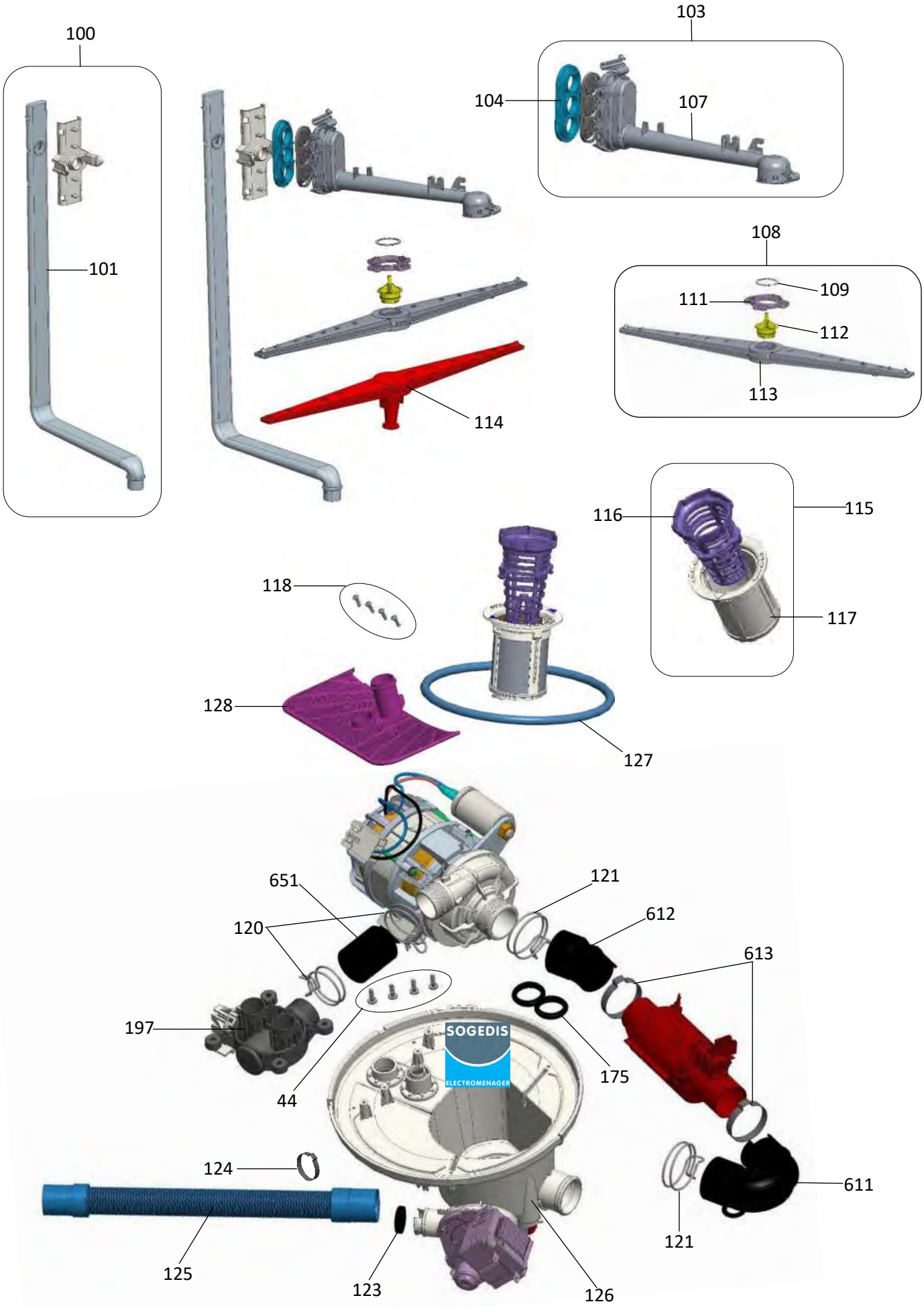
100
101
103
104
107
108
109
111
112
113
114
115
116
117
118
127
128
121
612
613
651
120
197
44
175
611
124
125
123
126
121
SOGEDIS
ELECTROMENAGER

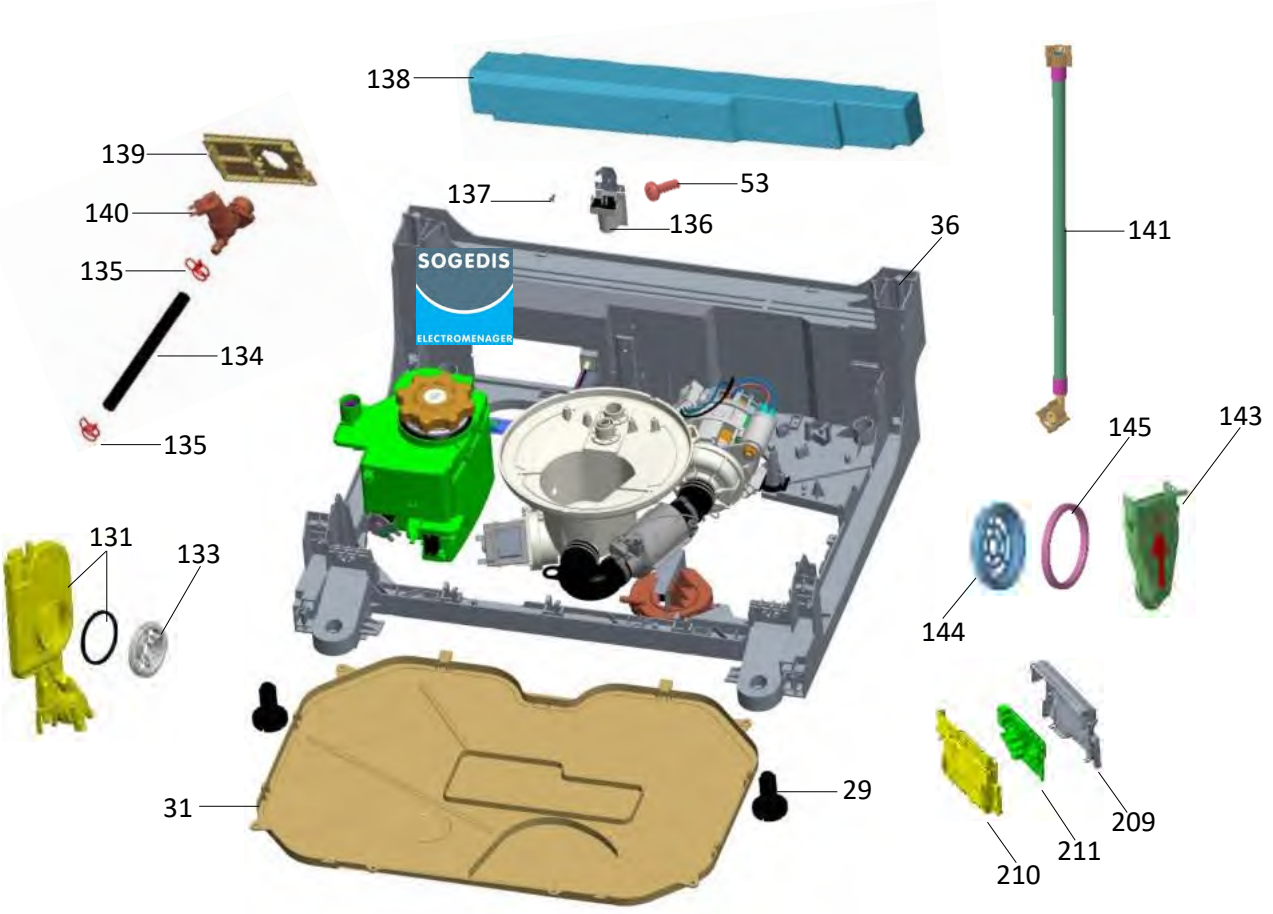
138
139
140
135
134
135
137
53
136
36
141
145
143
144
131
133
31
29
209
211
210
SOGEDIS
ELECTROMENAGER

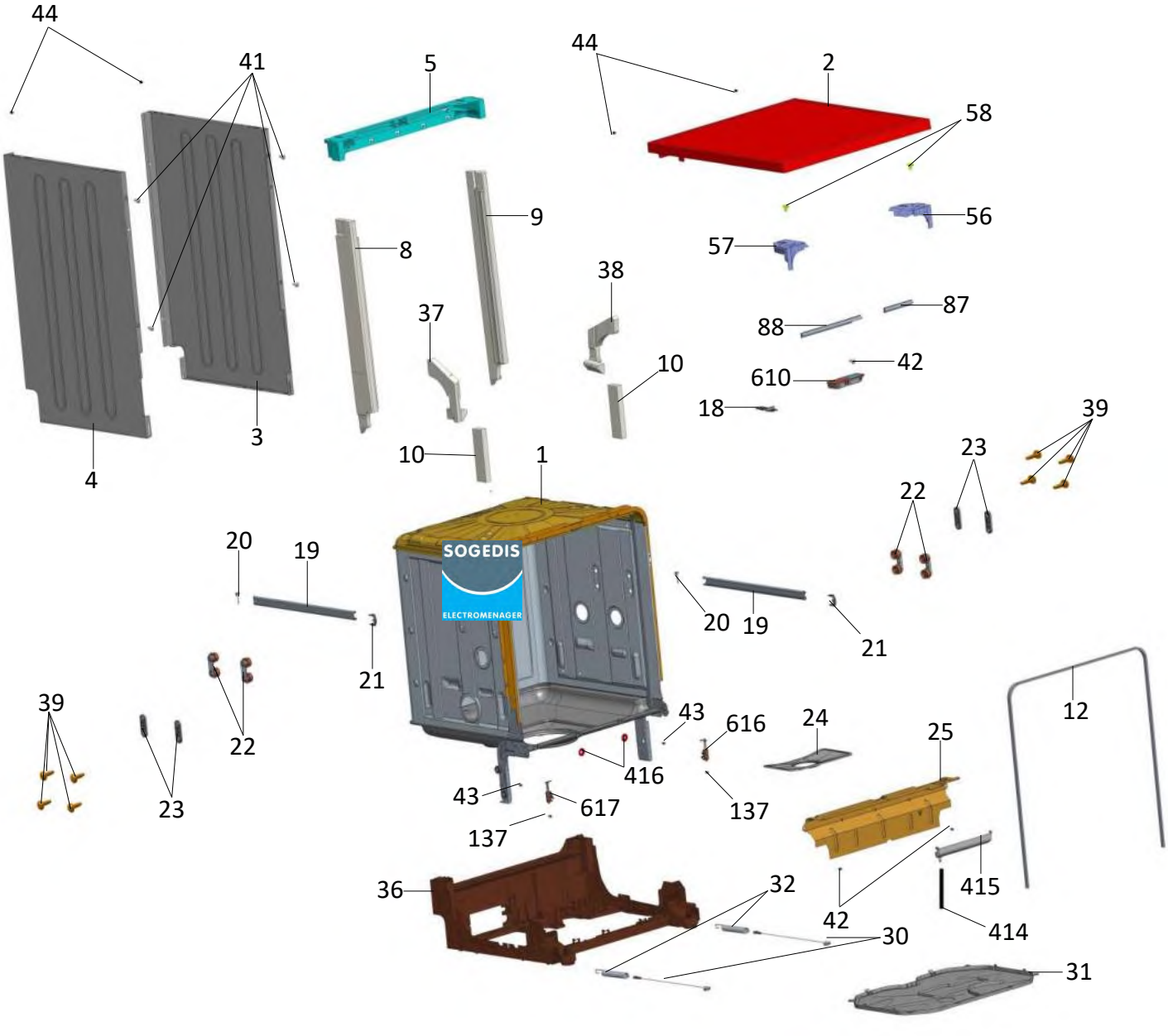
44
41
5
44
2
58
9
56
8
57
38
87
37
88
42
10
610
18
39
4
3
10
1
23
22
20
19
20
19
21
21
39
22
12
43
616
24
25
23
416
43
617
137
137
36
32
42
415
30
414
31

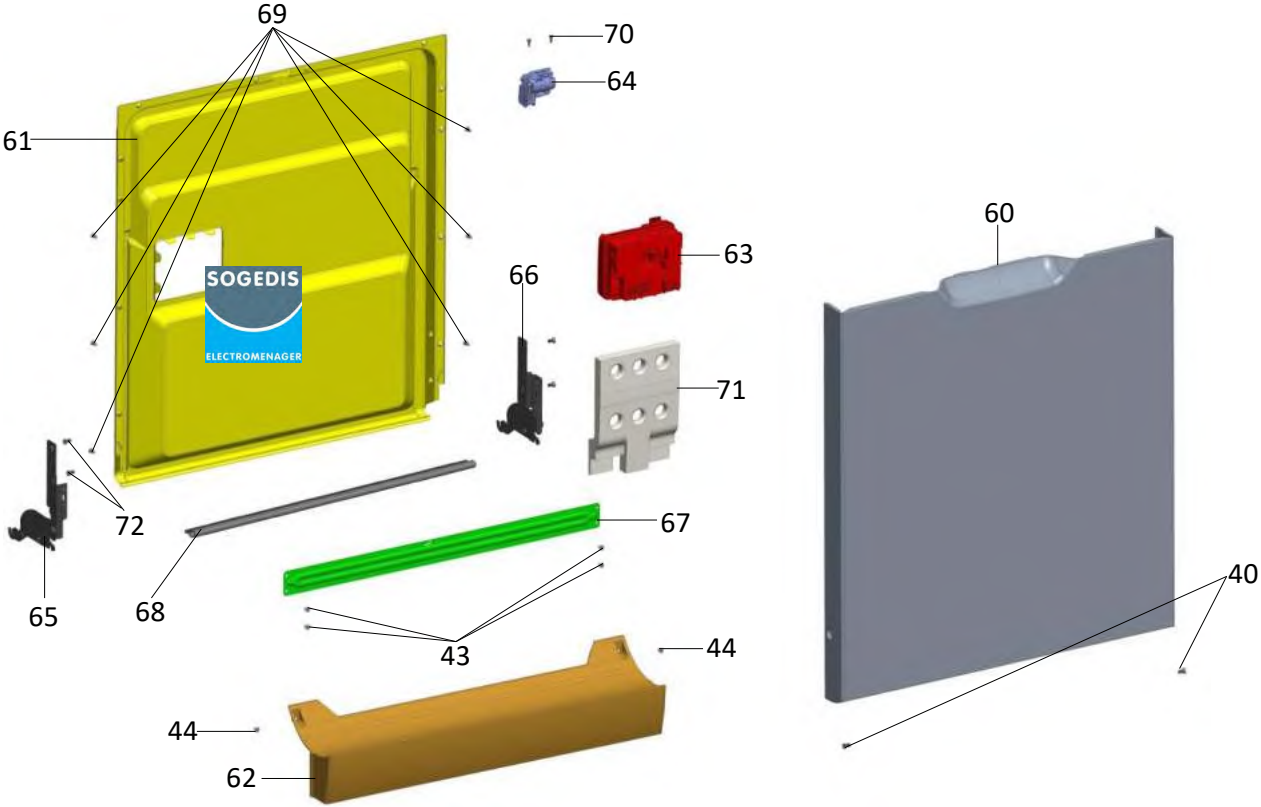
69
70
64
61
60
63
66
71
72
67
65
68
40
43
44
44
62

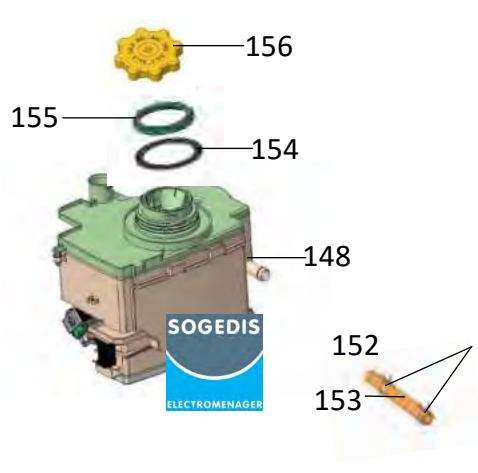
156
155
154
148
152
153
SOGEDIS
ELECTROMENAGER

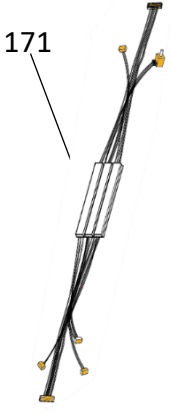
171

76
172

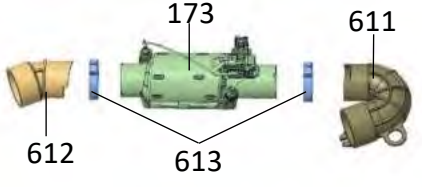
173
611
612
613

610

170

175
197

176

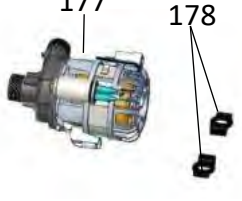
177
178

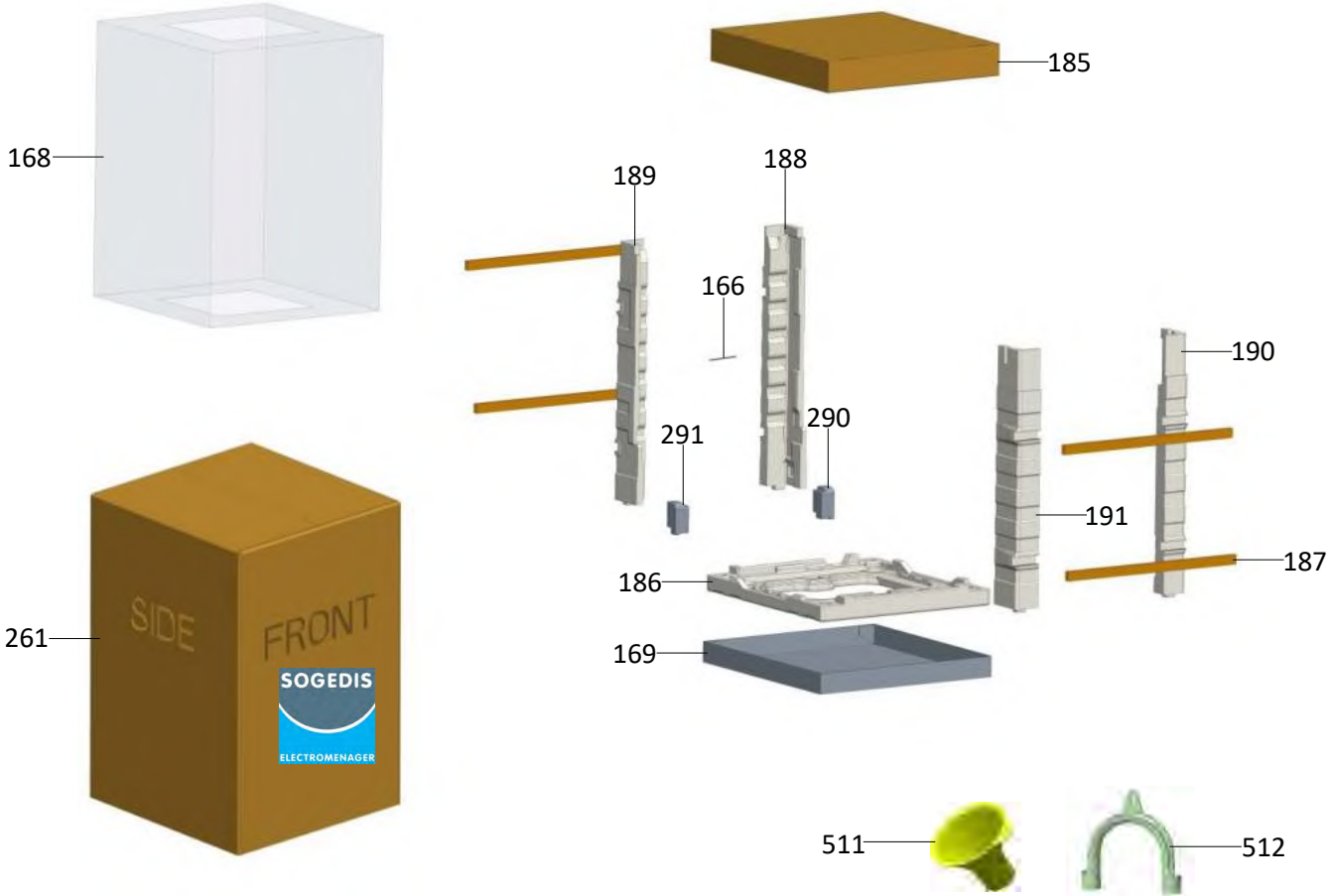
168
185
189
188
166
190
291
290
191
186
187
169
261
SIDE
FRONT
SOGEDIS
ELECTROMENAGER
511
512