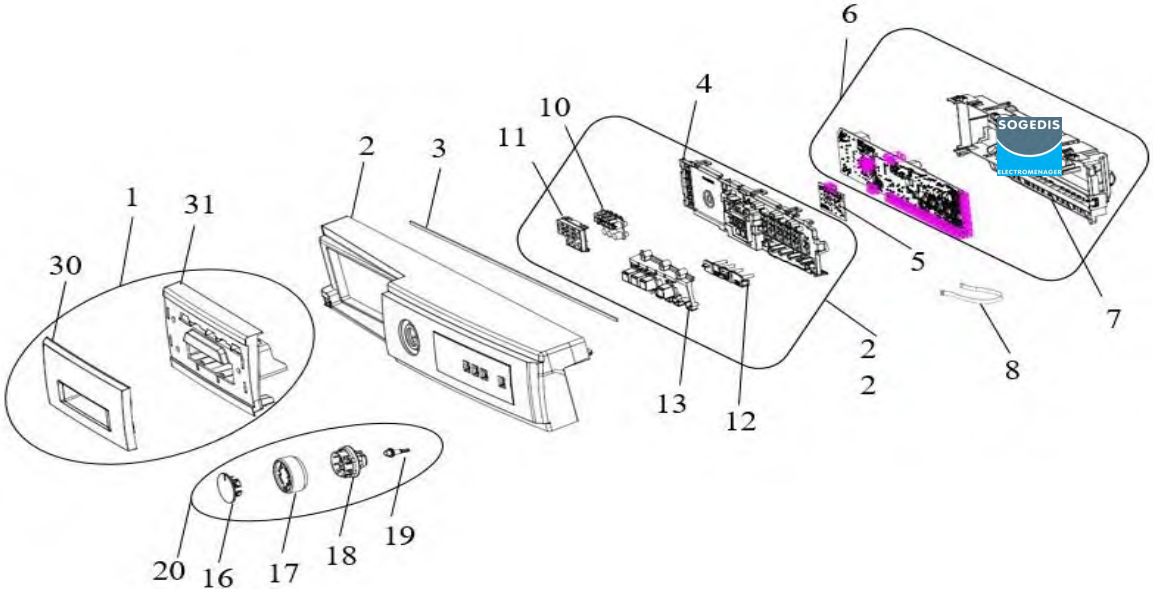
6
4
10
11
2
3
1
31
30
5
7
2
2
8
13
12
20
16
17
18
19

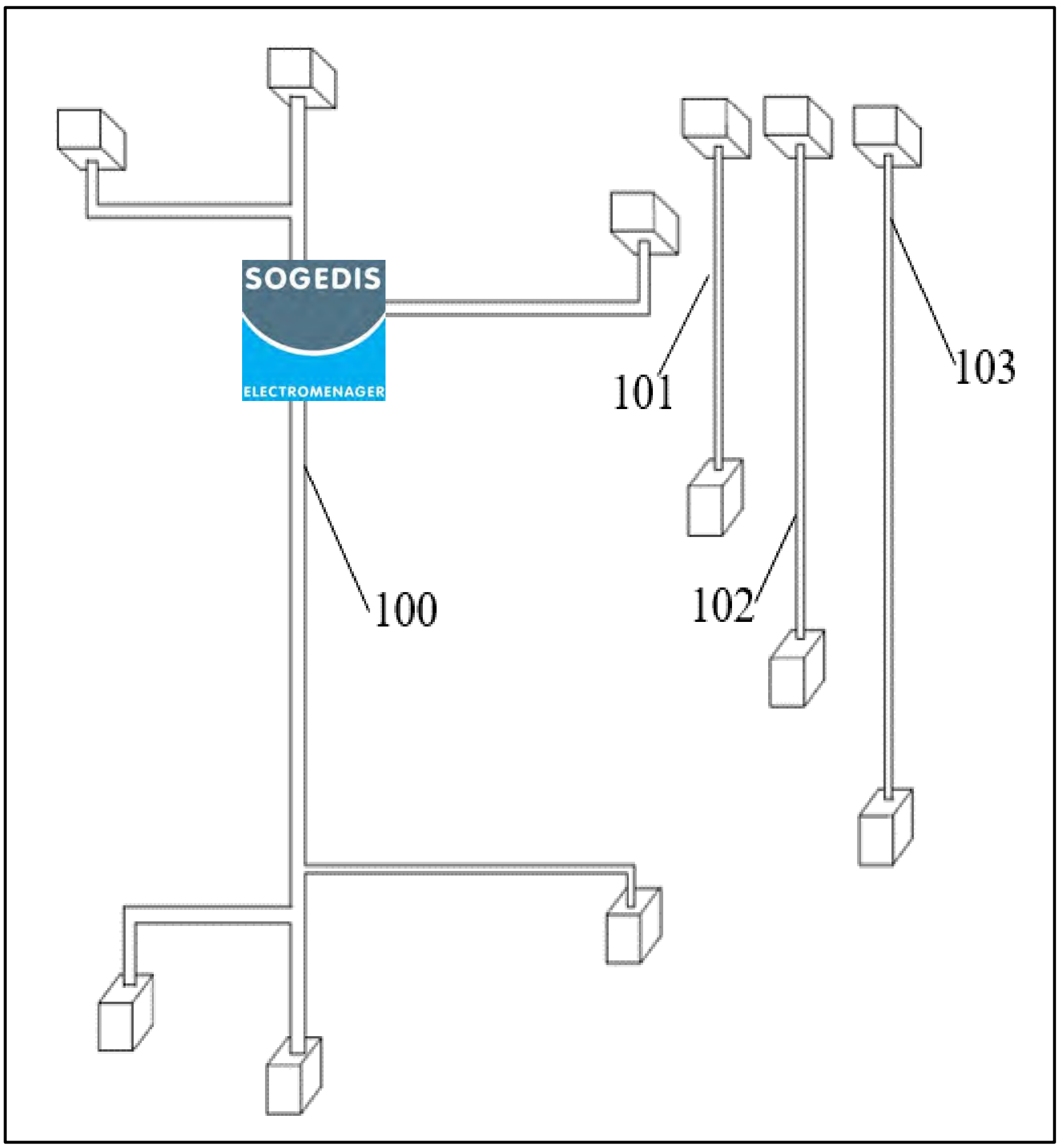
SOGEDIS
ELECTROMENAGER
100
101
102
103

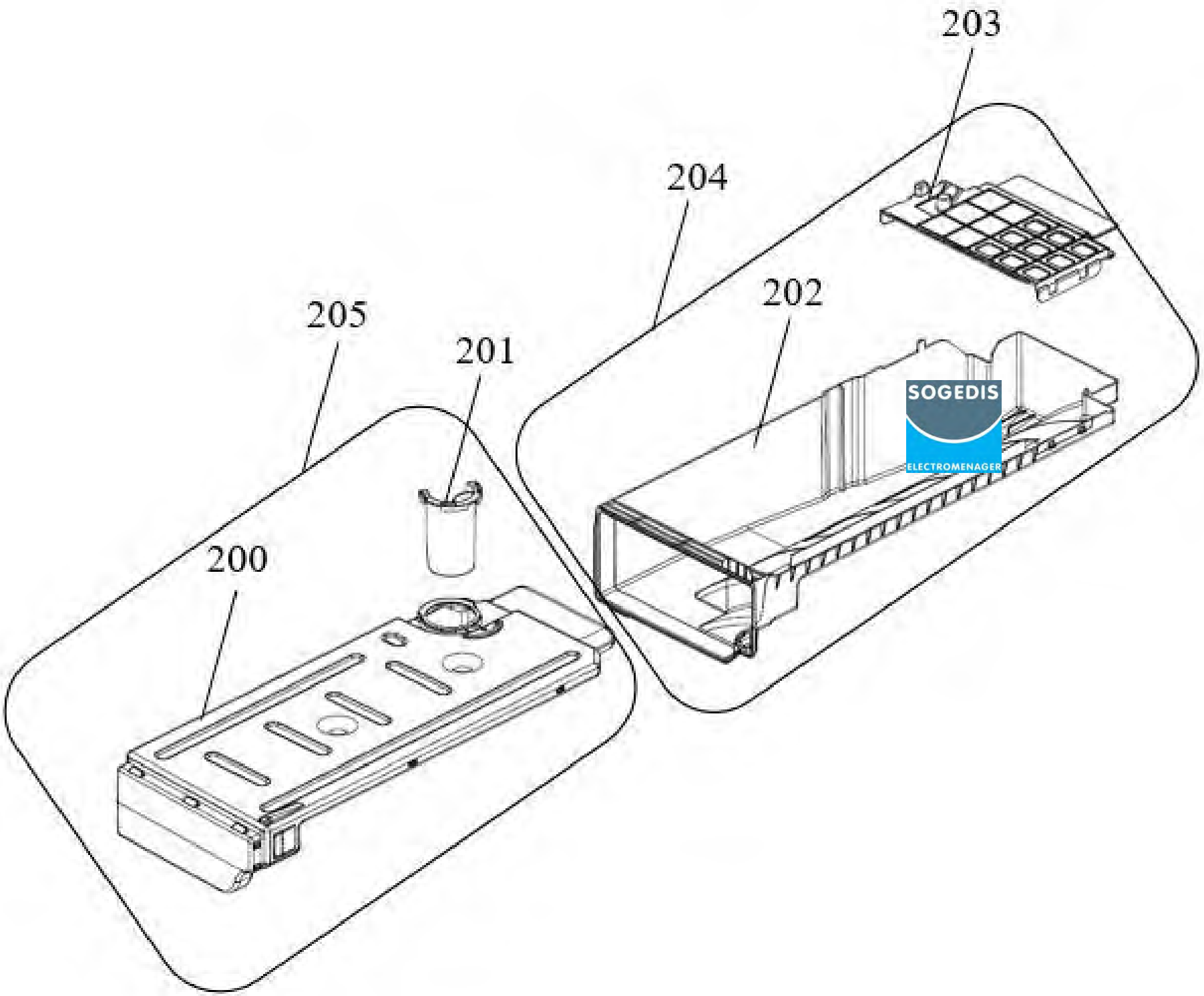
203
204
202
205
201
200
SOGEDIS
ELECTROMENAGER

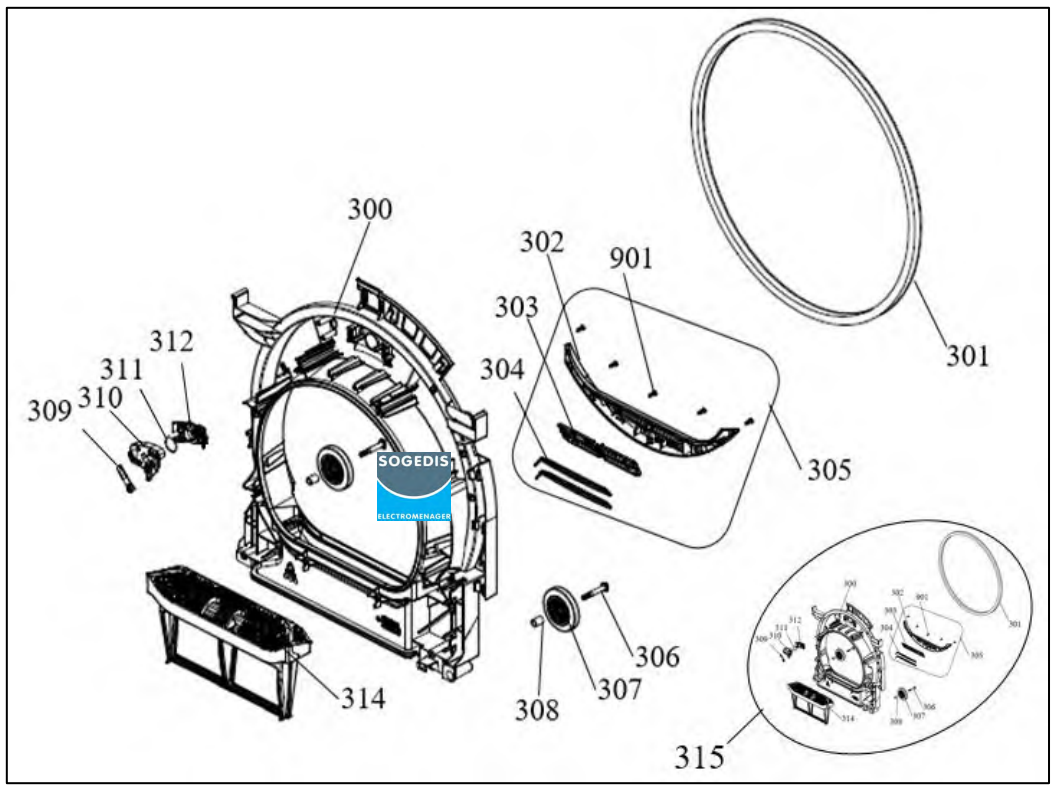
300
302
901
303
304
301
305
312
311
310
309
306
307
308
314
315

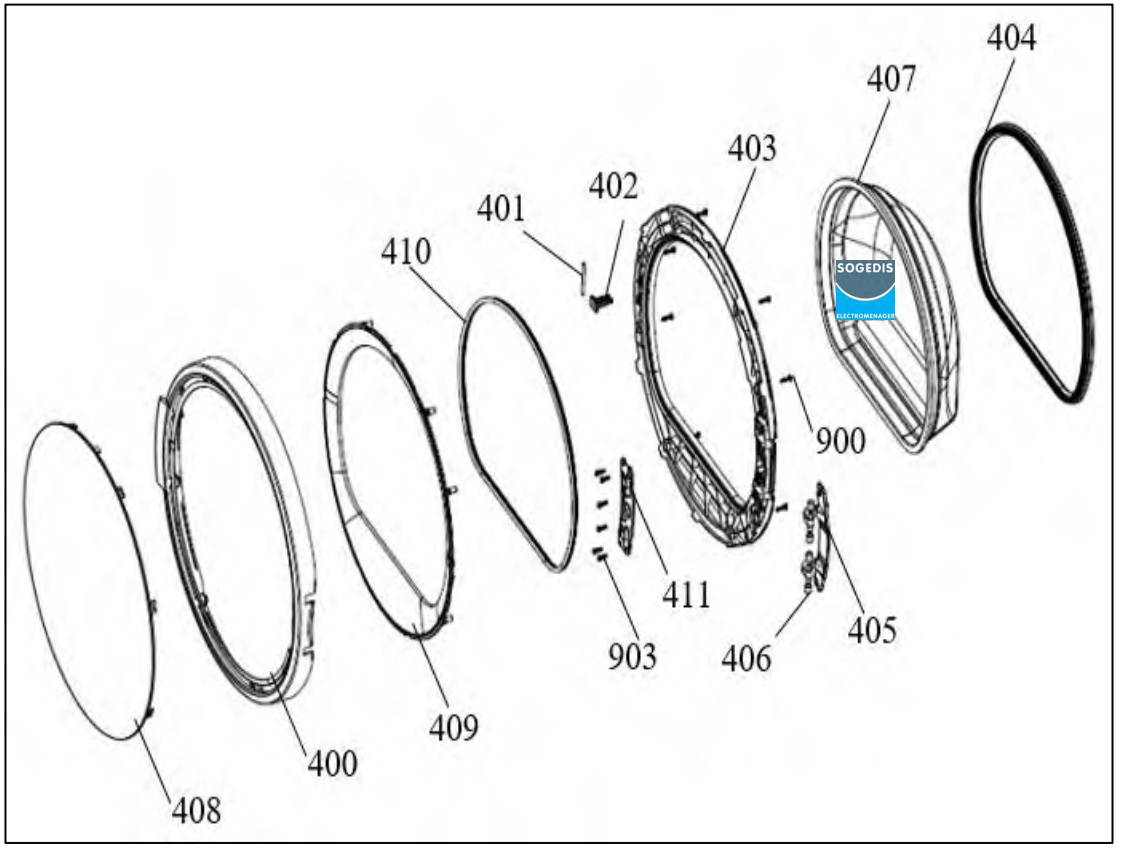
404
407
403
402
401
410
900
411
903
406
405
409
400
408
SOGEDIS
ELECTROMENAGER

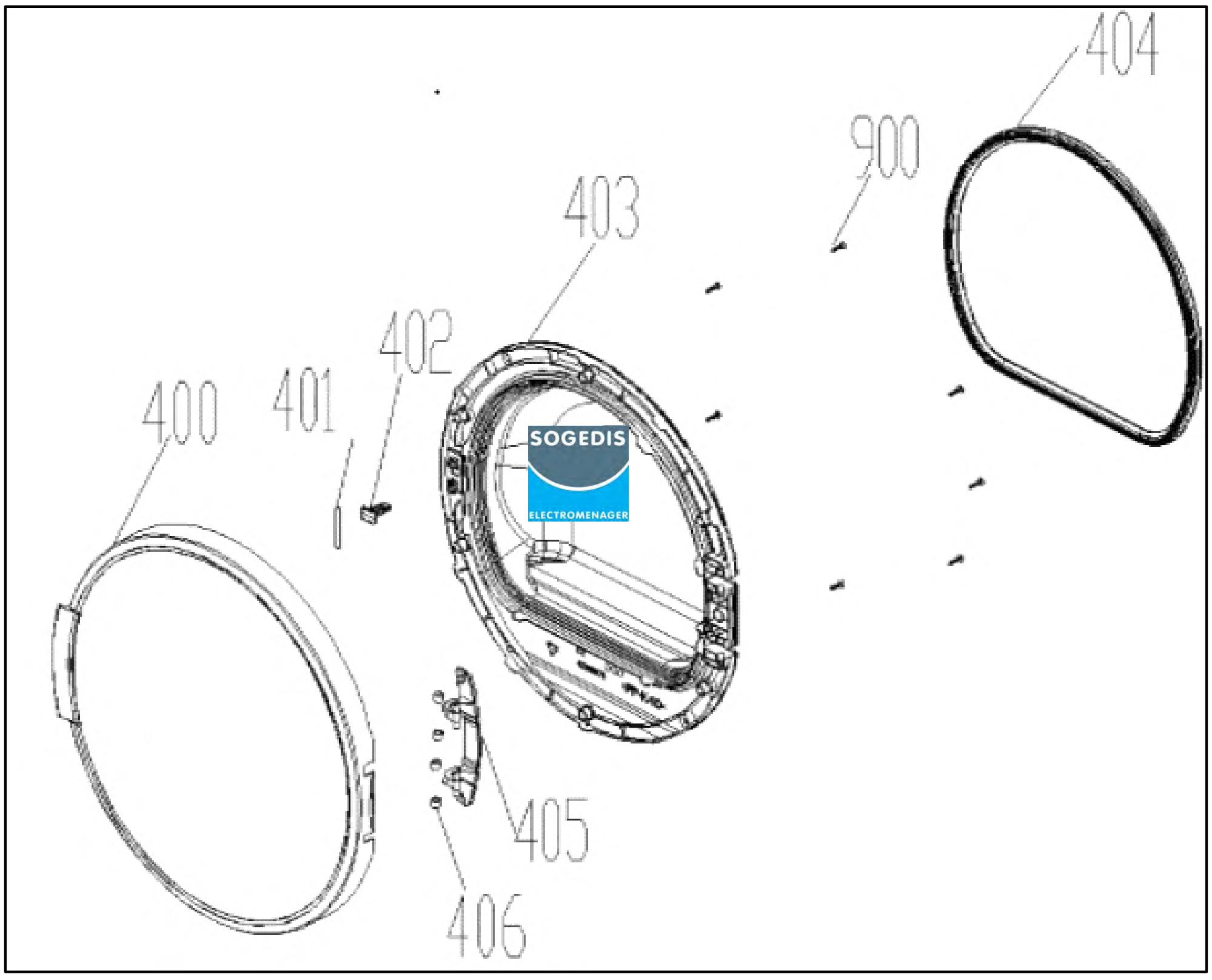
404
900
403
402
401
400
405
406

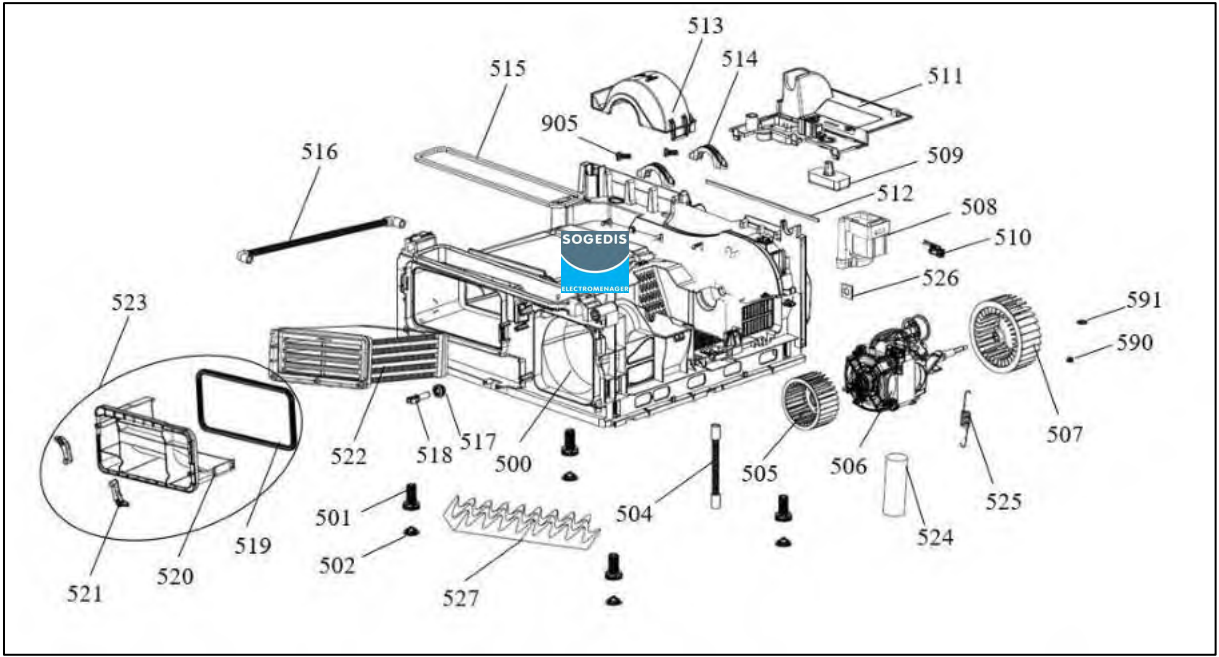
513
514
515
511
905
516
509
512
508
510
526
523
591
590
507
522
518
517
500
505
506
525
501
504
524
519
502
521
520
527

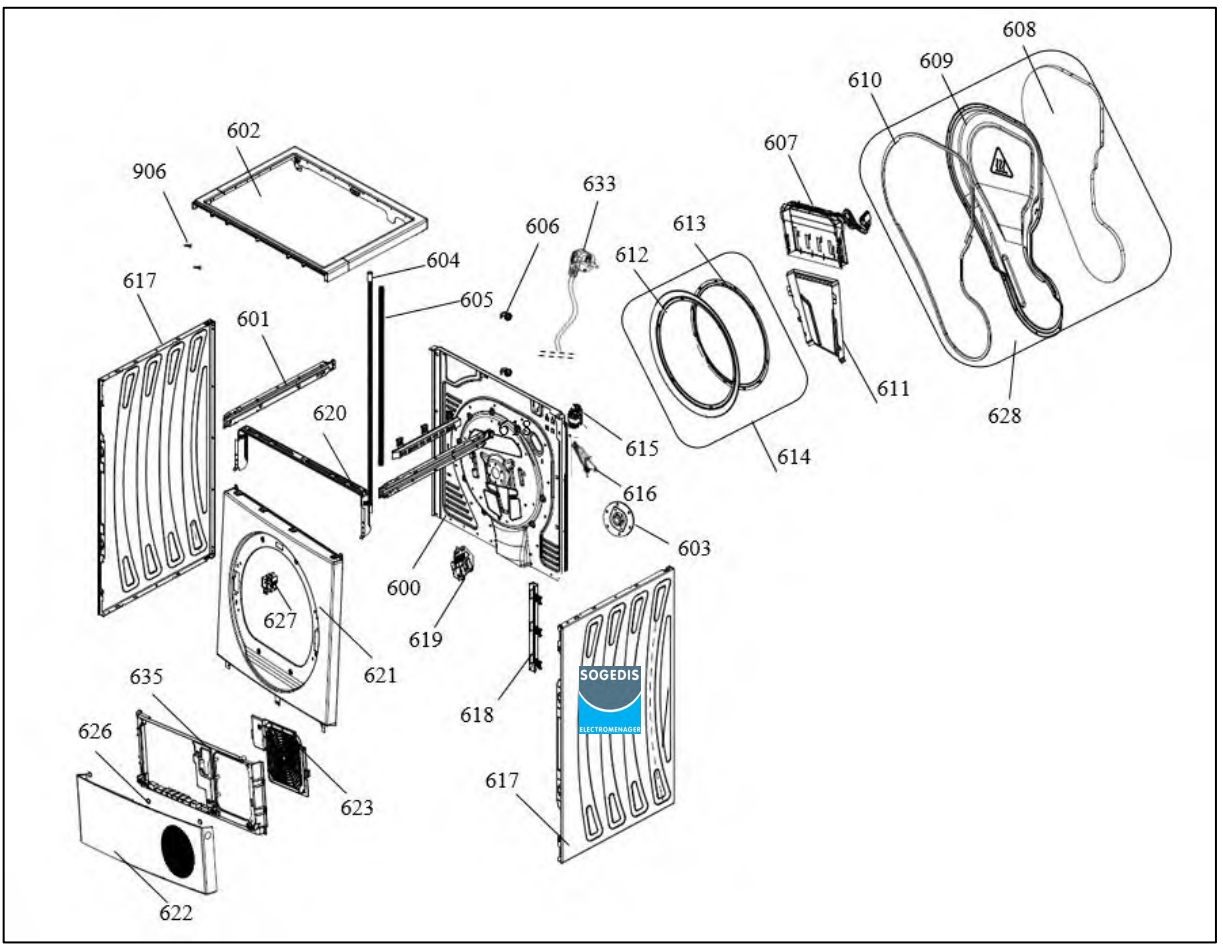
608
609
610
607
602
906
633
606
613
612
604
605
617
601
611
628
620
615
614
616
603
600
627
619
621
618
635
626
623
617
622
SOGEDIS
ELECTROMENAGER

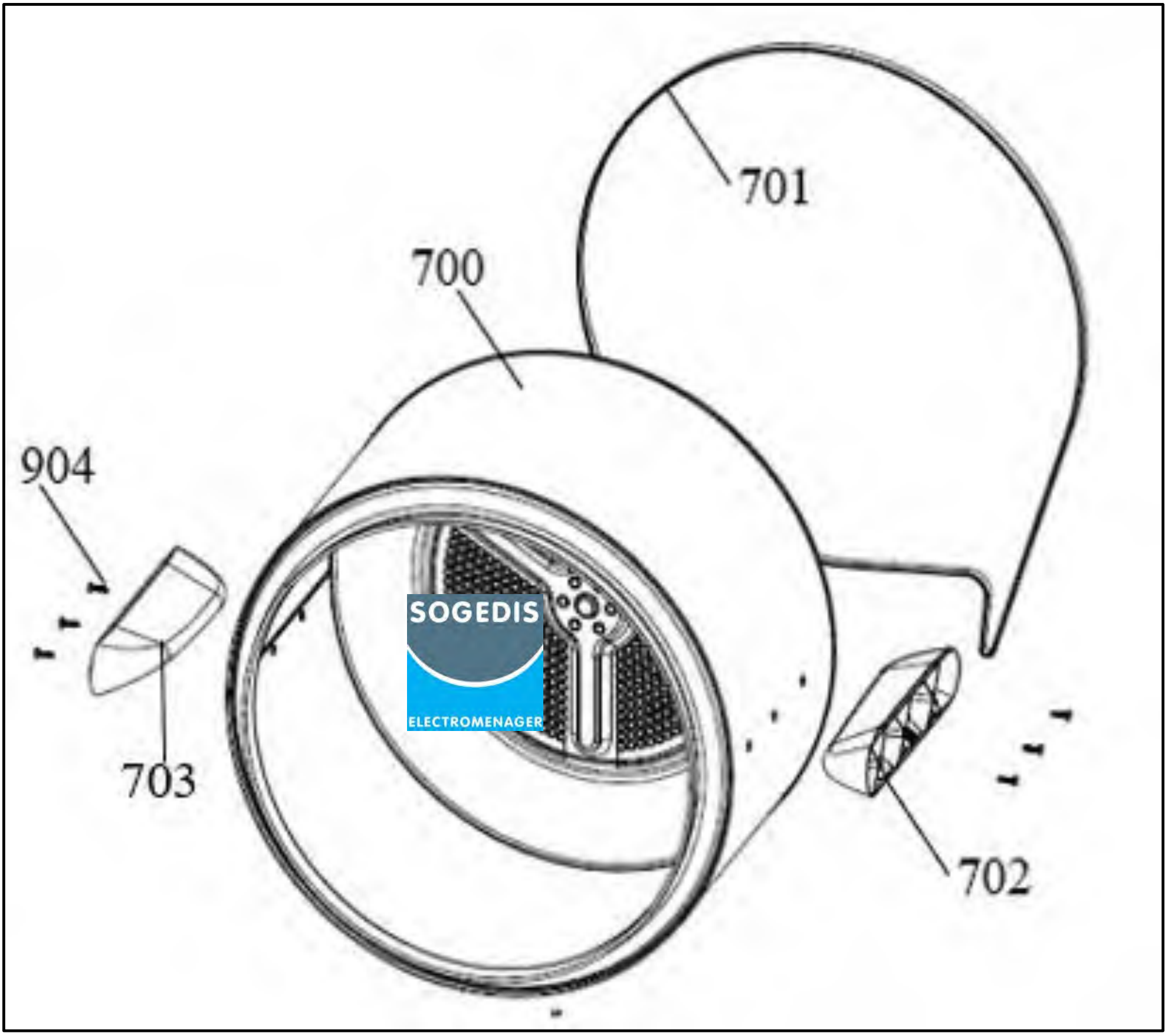
701
700
904
703
702