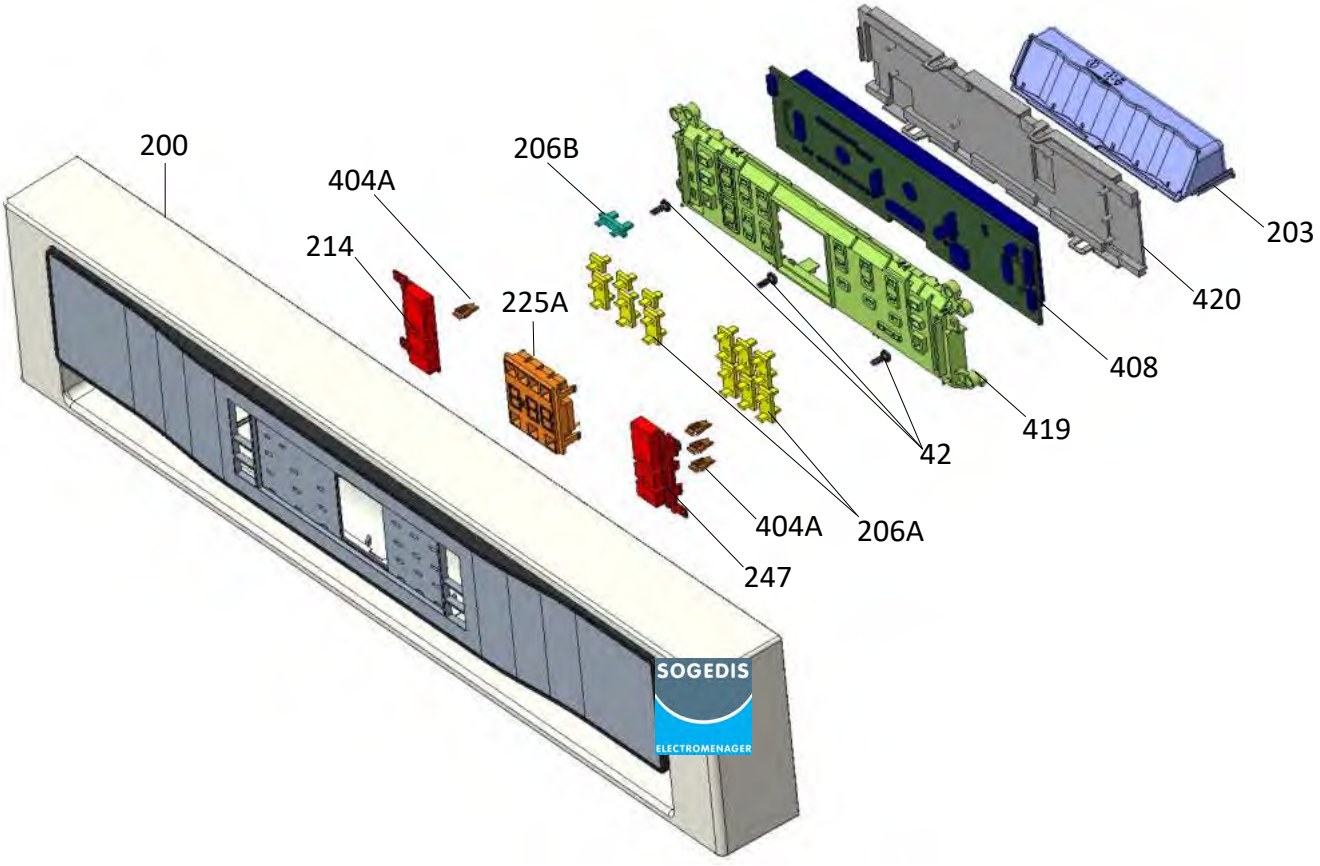
200
404A
214
225A
206B
203
420
408
419
42
206A
404A
247
SOGEDIS
ELECTROMENAGER

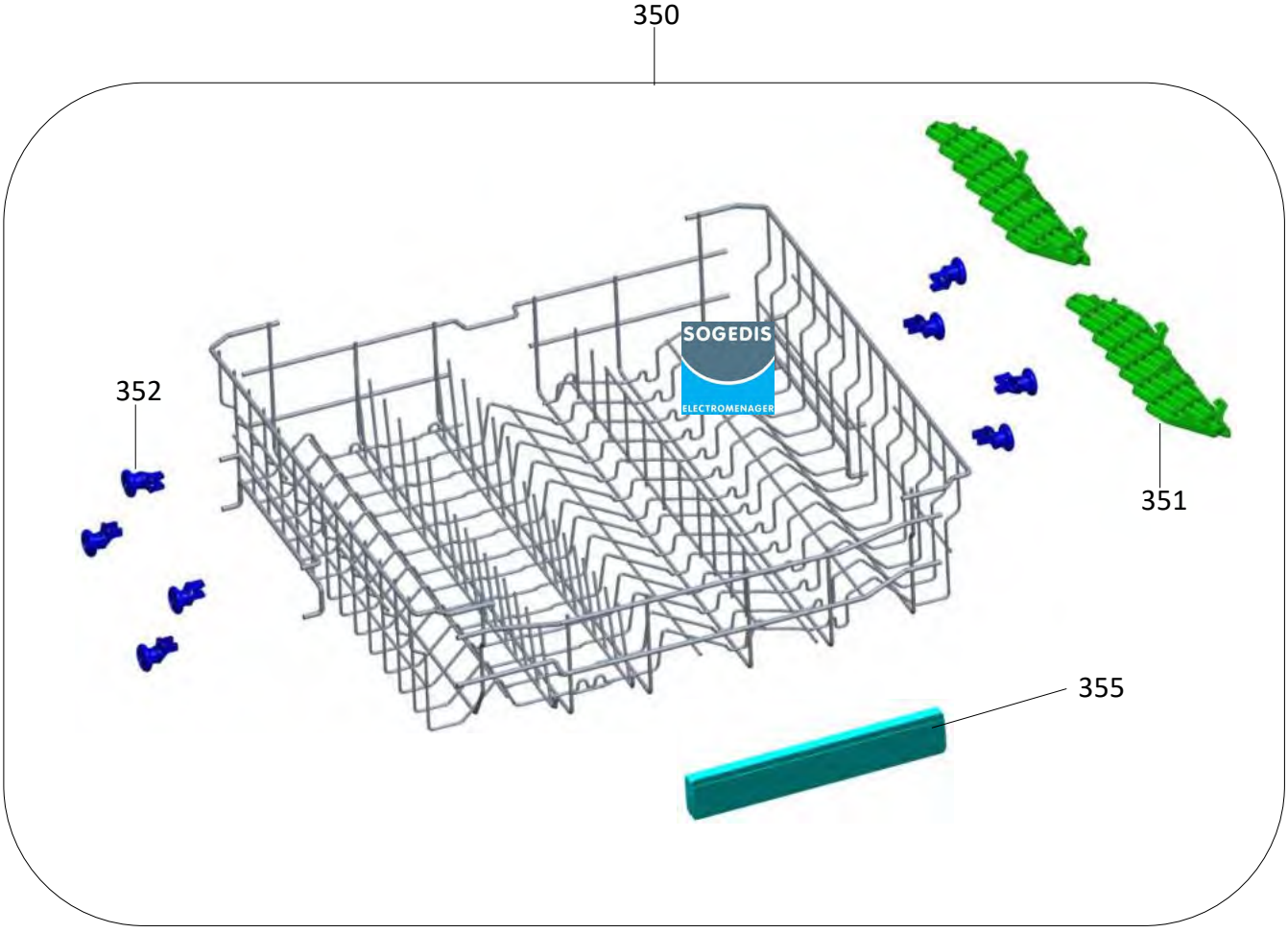
350
352
351
355
SOGEDIS
ELECTROMENAGER

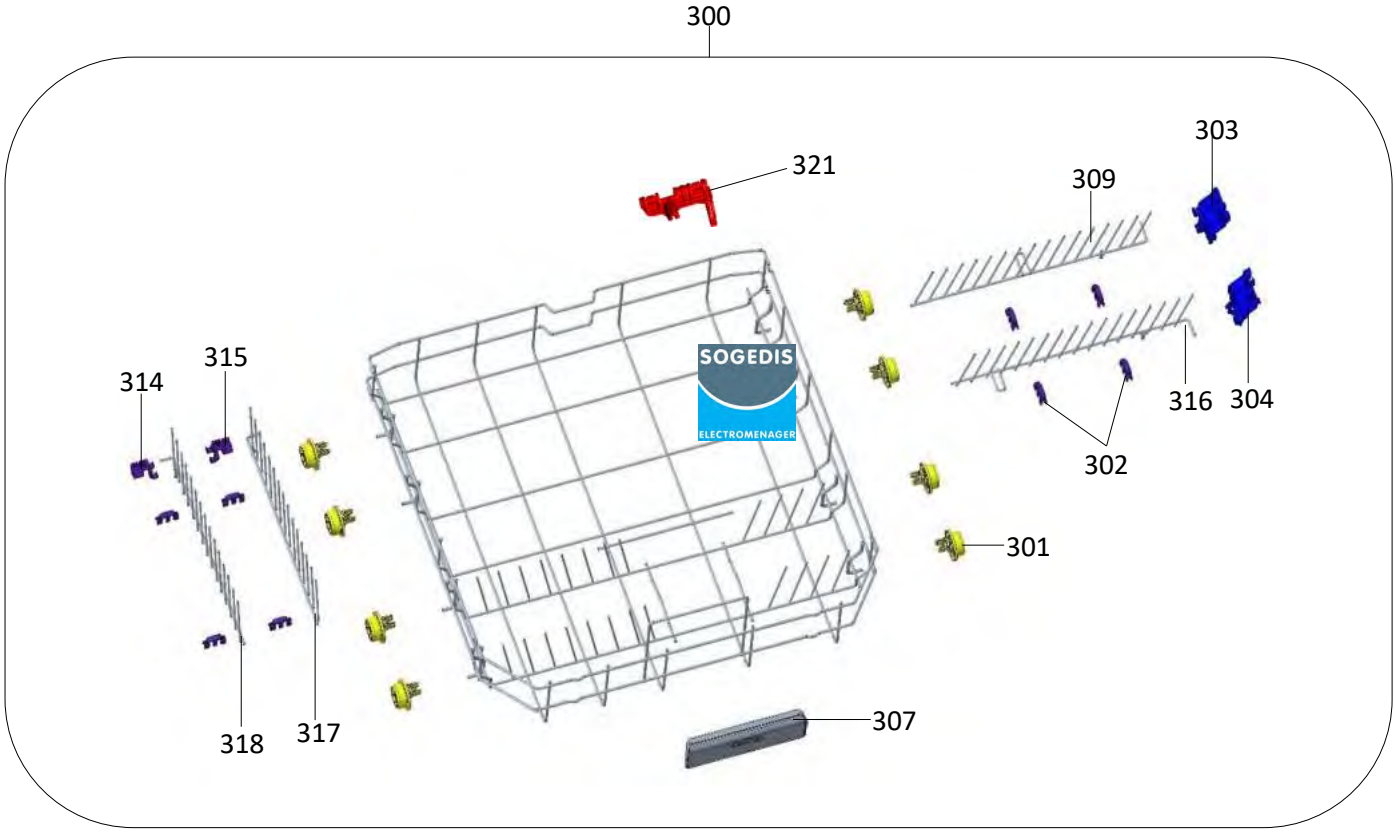
300
321
303
309
314
315
316
304
302
301
318
317
307

325

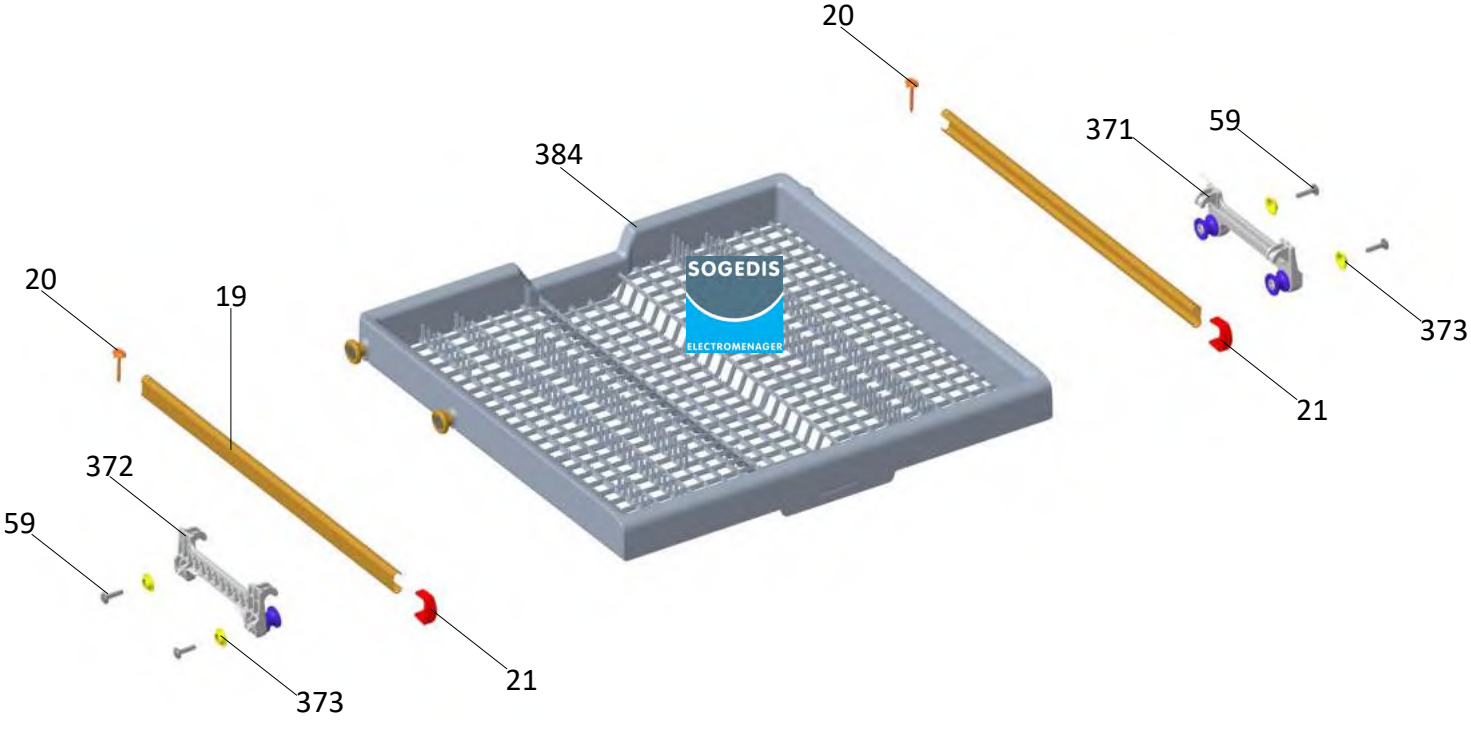
20
371
59
384
20
19
373
21
372
59
373
21

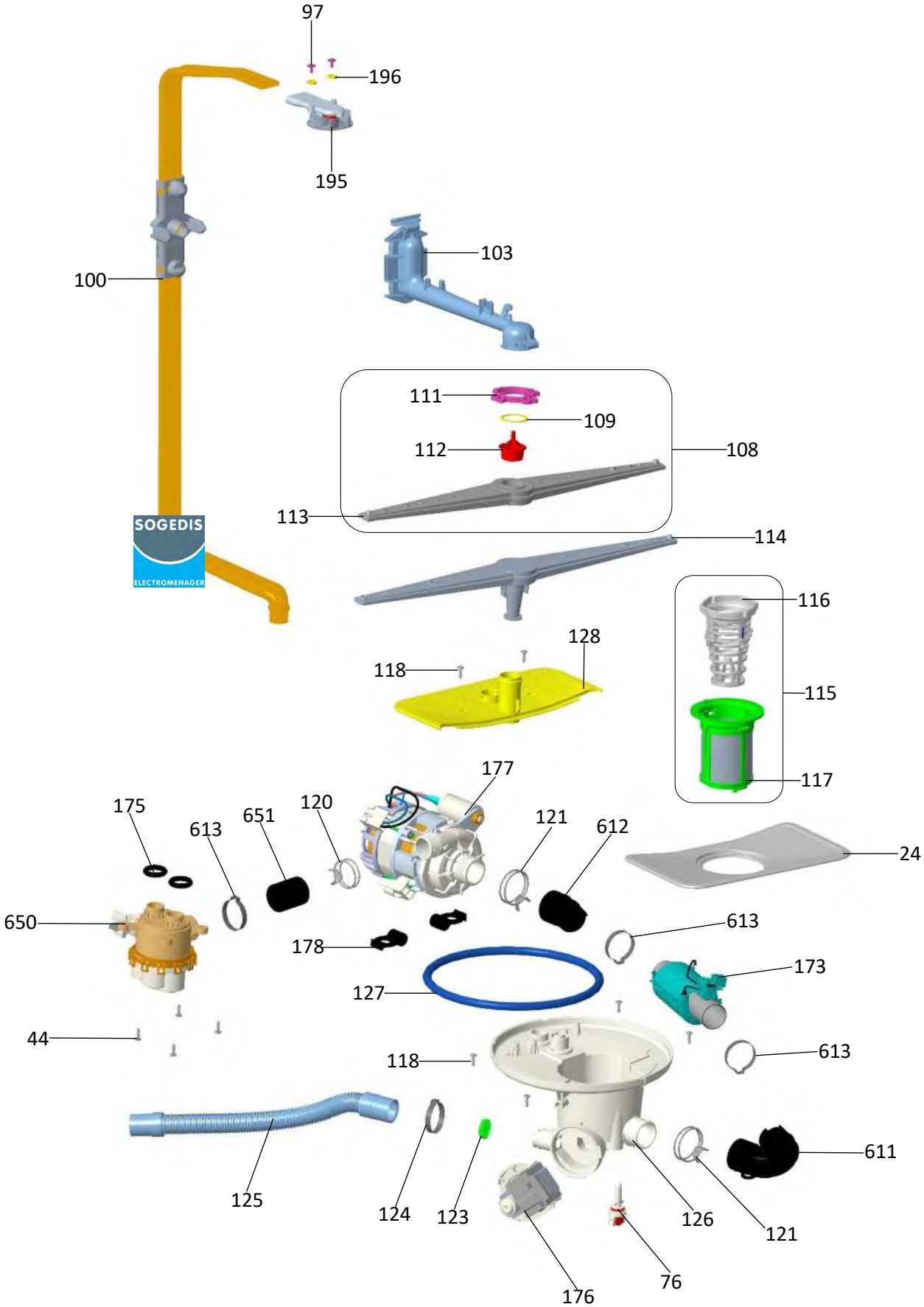
97
196
195
100
103
111
109
112
108
113
114
116
128
118
115
117
177
175
613
651
120
121
612
24
650
613
178
173
127
44
118
613
611
125
124
123
126
121
76
176

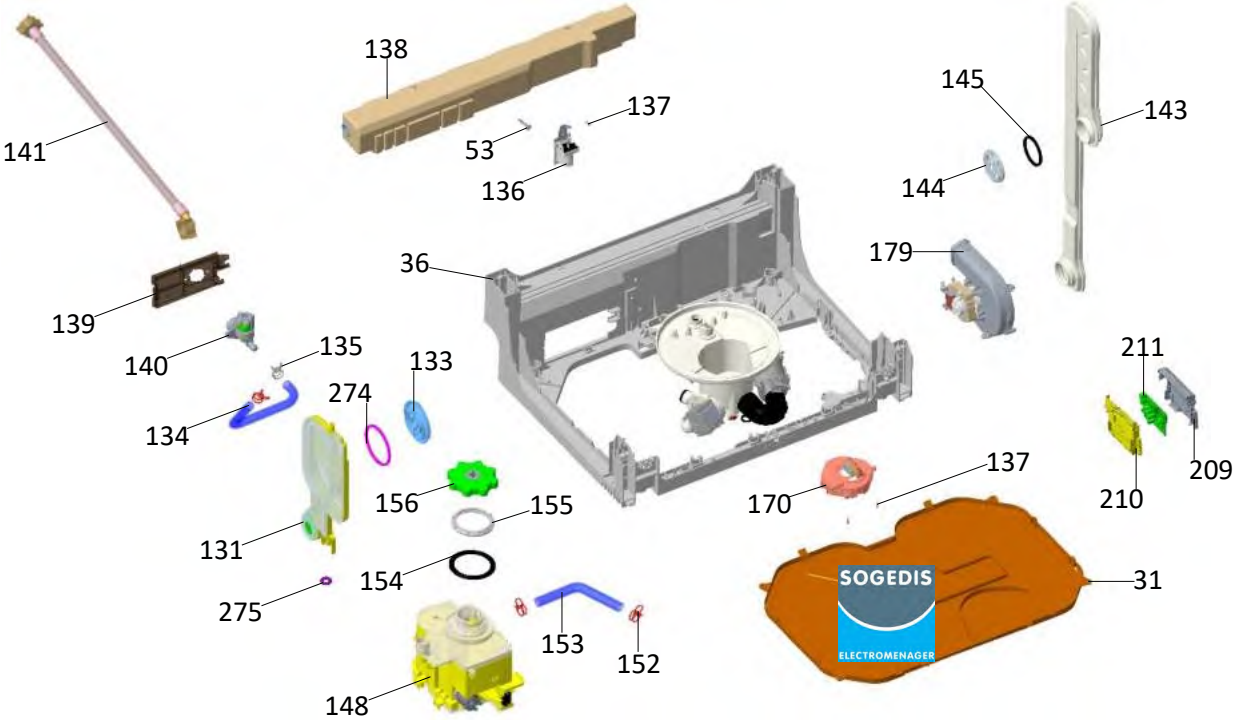
138
137
53
136
141
145
143
144
179
36
139
140
135
133
274
134
211
209
210
137
170
156
155
131
154
31
275
153
152
148
SOGEDIS
ELECTROMENAGER

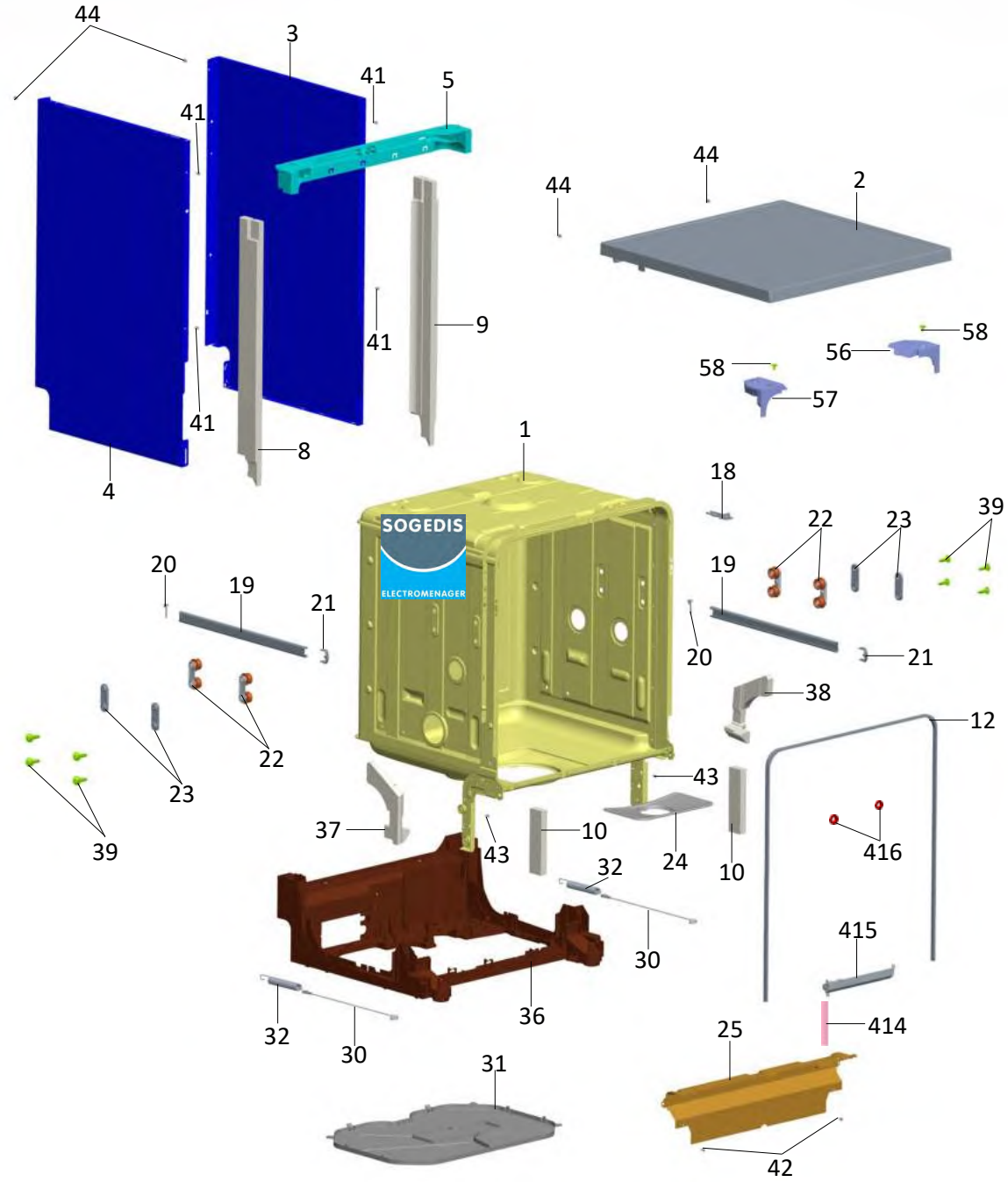
44
3
41
5
41
44
44
2
9
41
58
56
58
57
41
8
1
4
18
22
23
39
20
19
21
19
20
21
38
12
22
23
43
39
37
10
43
24
10
416
32
30
415
36
32
30
414
25
31
42

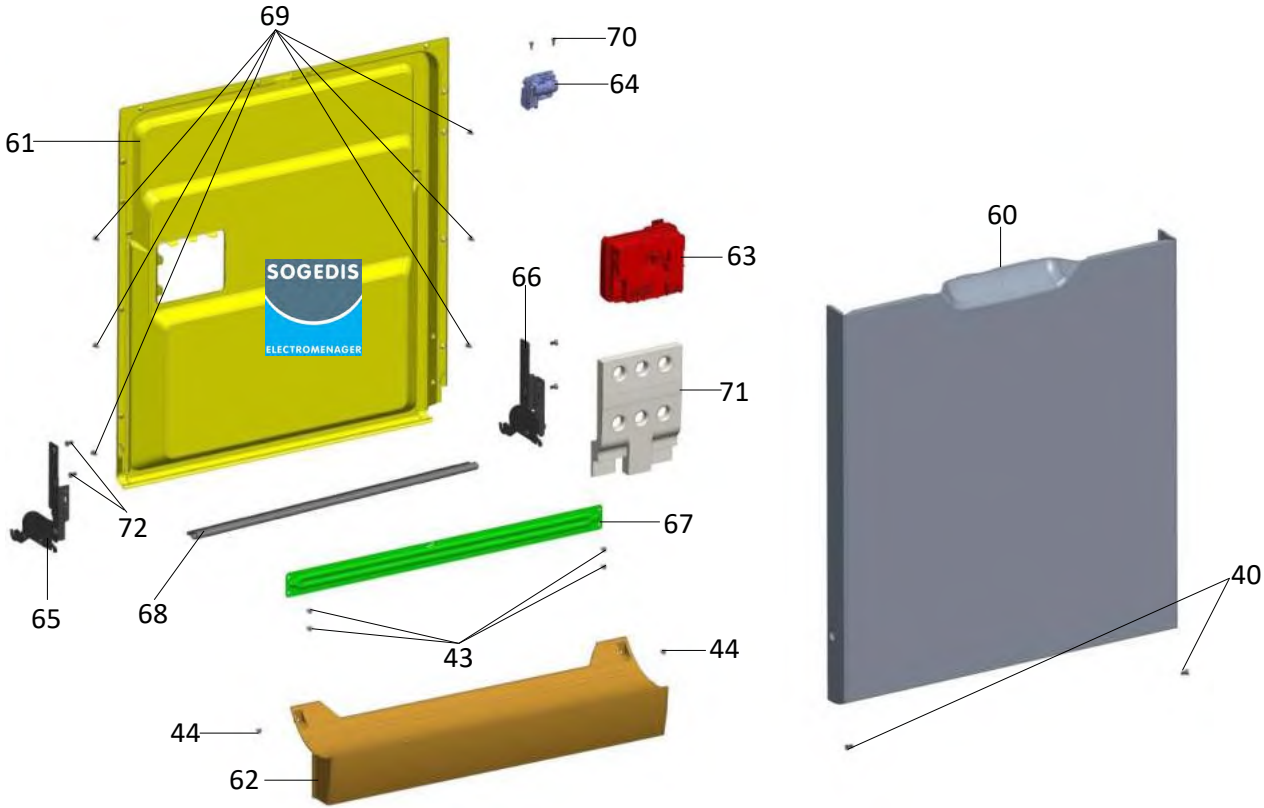
69
70
64
61
60
63
66
71
72
67
40
65
68
43
44
44
62

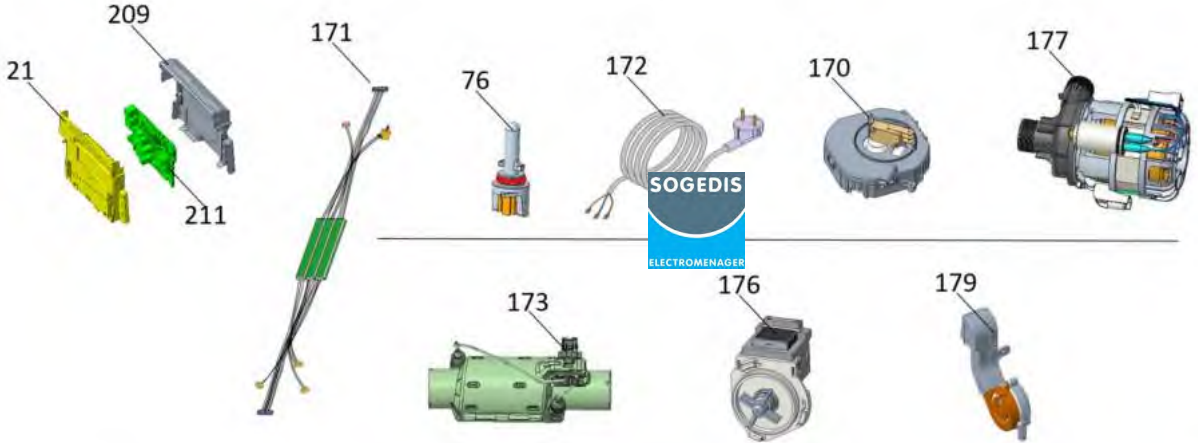
209
21
211
171
76
172
170
177
173
176
179

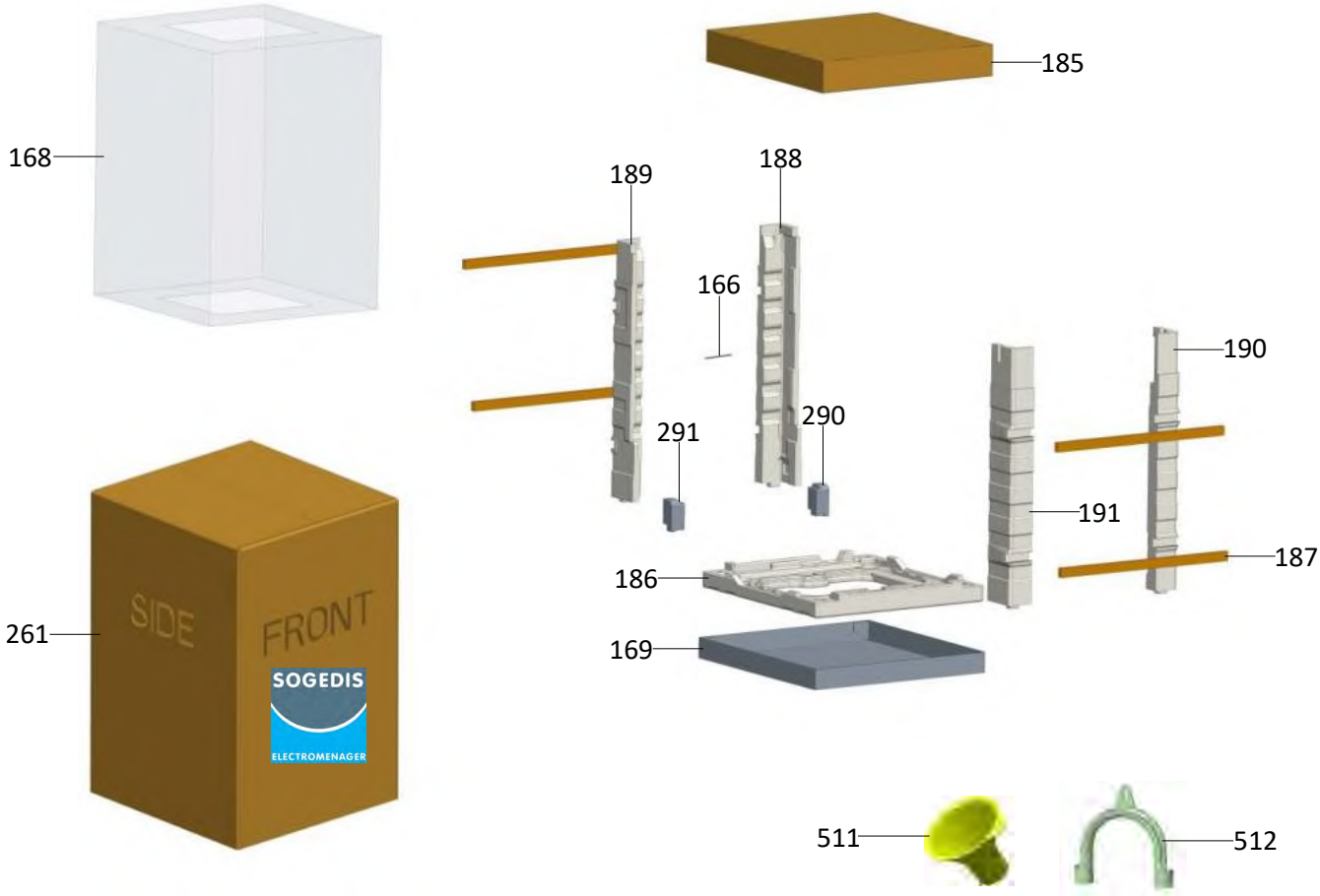
168
185
189
188
166
190
291
290
191
187
186
169
261
SIDE
FRONT
SOGEDIS
ELECTROMENAGER
511
512