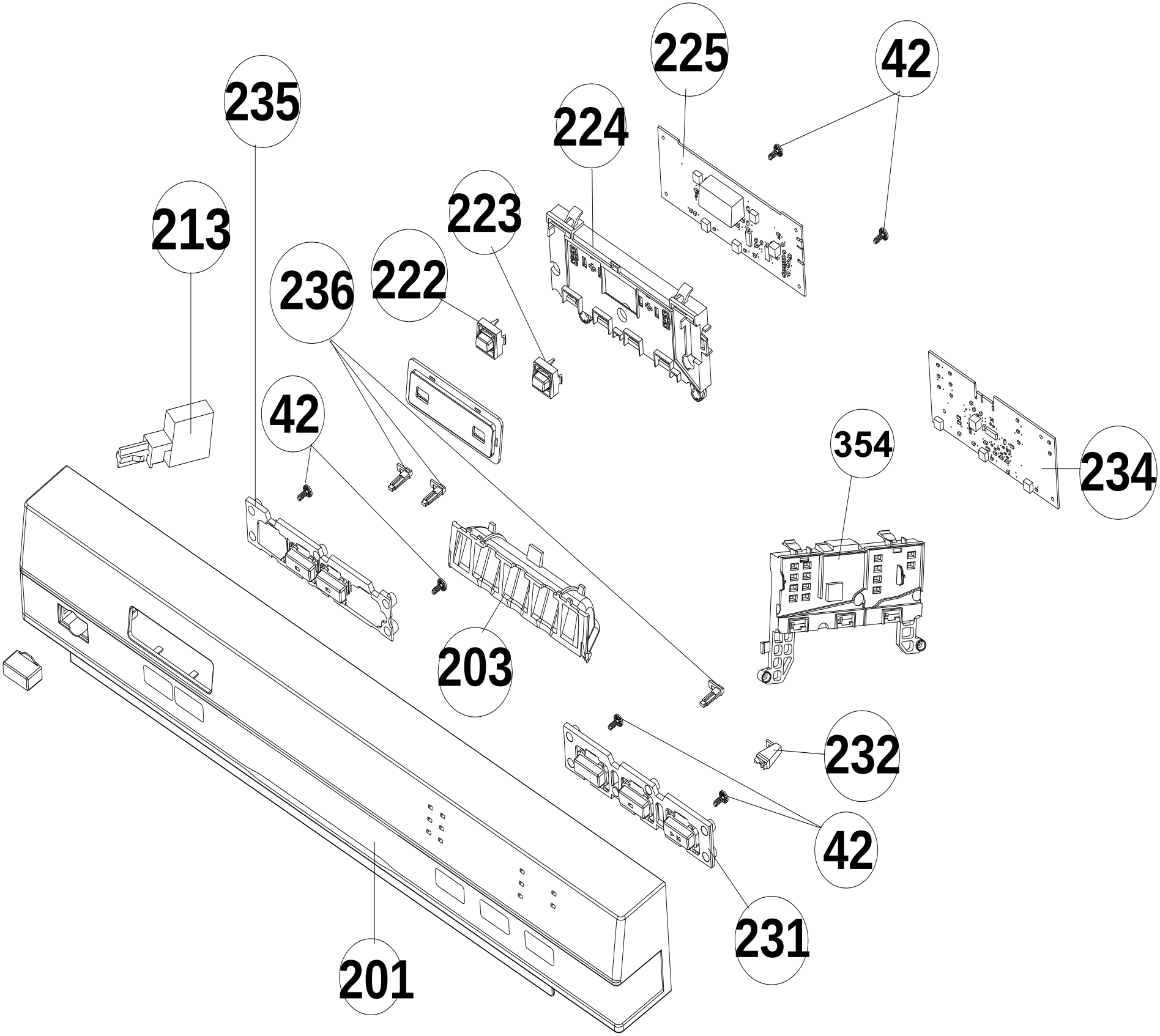
225
42
235
224
213
223
236
222
42
354
234
203
232
42
231
201

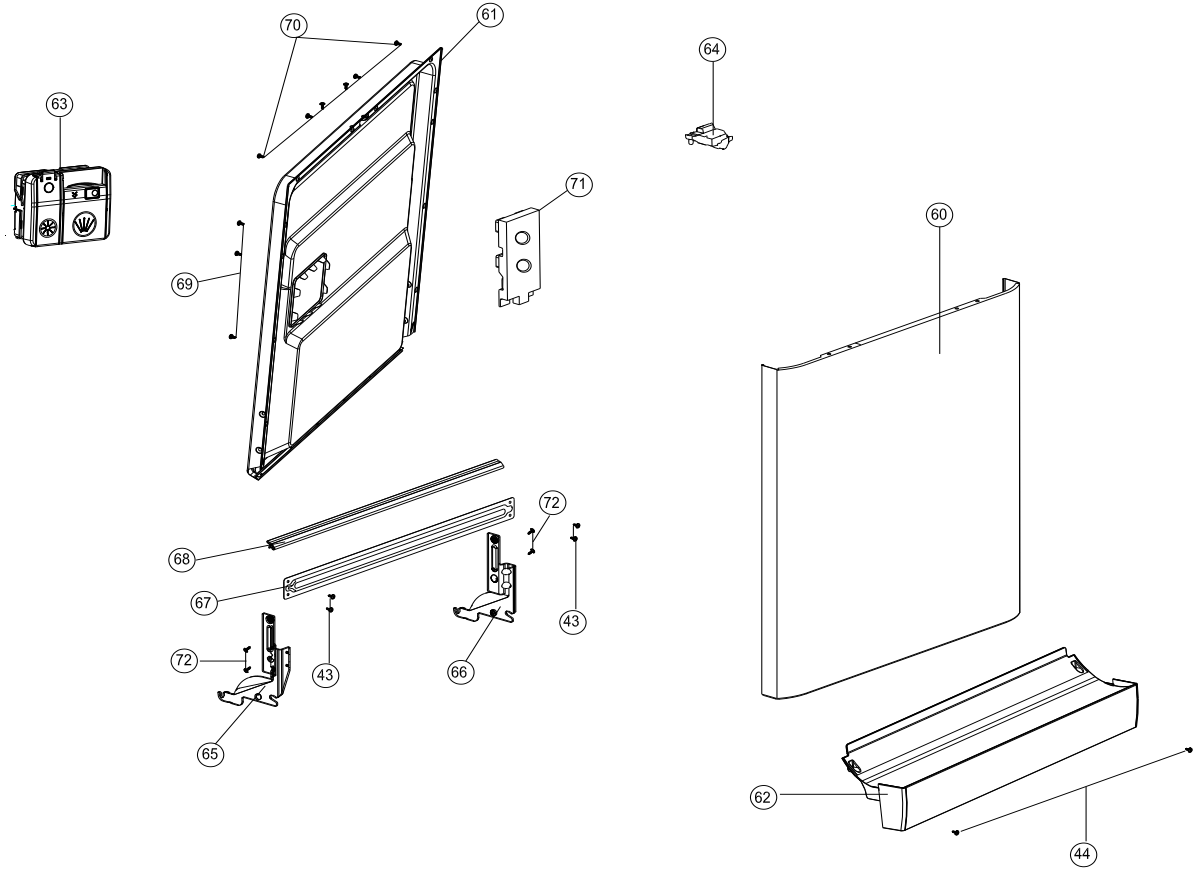
63
70
61
64
71
69
60
72
68
67
43
72
43
66
65
62
44

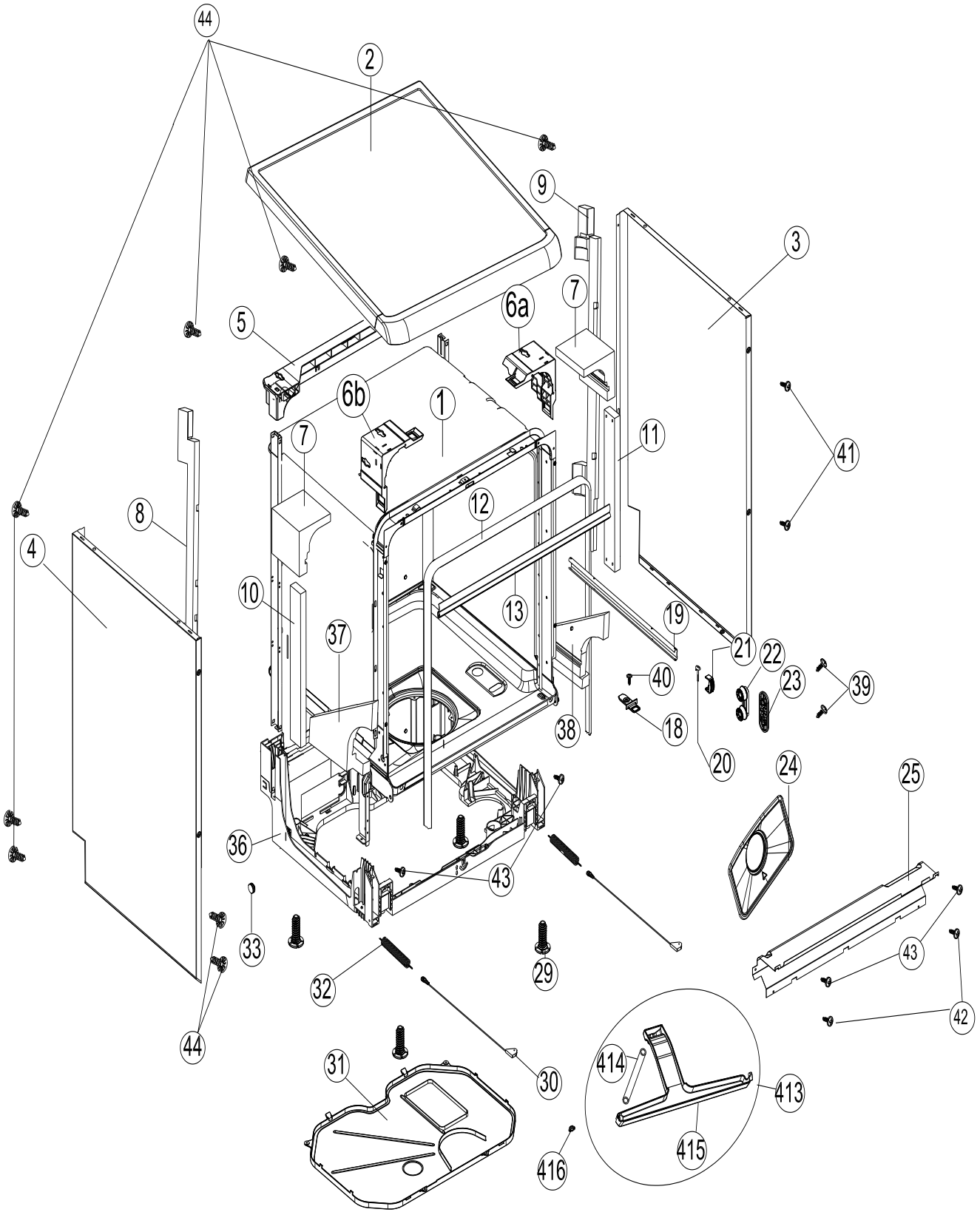
44
2
9
3
7
6a
5
6b
1
7
11
41
8
12
4
10
13
19
37
21
22
40
23
39
18
38
20
24
25
36
43
33
29
32
43
42
44
30
31
414
413
415
416

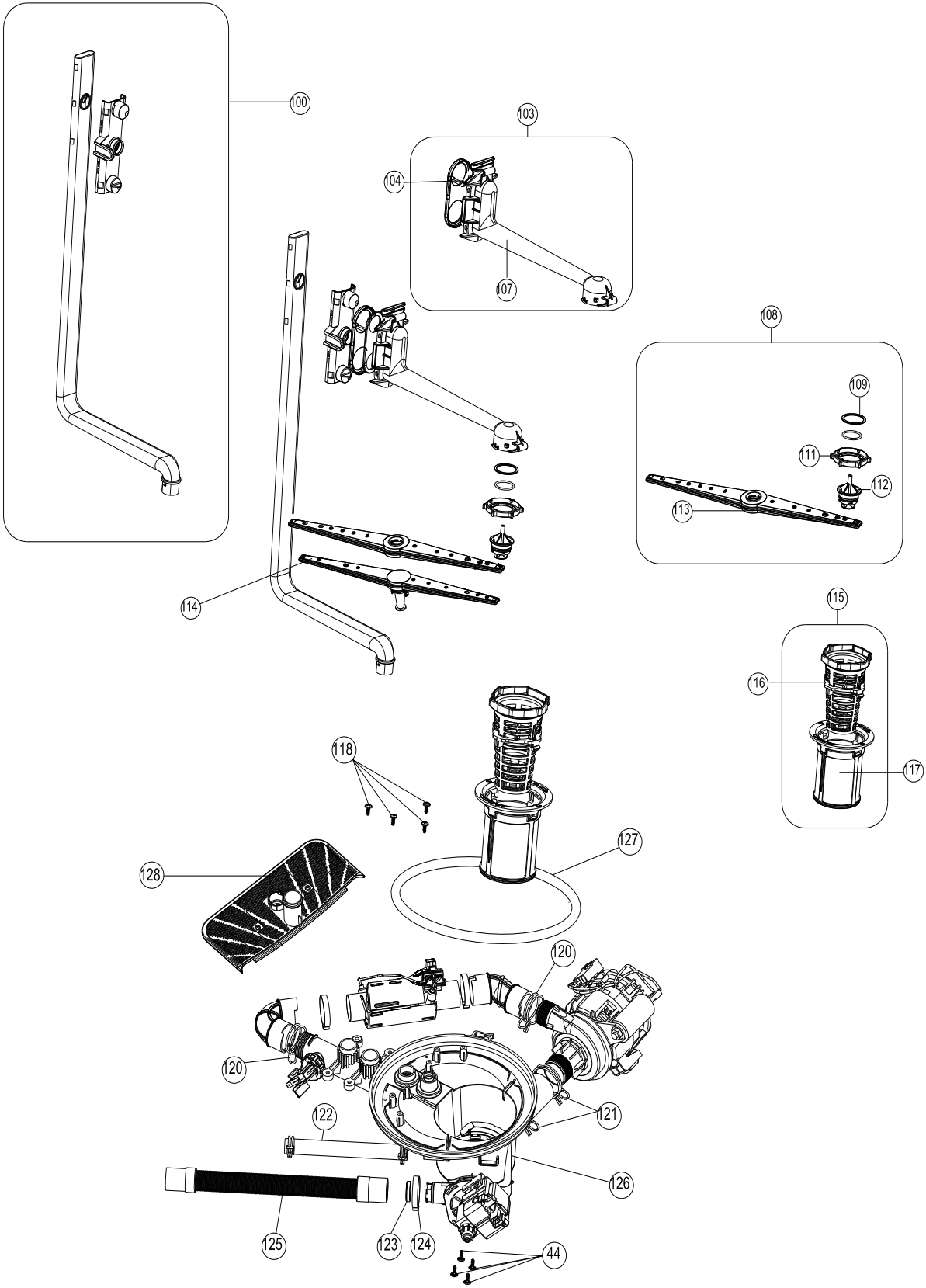
100
103
104
107
108
109
111
112
113
114
115
116
117
118
127
128
120
120
121
122
126
125
123
124
44

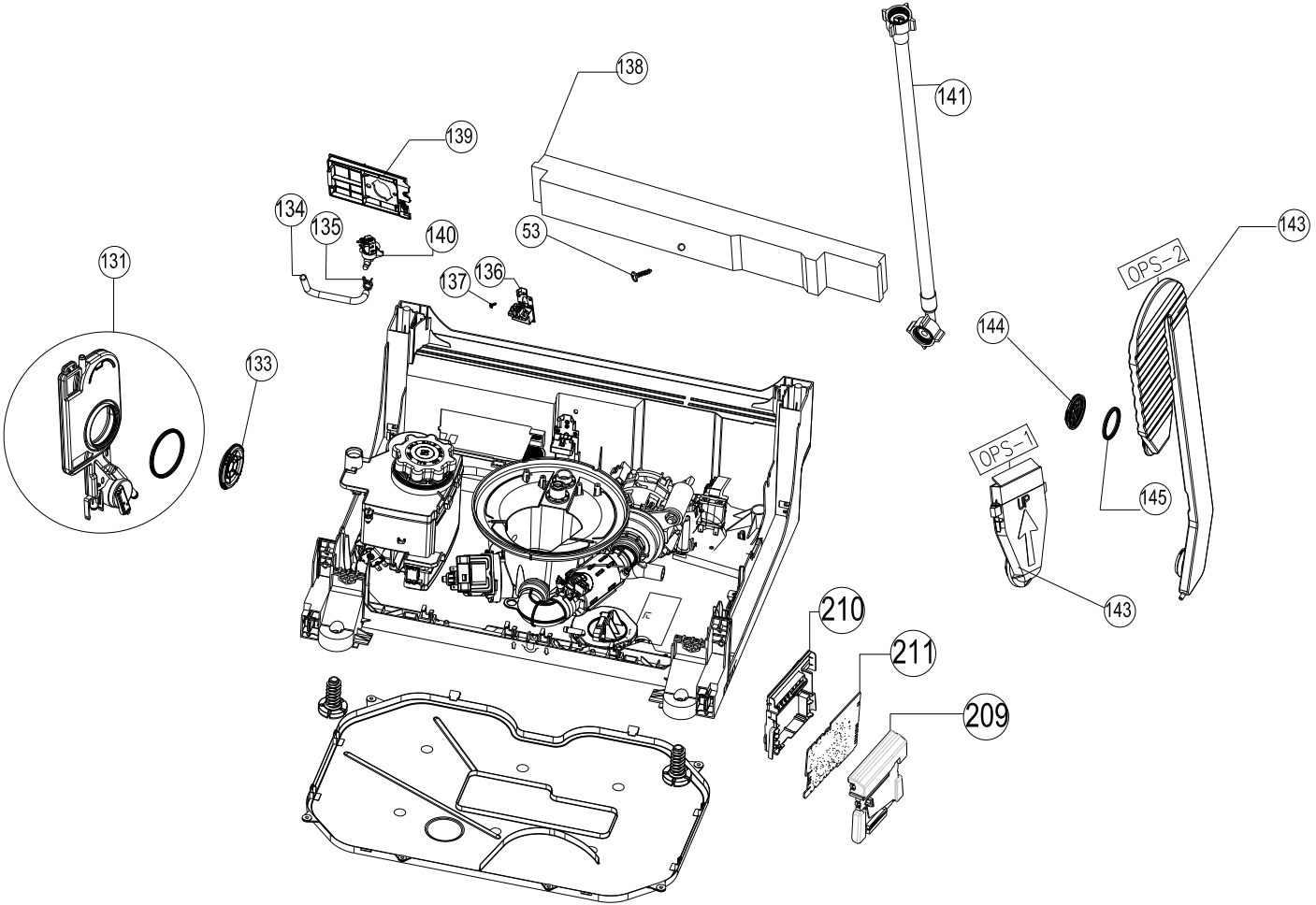
138
141
139
134
135
140
53
143
OPS-2
131
137
136
144
133
OPS-1
145
143
210
211
209

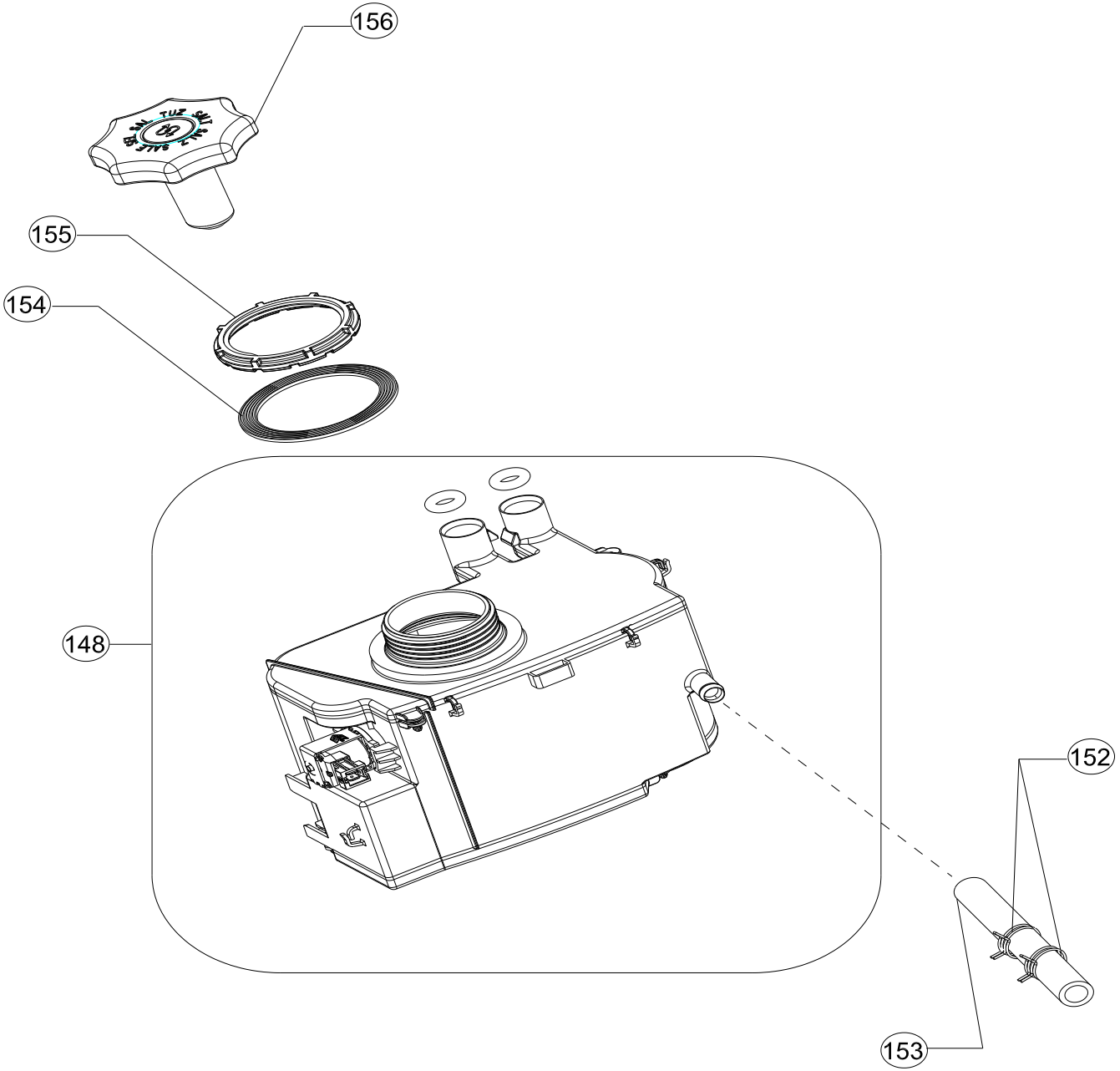
156
155
154
148
152
153

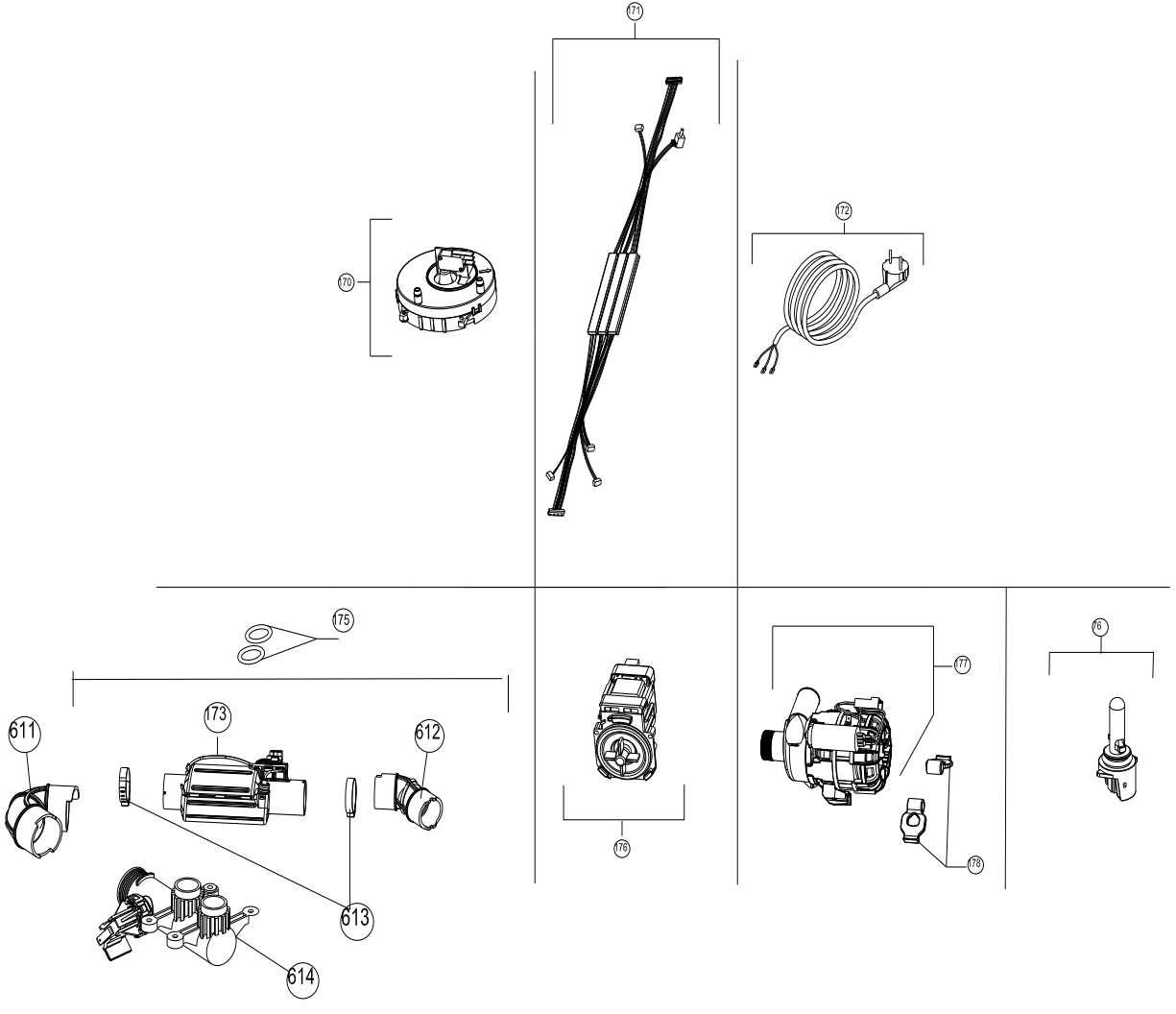
71
170
172
75
611
173
612
613
614
76
77
78
6

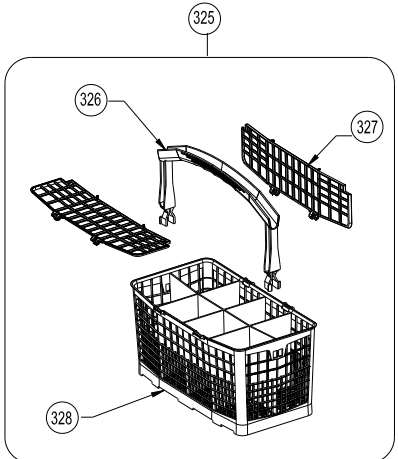
325
326
327
328

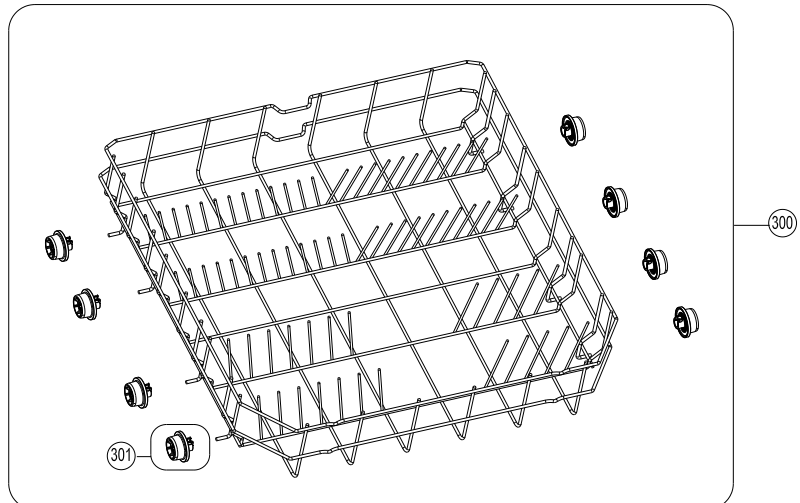
300
301

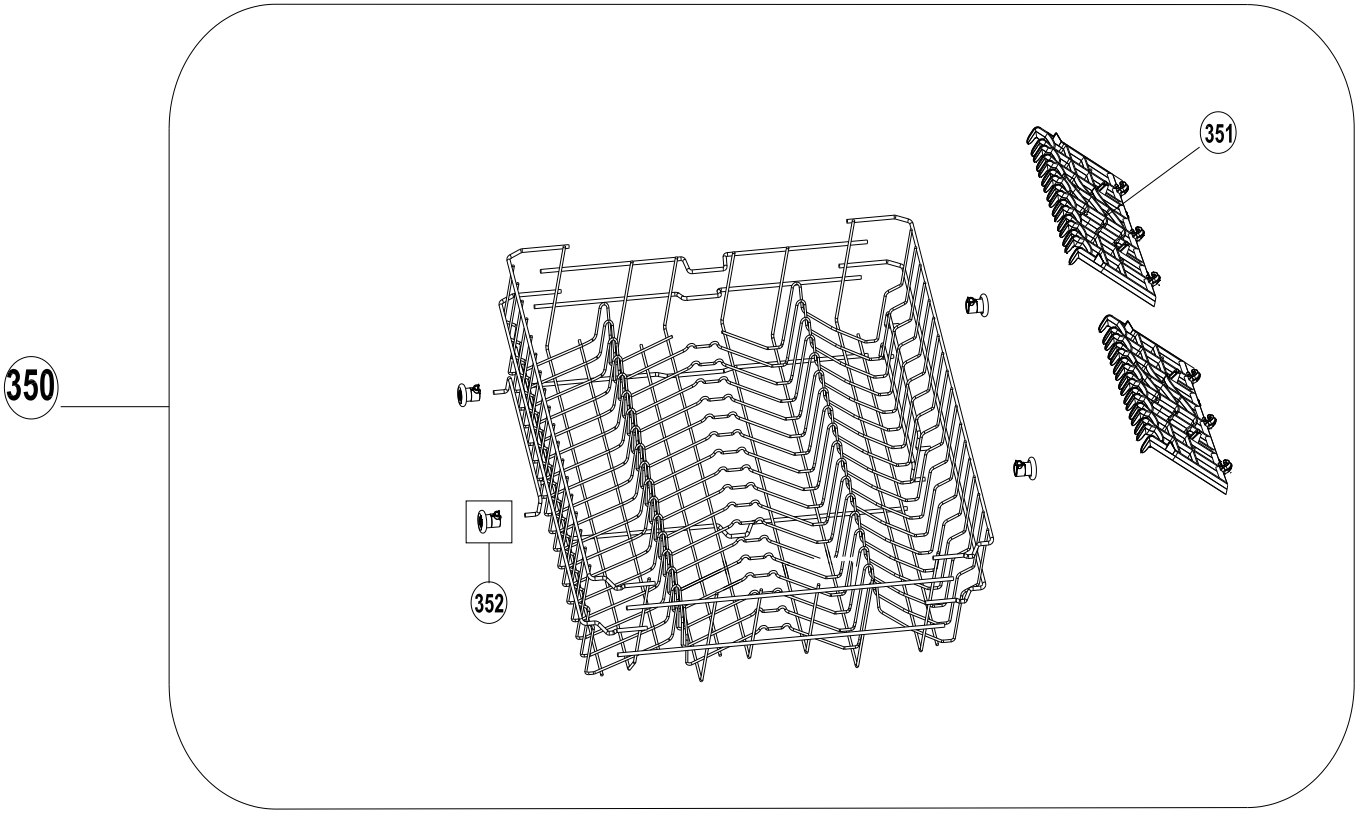
350
351
352