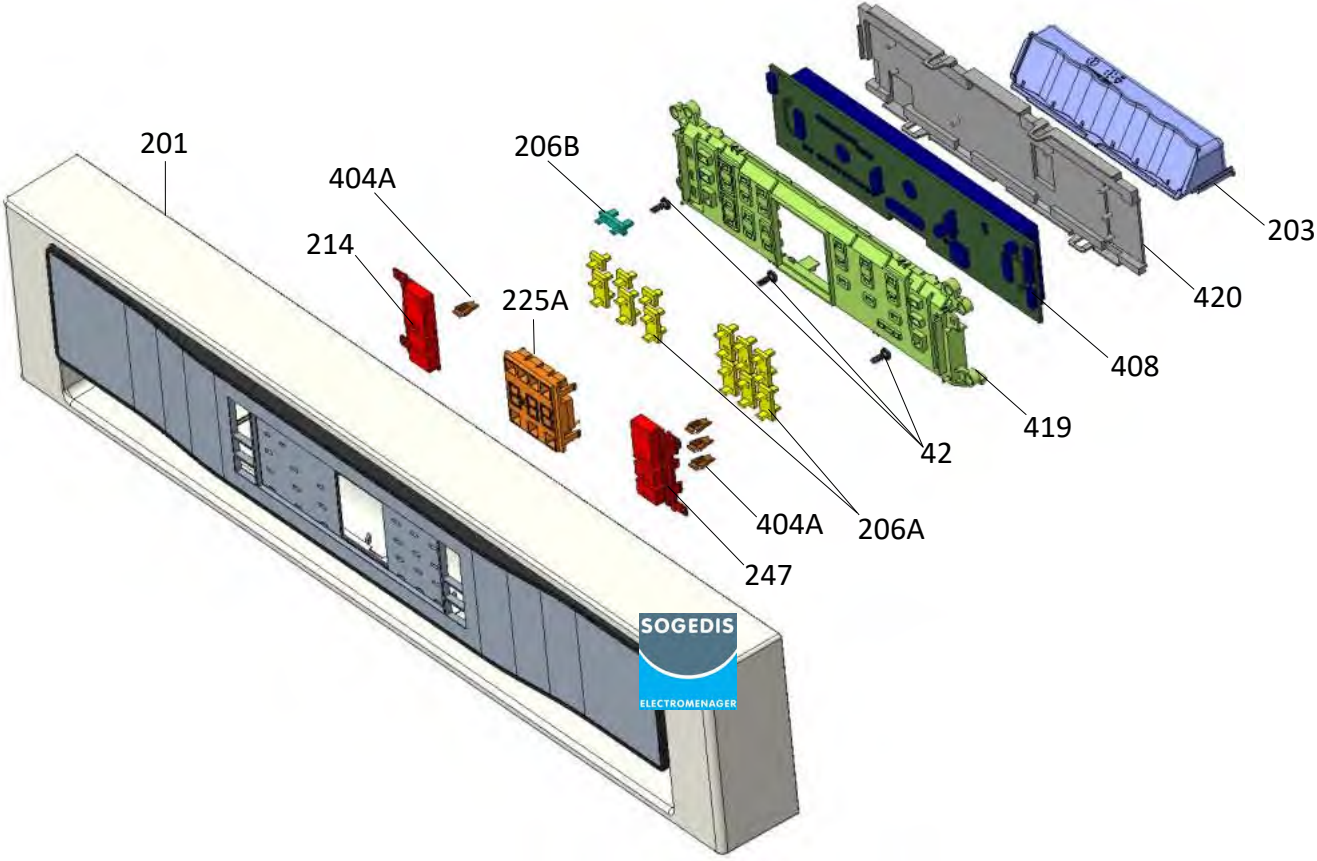
201
404A
214
206B
225A
203
420
408
419
42
206A
404A
247
SOGEDIS
ELECTROMENAGER

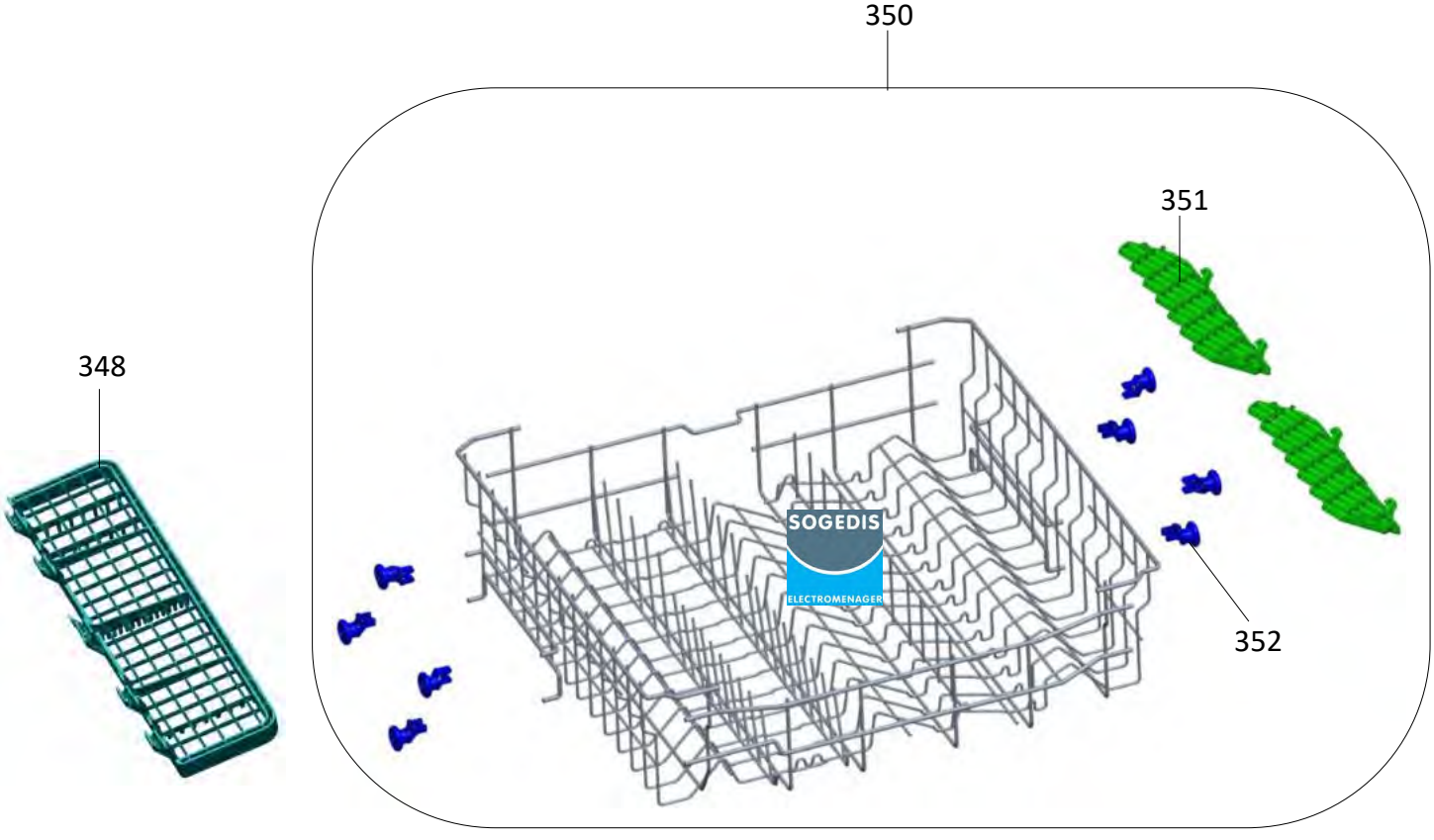
350
351
348
352
SOGEDIS
ELECTROMENAGER

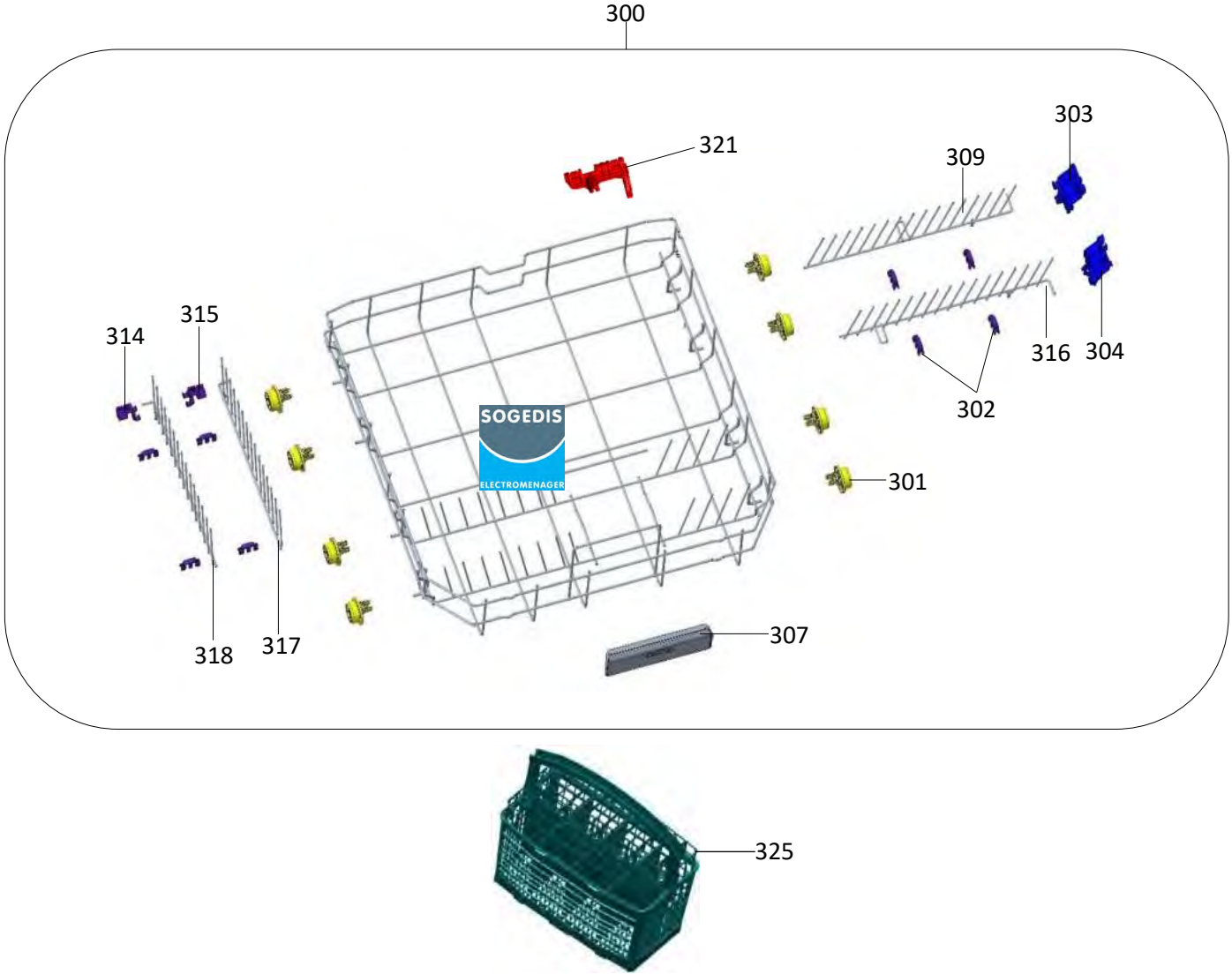
300
321
303
309
314
315
316
304
302
301
318
317
307
325
SOGEDIS
ELECTROMENAGER

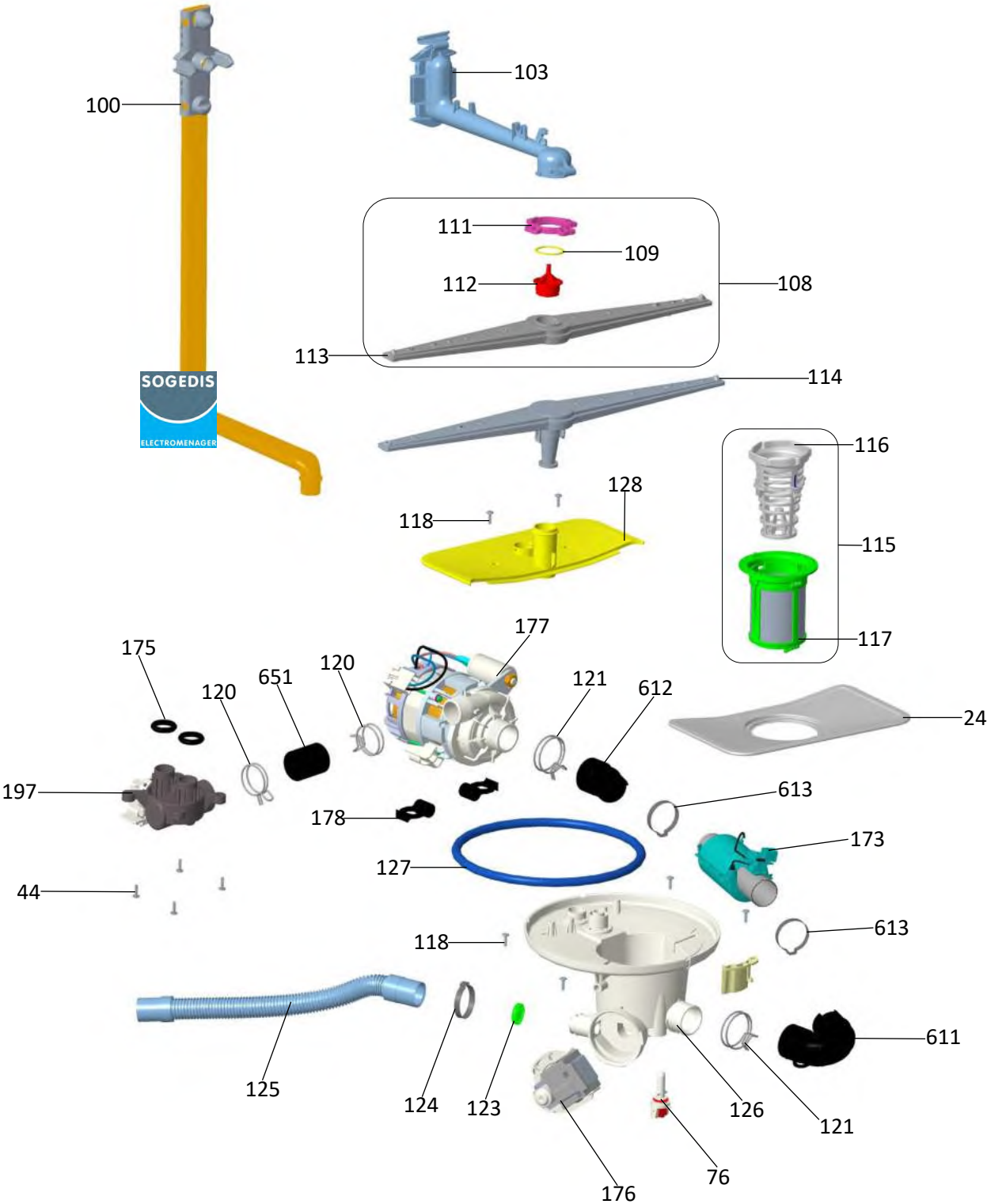
100
103
111
109
112
108
113
114
116
128
118
115
117
175
177
120
651
120
121
612
24
197
613
178
173
127
44
118
613
611
125
124
123
126
121
76
176

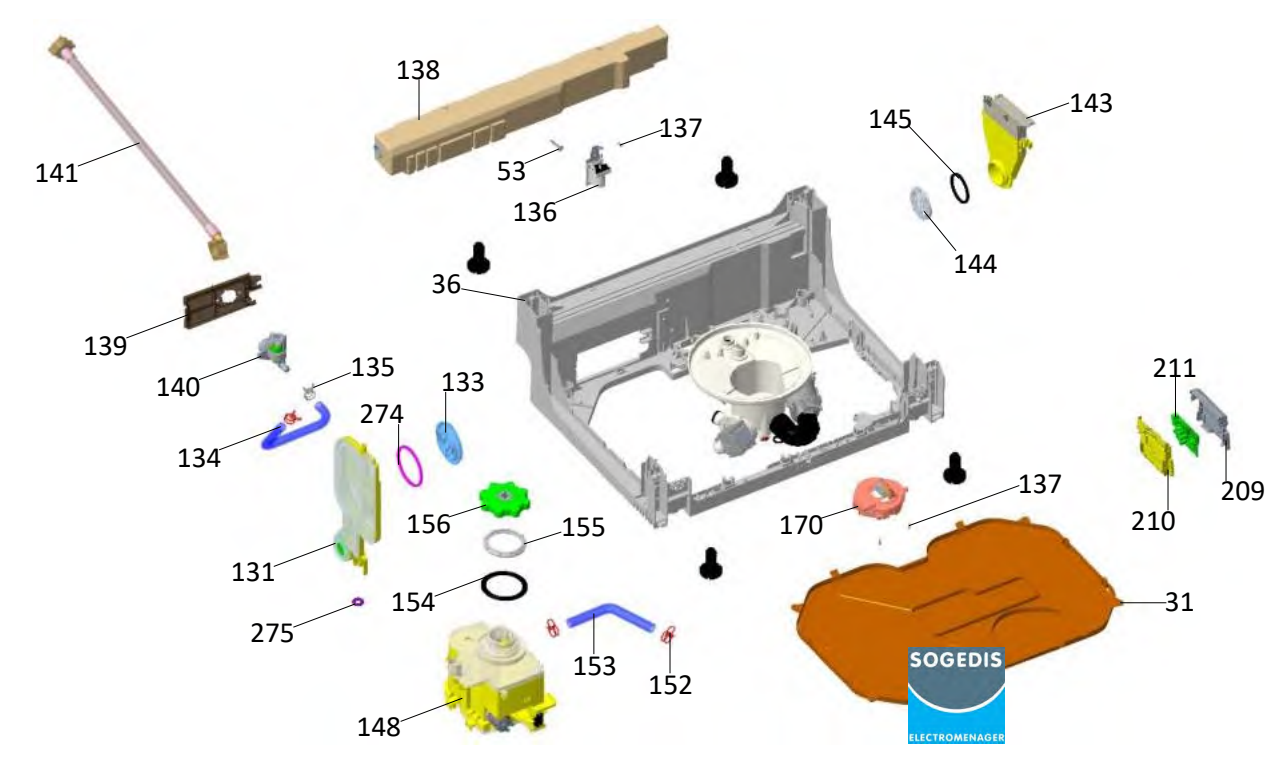
138
137
53
136
141
145
143
144
36
139
140
135
133
274
134
211
209
210
137
170
156
155
131
154
31
275
153
152
148
SOGEDIS
ELECTROMENAGER

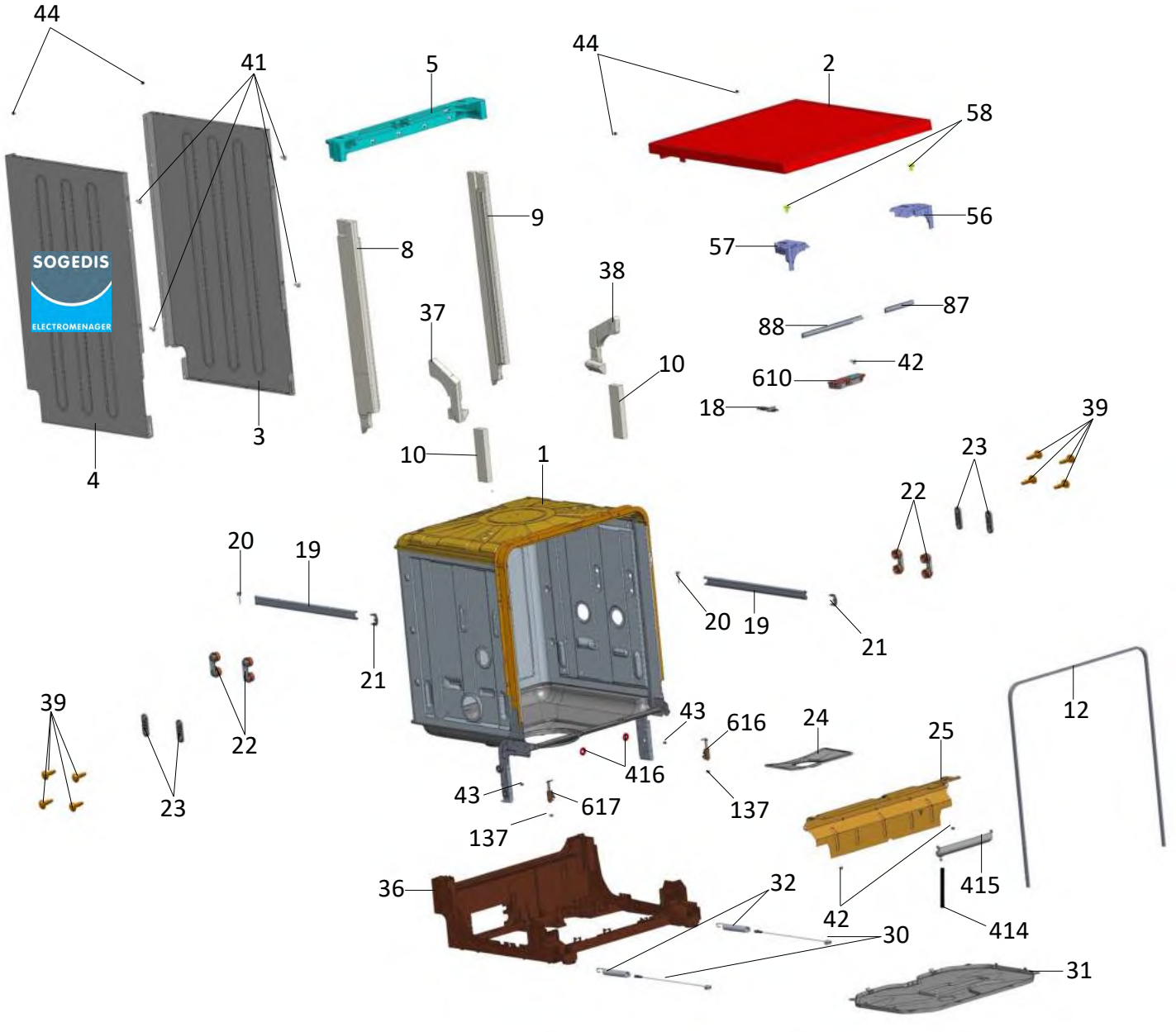
44
41
5
44
2
58
56
57
9
8
38
87
88
37
42
610
10
18
39
23
10
1
22
20
19
20
19
21
21
12
39
22
43
616
24
25
416
43
617
137
137
23
36
32
415
42
414
30
31

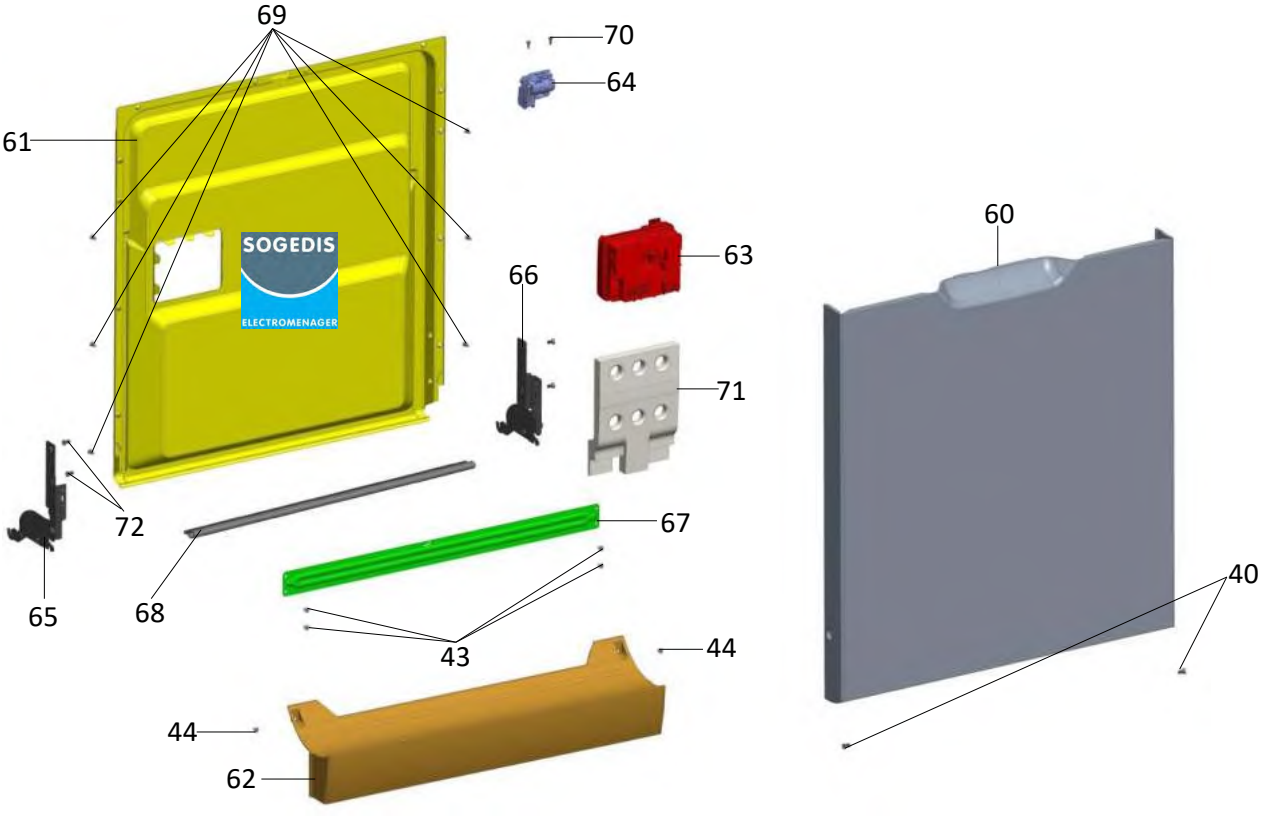
69
70
64
61
63
60
66
71
72
67
40
65
68
43
44
44
62

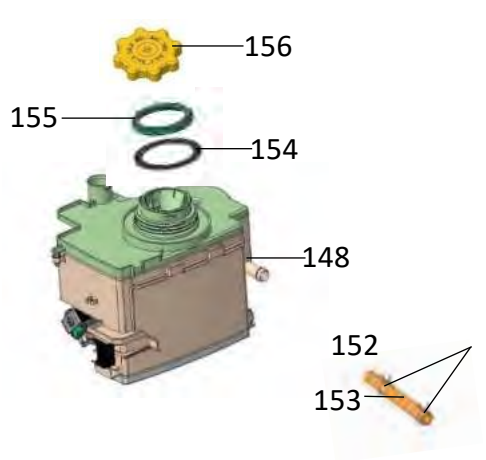
156
155
154
148
152
153

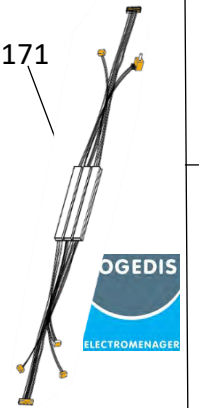
171
OGEDIS
ELECTROMENAGER

76
172

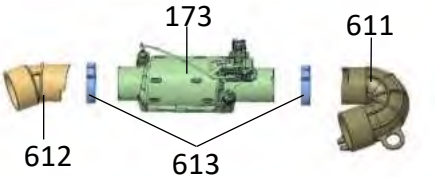
173
611
612
613

610

170

175
197

176

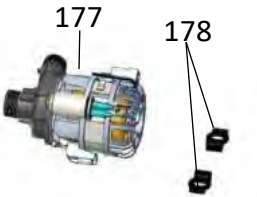
177
178

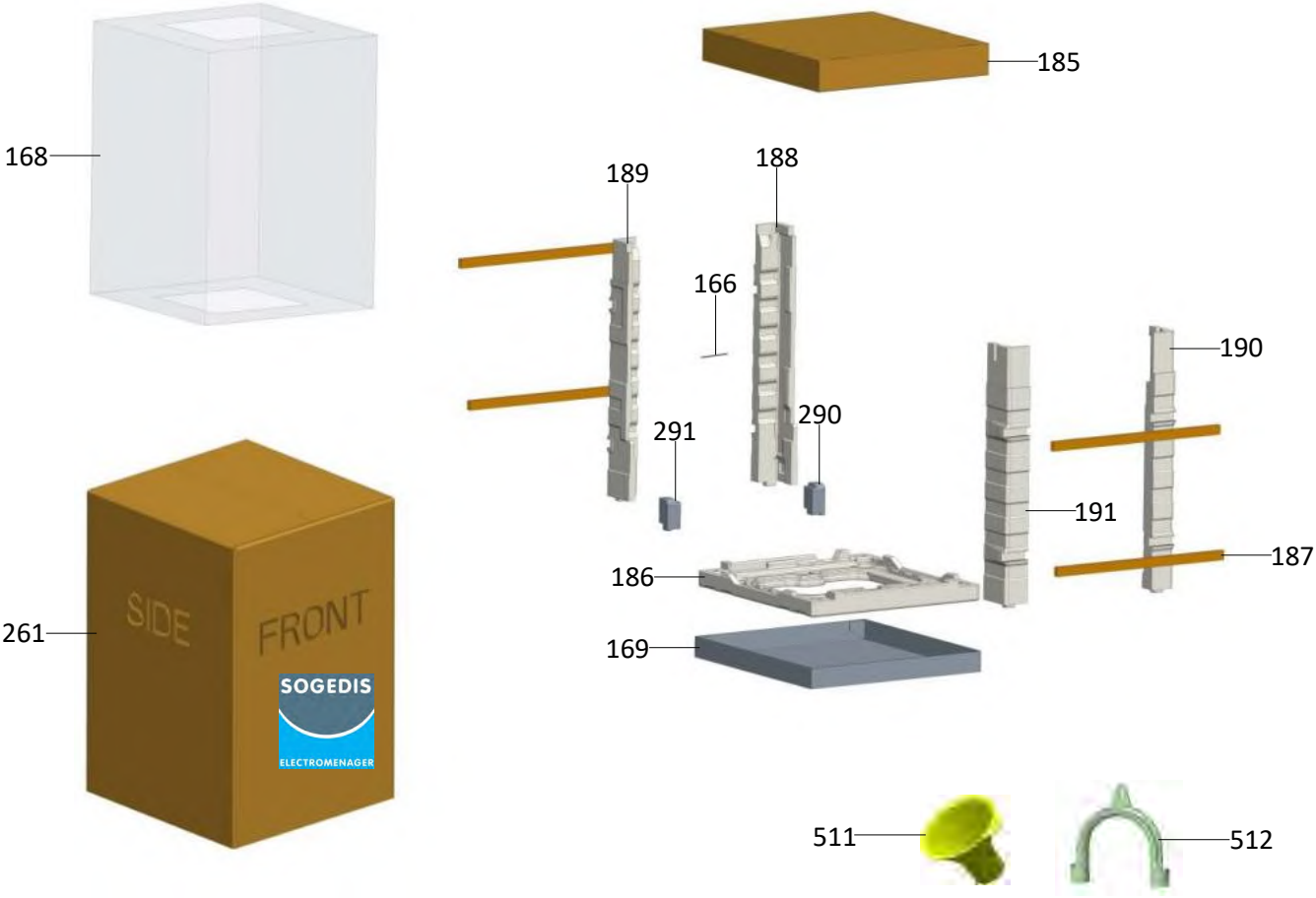
168
185
189
188
166
190
291
290
191
187
186
169
261
SIDE
FRONT
SOGEDIS
ELECTROMENAGER
511
512