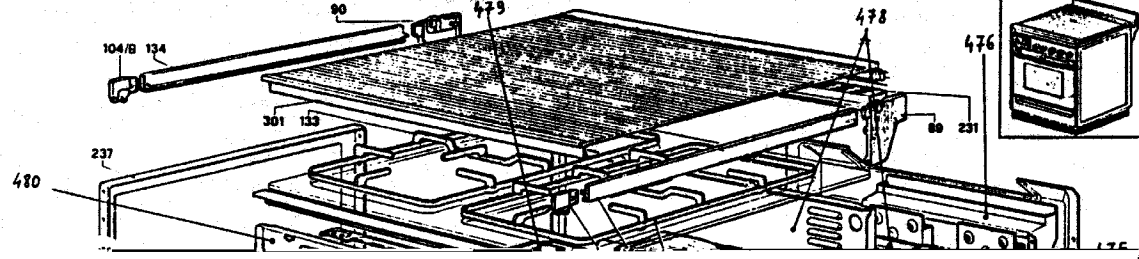

CR 260

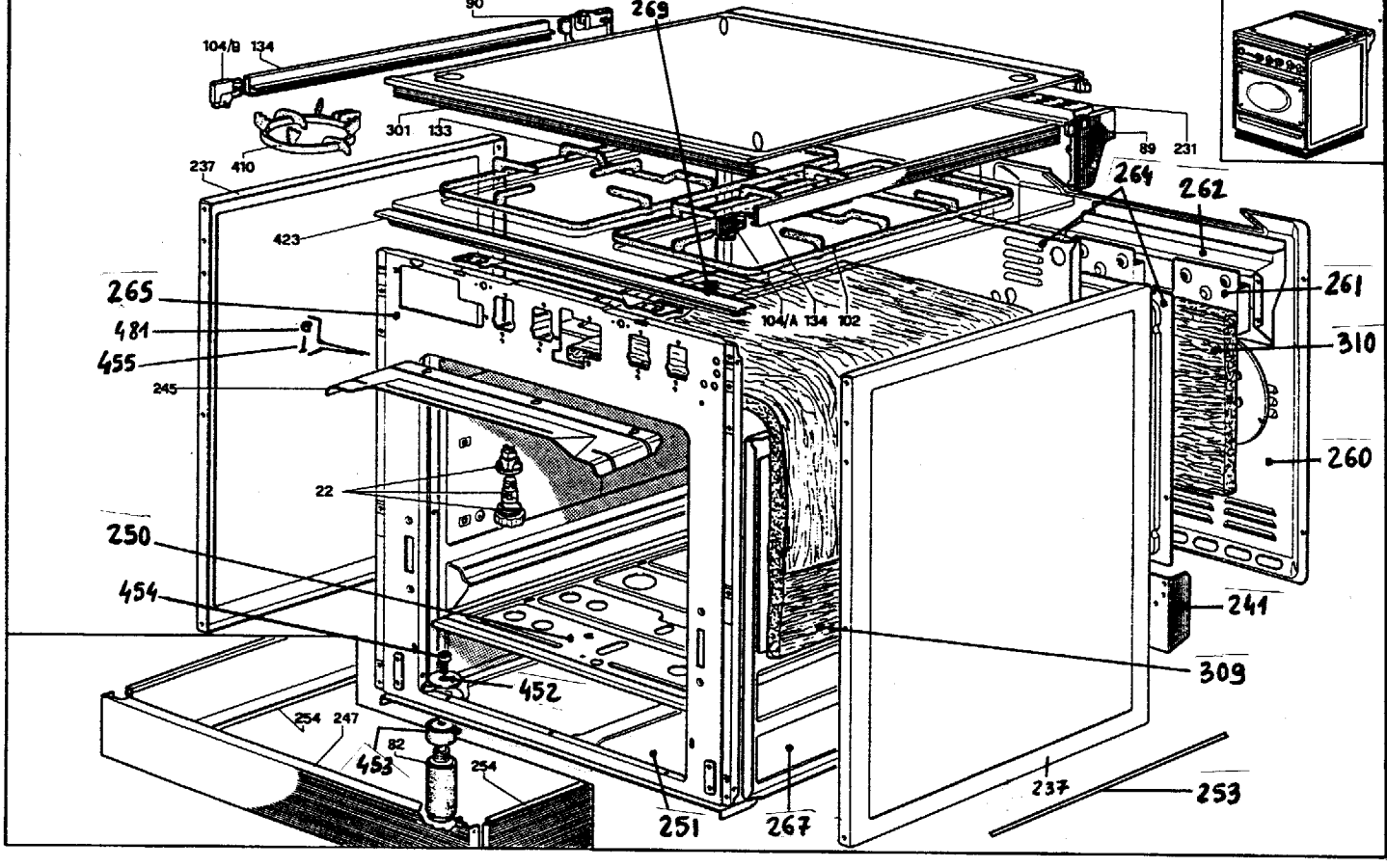
90
269
104/B 134
301 133
89 231
237 410
264
262
423
265
261
481
104/A 134 102
310
455
245
260
22
250
454
241
309
452
254 247
82
453
254
237
253
251
267

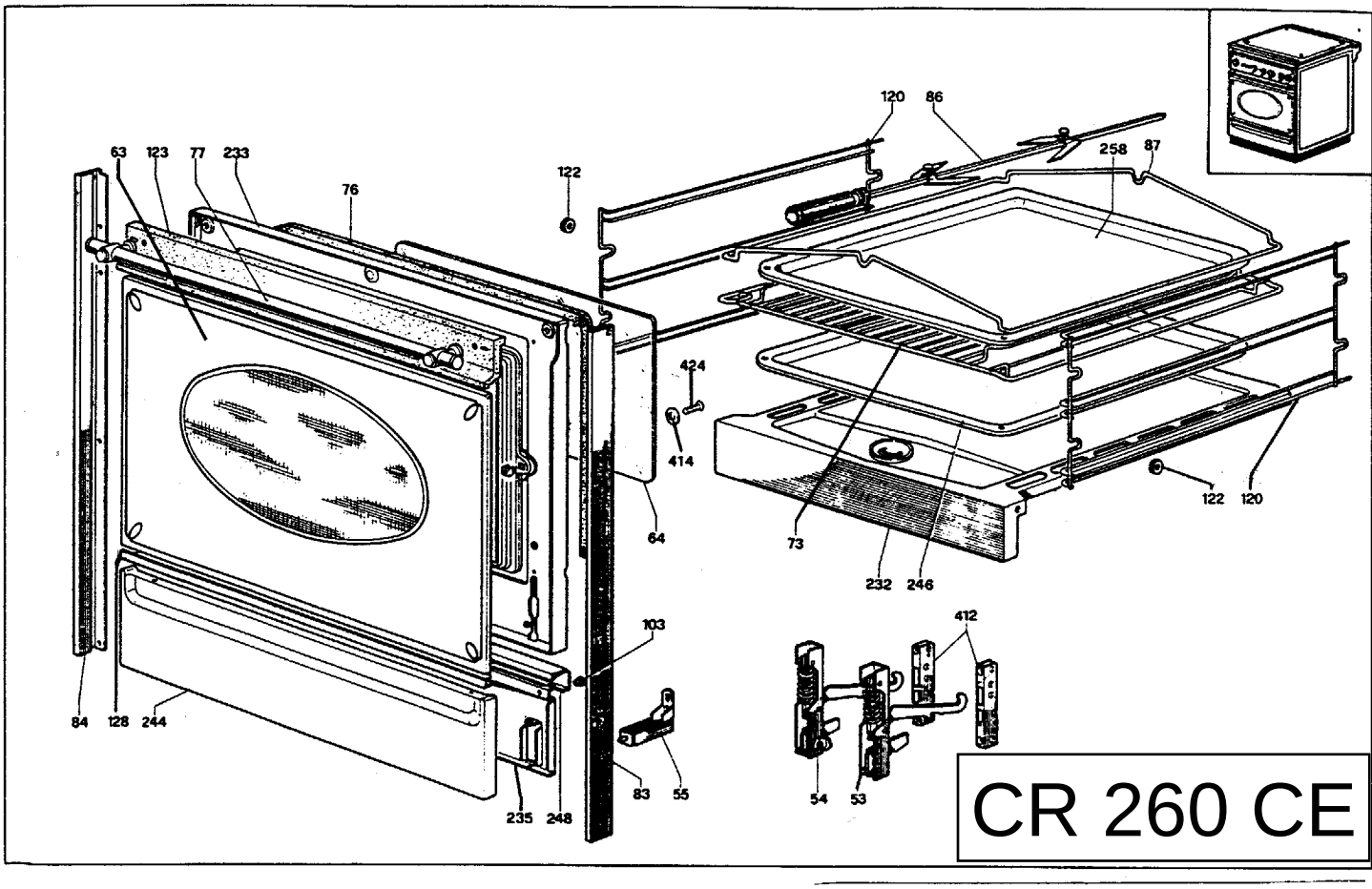
120 86
63 123 77 233
258 87
122
76
424
414
64
73
122 120
232 246
103
412
84 128 244
83 55
54 53
235 248
CR 260 CE

VUE 181

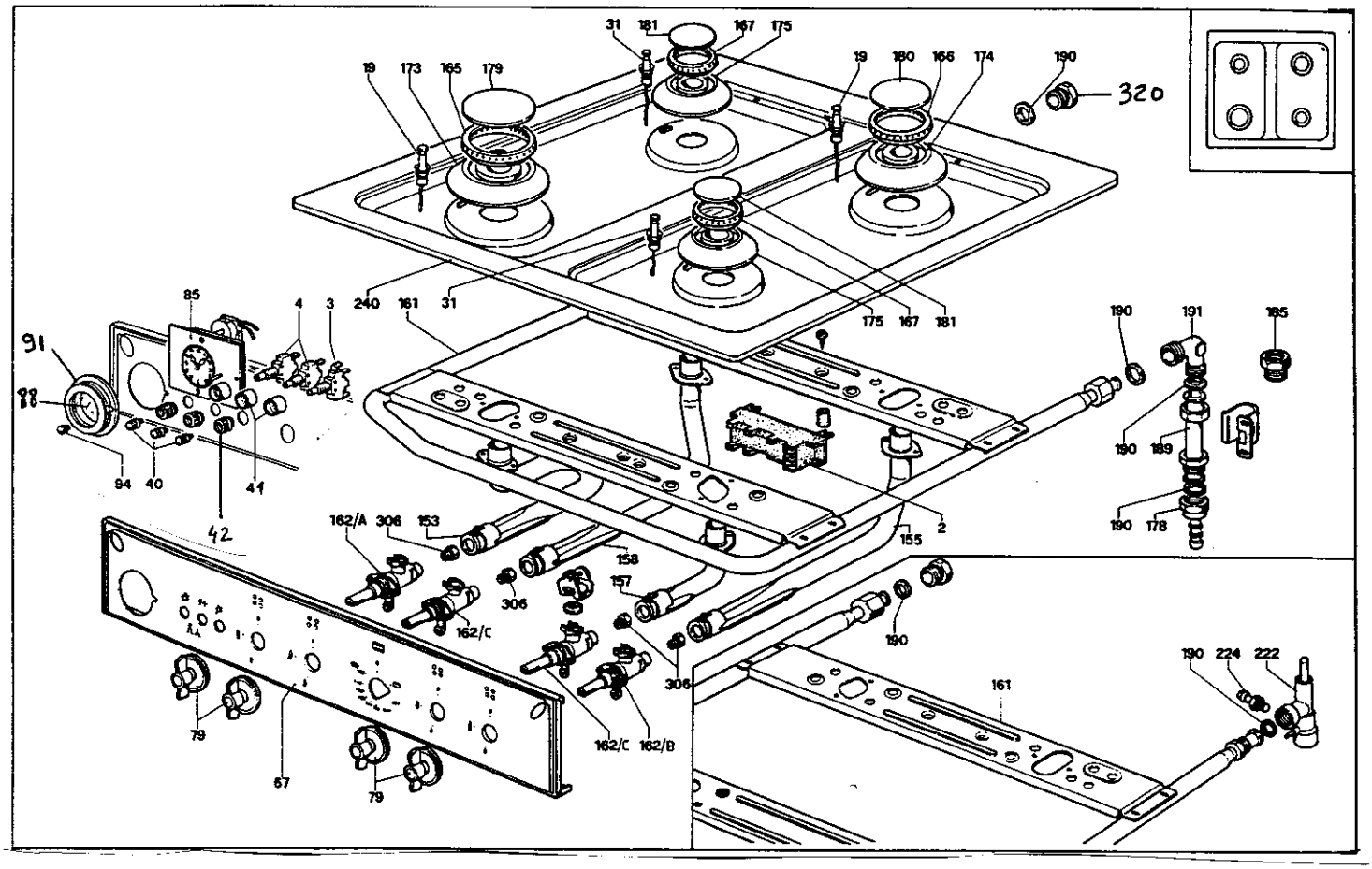

SANS THERMOCOUPLE

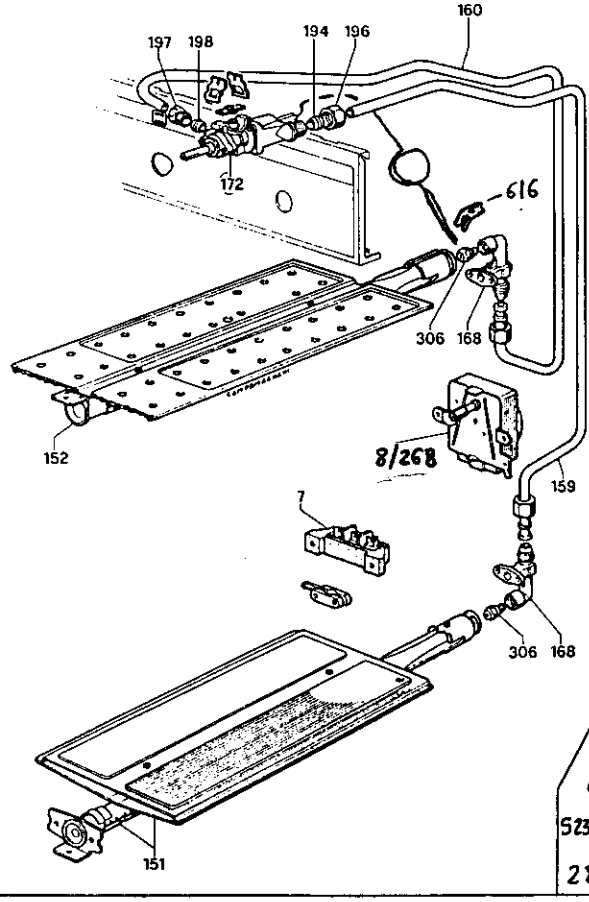

AVEC THERMOCOUPLE

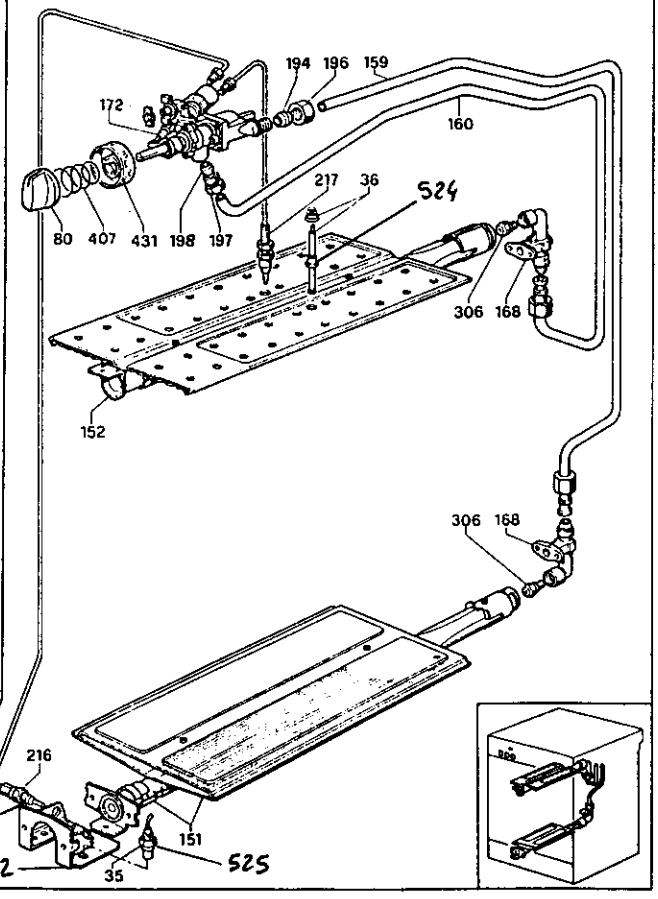

VUE 212