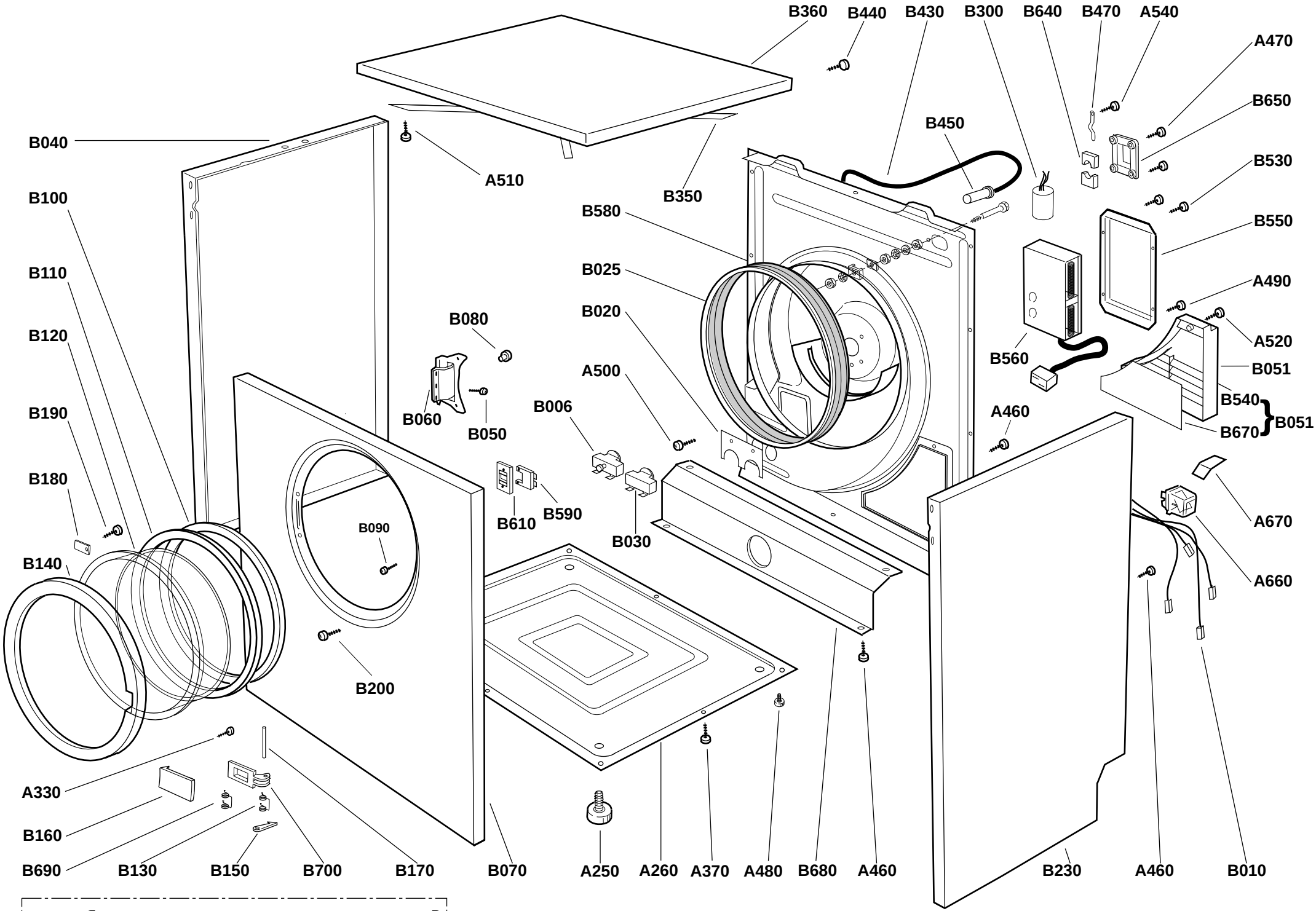

B710= { B 130 - B150 - B 160 - B 170 - B 690 - B 700 }

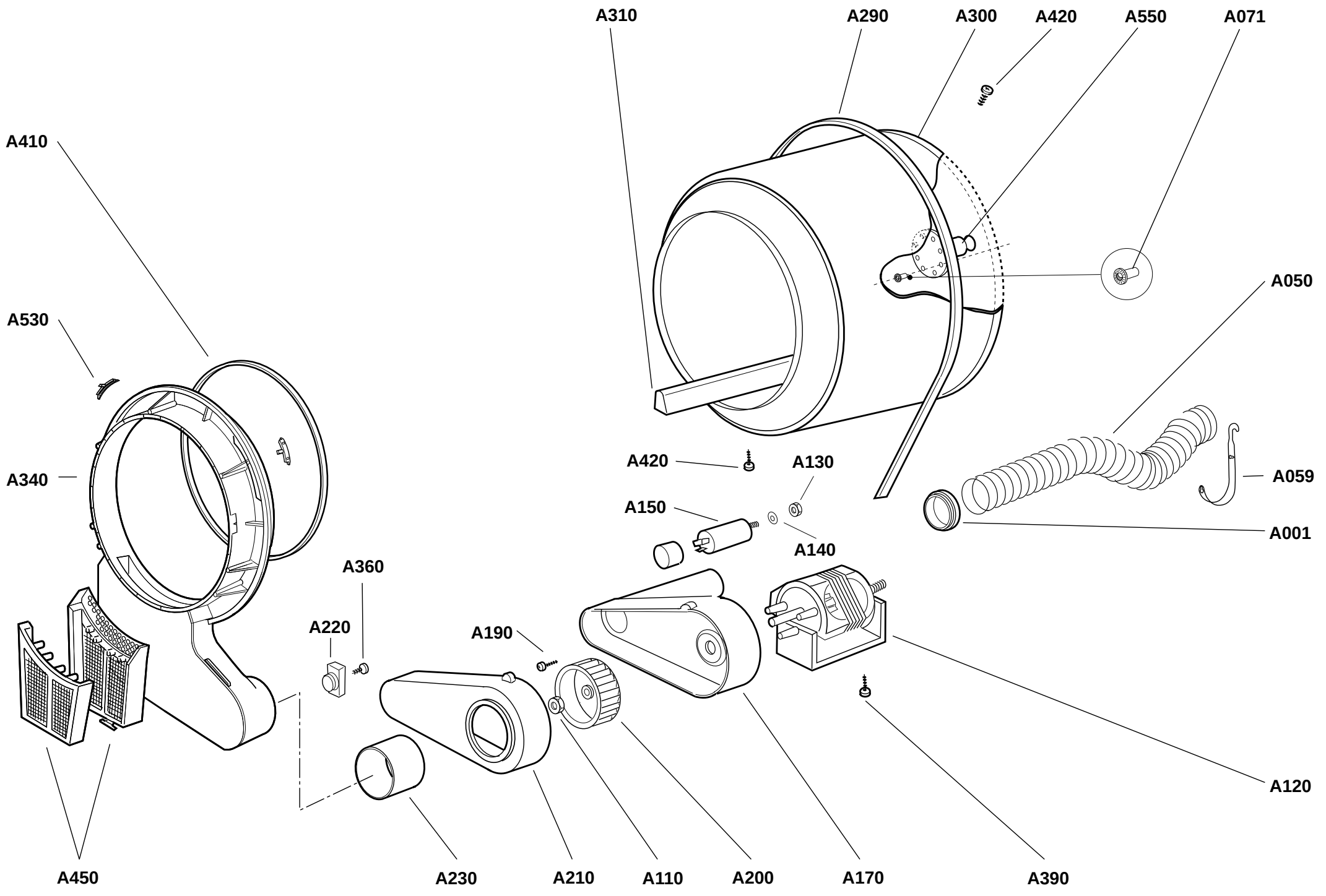
A310
A290
A300
A420
A550
A071
A410
A530
A050
A340
A420
A130
A059
A150
A001
A140
A360
A220
A190
A120
A450
A230
A210
A110
A200
A170
A390

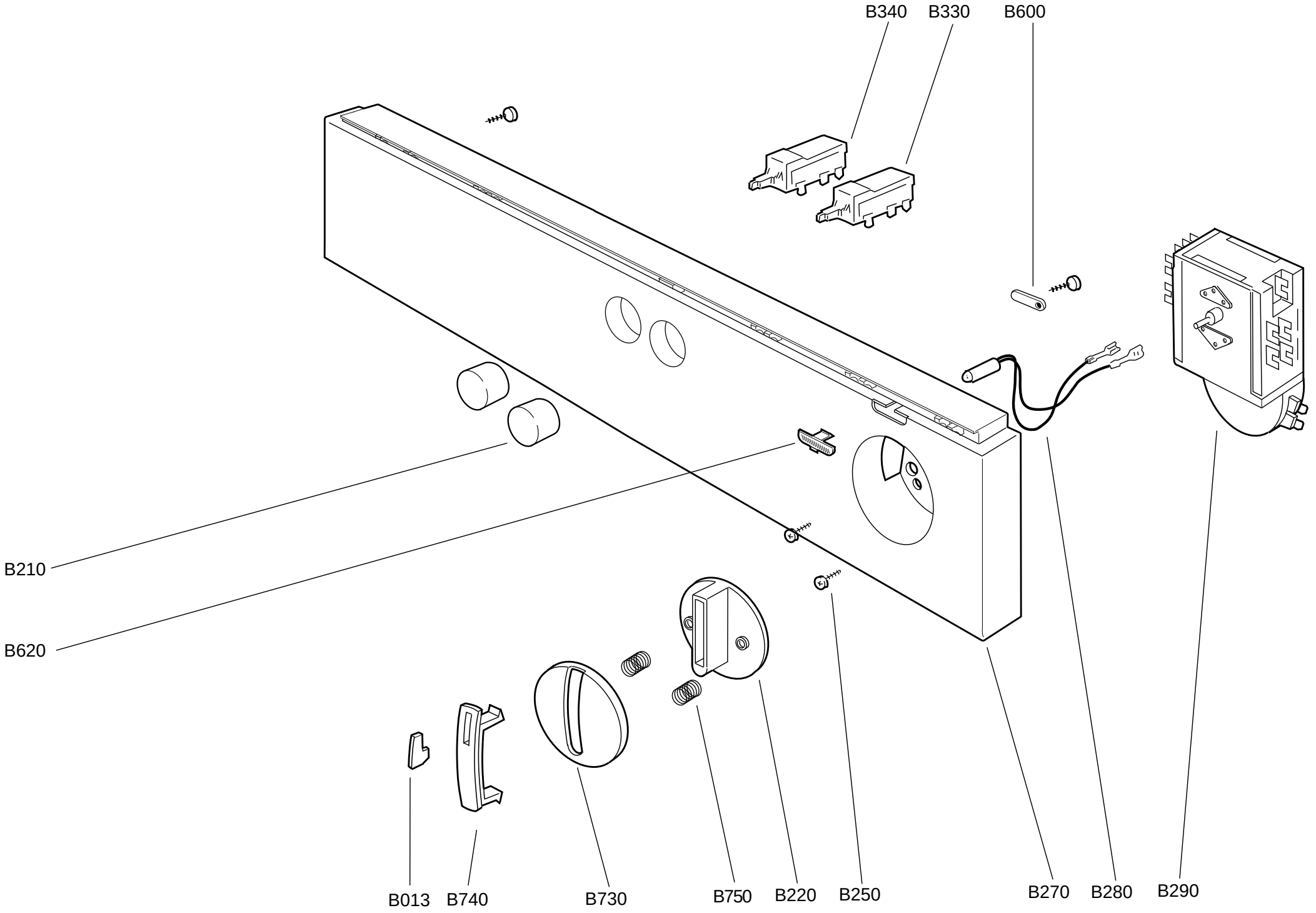
B340
B330
B600
B210
B620
B013
B740
B730
B750
B220
B250
B270
B280
B290