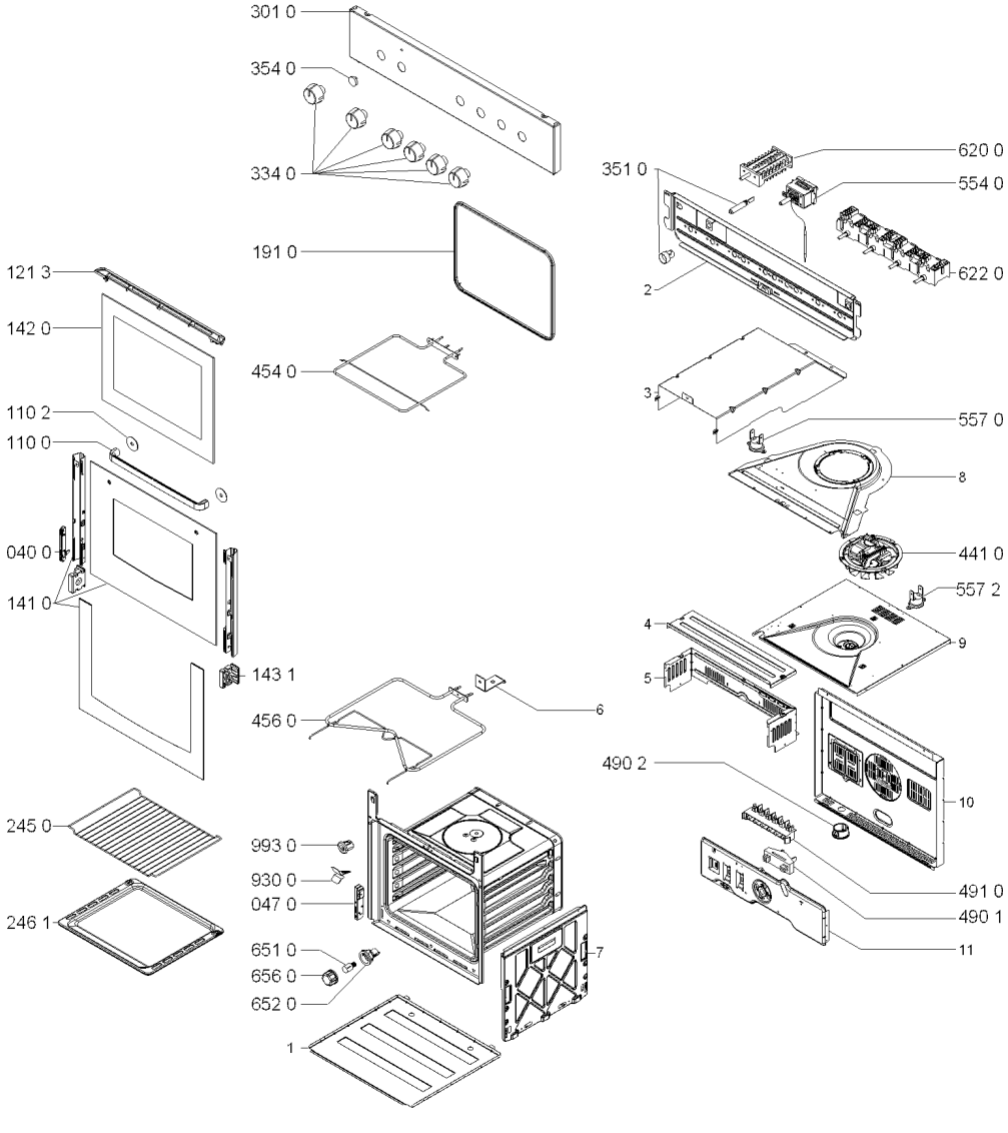
301 0
354 0
334 0
191 0
454 0
121 3
142 0
110 2
110 0
040 0
141 0
143 1
456 0
6
245 0
246 1
993 0
930 0
047 0
651 0
656 0
652 0
1
7
351 0
620 0
554 0
622 0
2
3
557 0
8
441 0
557 2
4
9
5
490 2
10
491 0
490 1
11