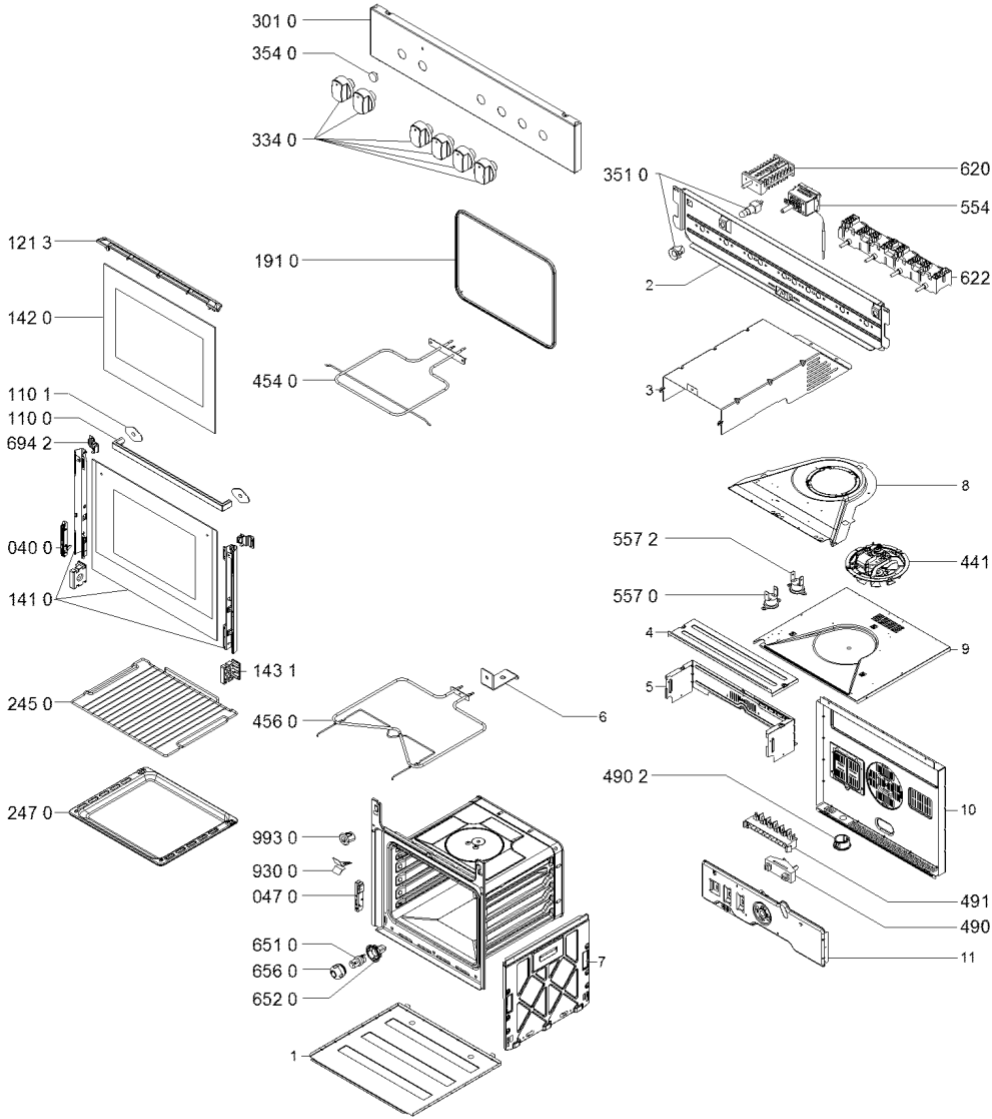
301 0
354 0
334 0
351 0
620 0
554 0
622 0
2
121 3
191 0
142 0
454 0
3
110 1
110 0
694 2
8
557 2
441 0
040 0
557 0
141 0
4
9
143 1
5
245 0
456 0
6
490 2
10
247 0
993 0
930 0
047 0
491 0
490 1
651 0
656 0
652 0
7
11
1