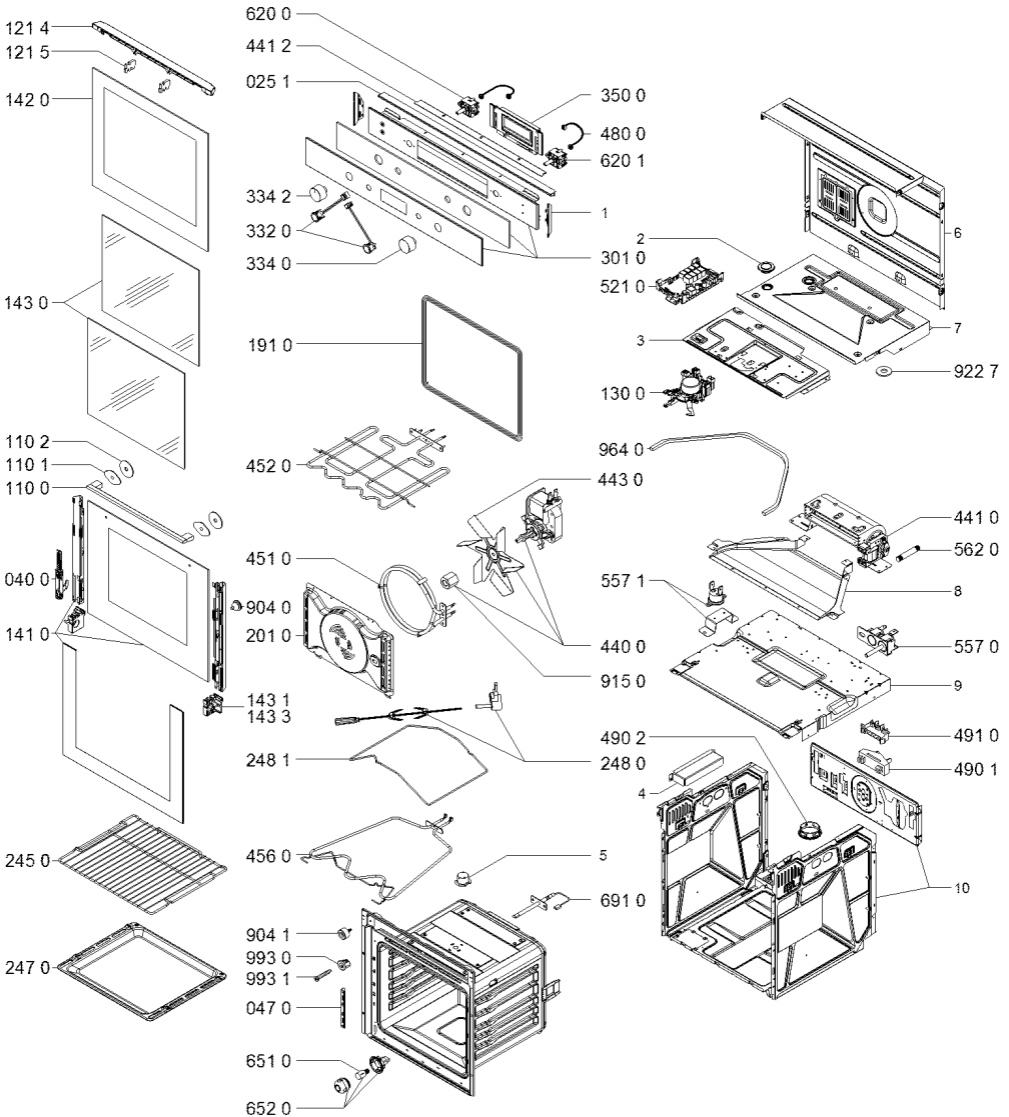
121 4
121 5
142 0
143 0
110 2
110 1
110 0
040 0
141 0
245 0
247 0
620 0
441 2
025 1
334 2
332 0
334 0
191 0
452 0
451 0
904 0
201 0
143 1
143 3
248 1
456 0
904 1
993 0
993 1
047 0
651 0
652 0
350 0
480 0
620 1
1
301 0
2
521 0
3
130 0
964 0
443 0
440 0
915 0
248 0
557 1
490 2
4
5
691 0
6
7
922 7
441 0
562 0
8
557 0
9
491 0
490 1
10