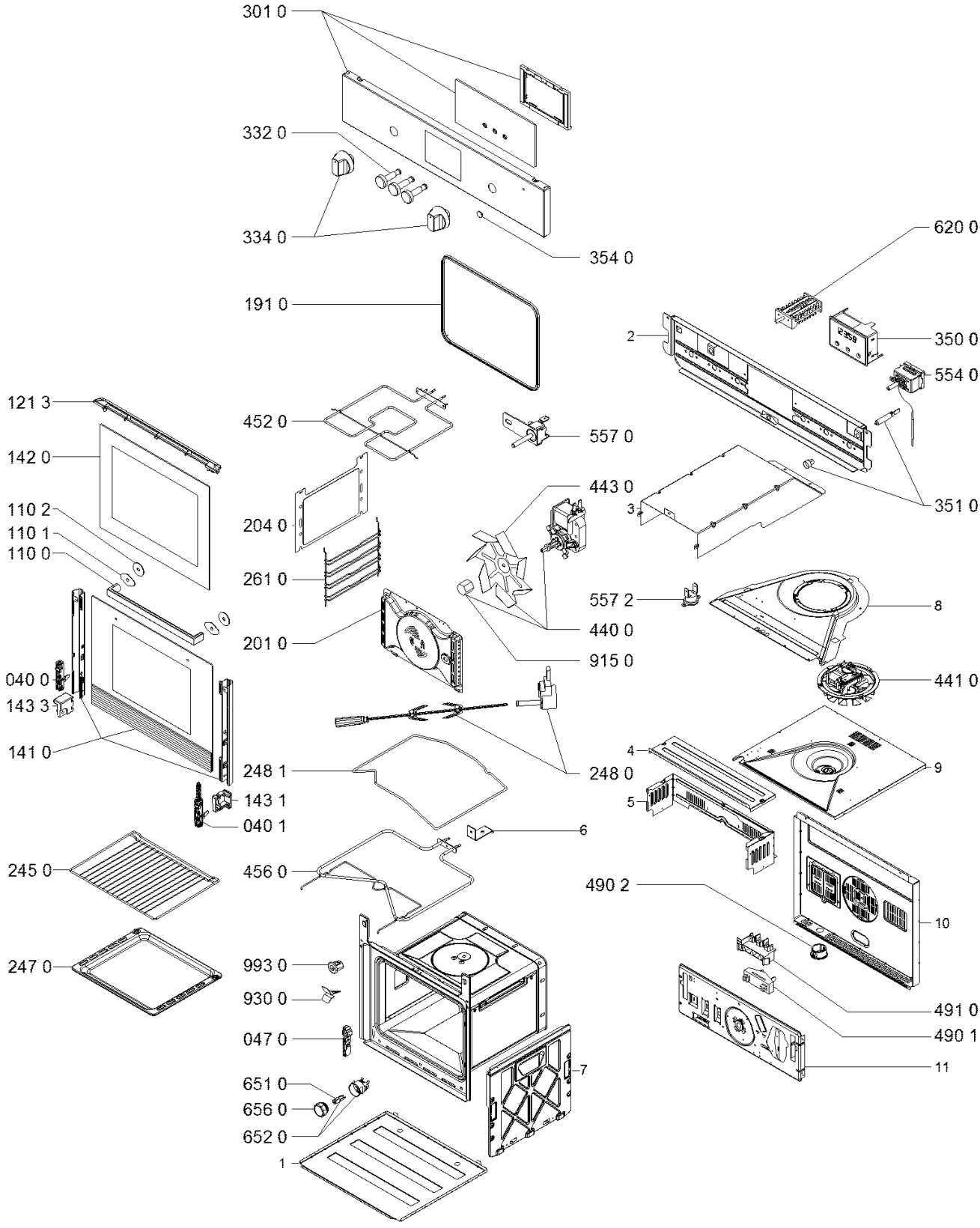
301 0
332 0
334 0
354 0
191 0
620 0
2
350 0
554 0
121 3
452 0
557 0
142 0
443 0
3
351 0
110 2
110 1
110 0
204 0
261 0
557 2
8
201 0
440 0
915 0
040 0
143 3
441 0
141 0
4
9
248 1
248 0
5
143 1
040 1
6
245 0
456 0
490 2
10
247 0
993 0
930 0
491 0
490 1
047 0
7
11
651 0
656 0
652 0
1